PHILIPS

Under-the-sink filtration
1000 Series
AUT**1216**



User Manual

Languages

English 3
български 17
Čeština 31
Deutsch 45
Ελληνικά 59
Español 73
Français 87
Italiano 101
Polski 115
Português 129
Română 143
Русский 157

CONTENTS

I. Product Introduction 4

II. Product Specifications 4

III. Product overview and installation illustration 5

IV. Installation 5

- Preparations before installation 6
- Installing the three-way ball valve 6
- Installing the faucet 8
- Installing the system 9

V. Before the first-time use 10

VI. Maintenance 11

- Routine maintenance 11
- Filter lifetime 12
- Filter cartridge replacement 12

VII. Precautions 13

VIII. Troubleshooting 14

IX. Guarantee & Service 15

X. Packaging list 15

I. Product Introduction

Congratulations on your purchase and welcome to Philips! This is a 3-stage microfiltration system that effectively reduces particulate, chlorine taste and odor, lead, VOCs, PFOA, PFOS, and microplastics*. It also softens water and prevents limescale build-up.

Read this user manual carefully before you use the appliance. Save it for future reference.

* The substances removed or reduced by this system are not necessarily in all user's water.

II. Product Specifications

Product name	Philips under-the-sink water filtration system
Product model	AUT1216/10
Water flow rate	2.5 liters/minute
Filtration capacity	3650L for AUT810 & AUT811 7300L for AUT840
Inlet water pressure	0.1-0.4 MPa**
Inlet water temperature	5-38 °C
Environment temperature	4-40 °C
Applicable water source	Municipal tap water, which meets all European Directive on Water for Human Consumption 98/83 requirements and its national transpositions in the various EU member states.

** When the inlet water pressure exceeds 0.4 MPa, a pressure relief valve should be installed before the system. When the inlet water pressure is below 0.1 MPa, a pressure booster should be installed before the system. The pressure relief valve and the pressure booster needs to be purchased separately.

III. Product overview and installation illustration

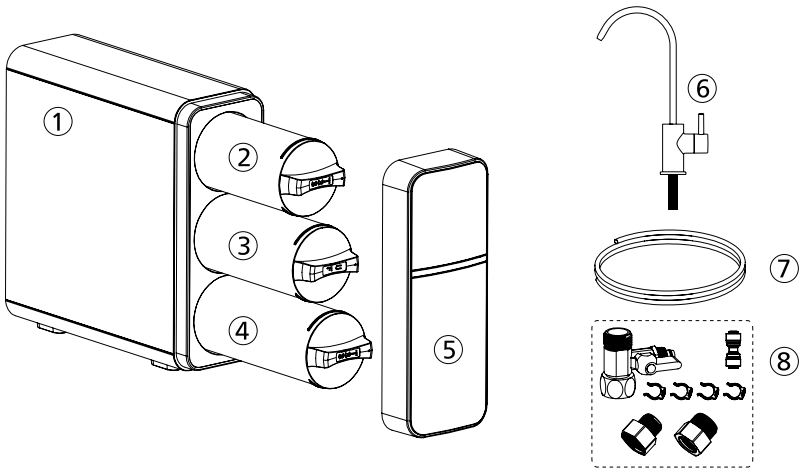

① Main unit
② CP compound filter
③ UF filter
④ CB post-filter
⑤ Front cover
⑥ Faucet
⑦ ¼" PE pipe
⑧ Accessories set

IV. Installation

Notes:

- Before installation, it is important to check the condition of the system to make sure it has not been damaged during transport.
- Unpack the system and its accessories. Remove the protective packaging material. Recyclable materials have been used for the packaging and should be disposed of in the appropriate recycling bins or at the specific local recycling center.

WARNING: Keep plastic bags out of the reach of children, as they may be dangerous.

- Check if anything is missing according to the packing list and the overview.
- Given that the system will improve the quality of your drinking water, all tools to be used in the installation process should be clean, rust and grease-free.
- The installation process should be carried out under appropriate hygienic conditions, taking all necessary precautions concerning materials and components that will come into contact with water to be treated or consumed.
- Avoid external contamination of the system through improper handling, using gloves, sanitizing gel, and washing hands as often as is necessary during the installation process, first use, and system maintenance.

- The system and installation shall comply with applicable local regulations.
- This product cannot be disposed of with other domestic waste products.
  At the end of the product's service life, it should be returned to the place of purchase, or at a local recycling center, indicating that it contains electric and electronic components. The appropriate collection and treatment of the product, which no longer are to be used, contributes to the preservation of natural resources and avoids any potential public health risks.



1. Preparations before installation

Choose a suitable position to install the system;

Check the packing list and make sure you have all the accessories on the list;

Prepare necessary tools for installation:

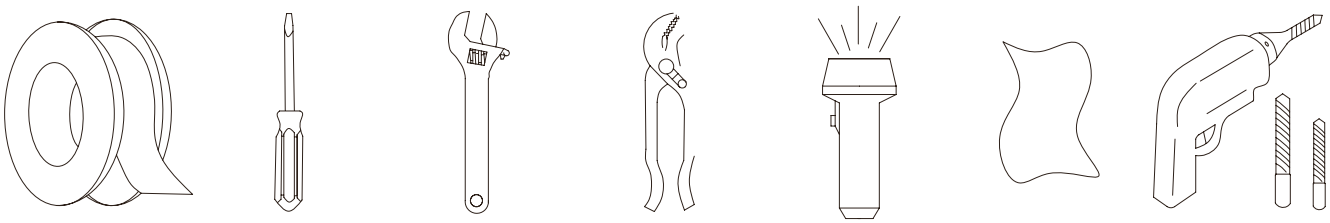

PTFE tape Screwdriver Wrench Pipe cutter Flashlight Rag Electric drill

a.Please check the installation accessories according to the packing list in the instruction manual.

b.Please cut off the water and power before installation.

2. Installing the three-way ball valve

a. Turn off the cold water supply. Turn on the kitchen cold water faucet to release the pressure and allow water to drain from the line. Disconnect the cold water hose from the cold water valve.

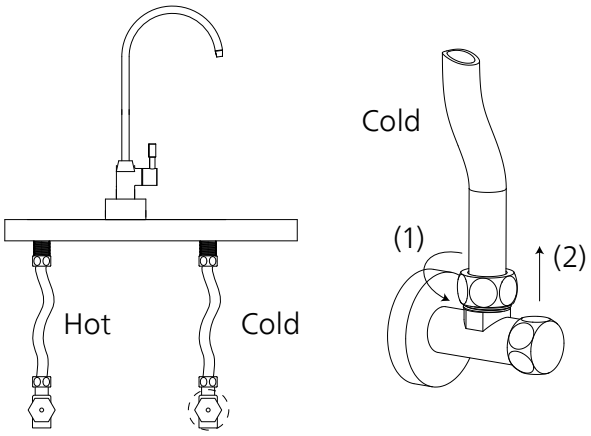

b. Insert the nut of the three-way ball valve onto the ¼" PE pipe and insert the pipe into the convex connector of the three-way ball valve. Tighten the nut with a wrench.

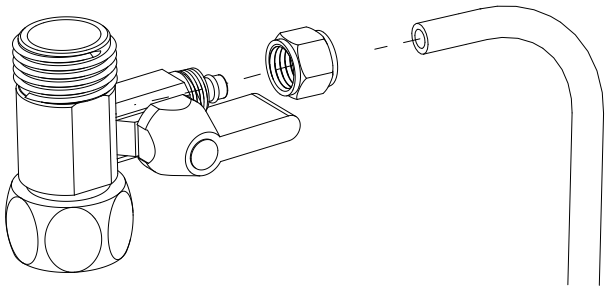

c. Install the three-way ball valve on the cold water valve.

Please don't miss the gasket inside the three-way ball valve during installation.

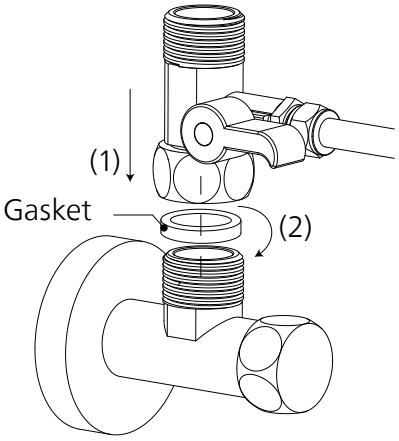

d. Connect the cold water hose with the three-way ball valve and screw it tightly with a wrench.

Please don't miss the gasket in the cold water hose during installation.

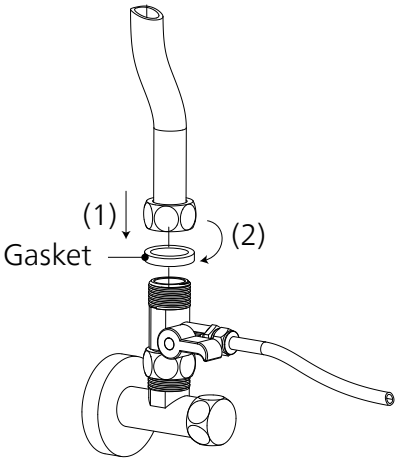

e. Switch off the three-way ball valve. Turn on the cold water supply. Wipe the connections with a tissue to see if there is leakage. If the tissue stays dry, it means the three-way ball valve is installed properly.

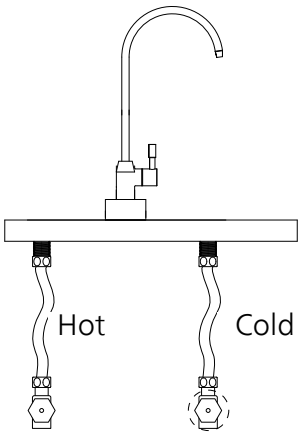

3. Installing the faucet

Note:

Select an appropriate installation position. The environment where the faucet is installed should adhere to any appropriate hygiene and sanitation conditions. Make sure the faucet sits flat on top of the sink or countertop surface.

a. Drill a hole with a diameter of 15 mm. Skip this step if there is already a hole in the sink or the countertop surface.

b. Install the faucet according to the diagram. Screw the faucet rod nut to the faucet rod, and screw it tightly.Under the sink, insert the quick connector to the faucet pipe, and use a clip to secure the connections.

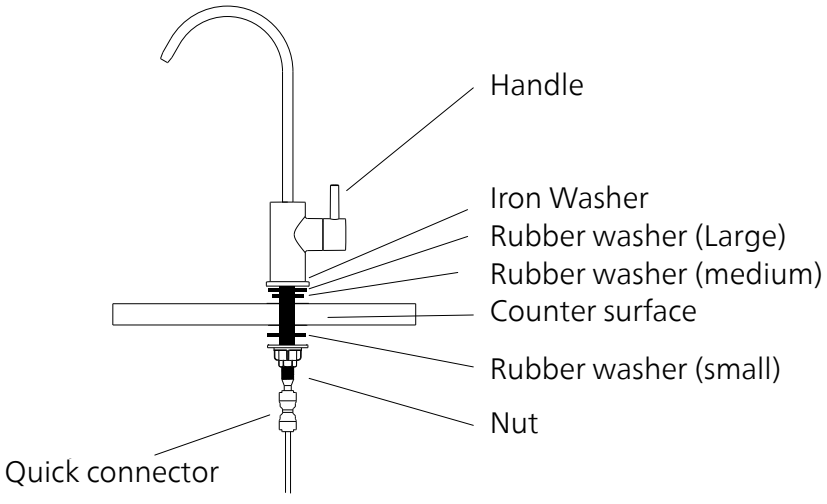

4. Installing the system

Note:

Please check if there is sufficient space for installing the system itself, its accessories, connections, and for servicing and repair. Under no circumstances should the system be installed outdoors. The environment where the system is installed should adhere to any appropriate hygiene and sanitation conditions. Avoid any external dripping liquids from pipes or drains etc. onto the system.
This system should be placed on a stable and flat surface. Keep the system away from heat. It shall not be placed in a place that may have inflammable gas leakage.
a. Find a proper place for the system.

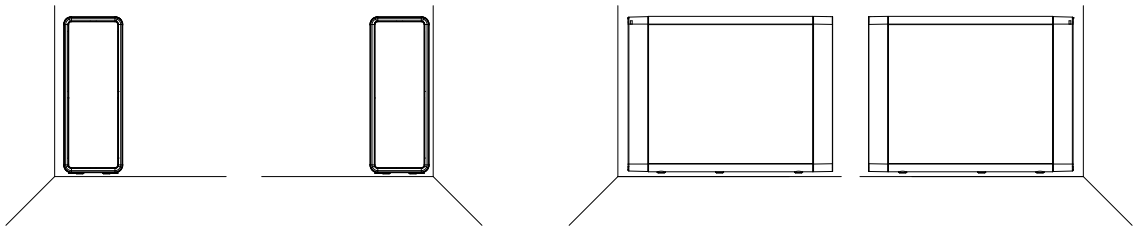

b. Connect the water inlet and the three-way ball valve.
Measure the length of the ¼" pipe you need to connect the system and the three-way ball valve, and cut it accordingly with a pipe cutter. Insert one end of the ¼" pipe to the three-way ball valve, and the other end to the water inlet hole at the back of the system. Use a clip to secure the pipe at the hole.

c. Connect the water outlet and the faucet.
Measure the length of the ¼" pipe you need to connect the system and the faucet, and cut it accordingly with a pipe cutter. Insert one end of the pipe into the quick connector which has been connected with the faucet. Insert the other end of the pipe into the water outlet hole at the back of the system. Use a clip to secure the pipe at the hole.

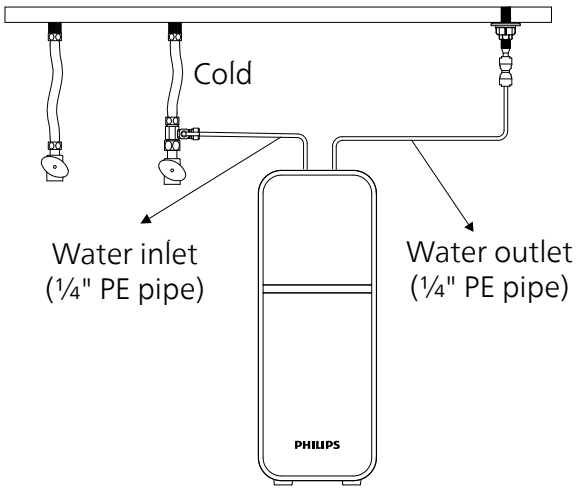

d. Check if the system is installed properly, and turn on the three-way ball valve.

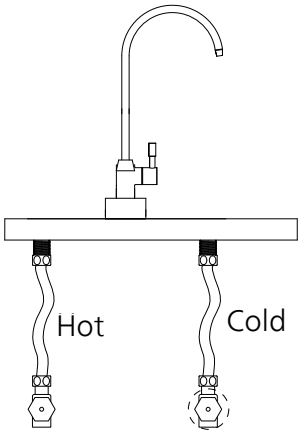

V. Before the first-time use

1. Take out the filter cartridges by turning them counterclockwise. Mark the replacement date of each filter, according to the filter lifetime information in Chapter VI. Re-insert all the filters back in the system.
2. Turn on the faucet. Wipe all the joints and connections with tissue to check if there is leakage. If the tissue stays dry, it means the system is installed properly. Let the water run for 10minutes to flush

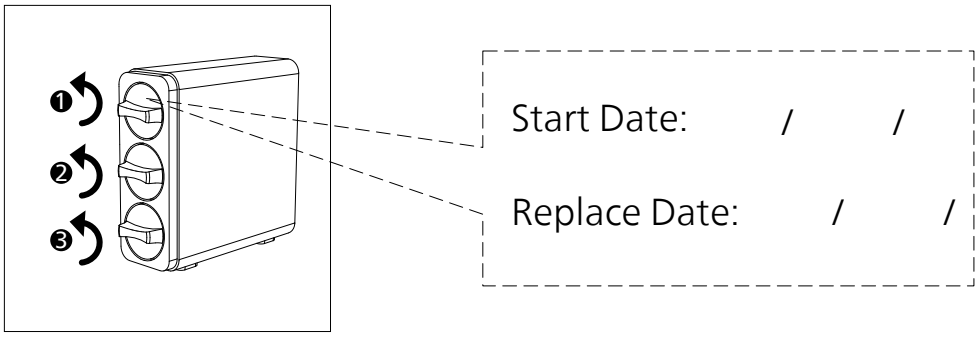

the fiter cartridges. Now the system is ready to use.

Note: The water can be collected to water flowers or plants.

VI. Maintenance

1. Routine maintenance

- Organic solvent such as gasoline shall not be used for wiping the housing of the device. If cleaning is required, please gently wipe the surface of the product with a wet cloth.
- If the system is not used for more than 2 days, let water run for at least 10 minutes to flush the filters and the system.
- If the system will not be used for an extended period (more than 3 days), take out the filter cartridges, seal them with plastic wraps, and store them in the refrigerator (not in the freezer). Before using it again, let water run for at least 10 minutes to fiush the filters and the system.

2. Filter lifetime

Note:

For the best performance, please change your filter cartridge according to the filter lifetime indicator, or the filter replacement cycle suggested below. When a significantly lower flow rate is observed, we recommend changing the filters as well.

This system can only work with Philips filters.

Filter	Model	Filter lifetime	Water filtration capacity (filtered water)
CP compound filter	AUT810	12 months*	3650L
UF filter	AUT840	24 months*	7300L
CB post-filter	AUT811	12 months*	3650L

* The actual lifetime of the filter cartridge depends on the local tap water quality and daily usage. The recommended replacement cycle is an average based on different local tap water quality. If the local tap water quality is below the average, the actual lifetime of the cartridge would differ from the recommended replacement cycle. If the filter cartridge is blocked, please replace it.

3. Filter cartridge replacement

a. Turn off the water supply before replacing the lter cartridges.

b. Remove the front cover.

c. Turn the filter cartridge that needs to be replaced counterclockwise and pull it out.

d. Remove the packaging of the new filter cartridge and insert it into the system. Rotate clockwise to align the triangle icon on the filter cartridge with the lock icon on the system.

e. Turn on the faucet. Let water run for a minimum of 10 minutes to flush away air and carbon compounds from the filter.

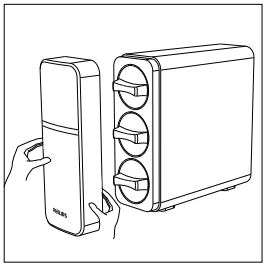

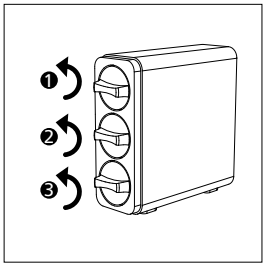

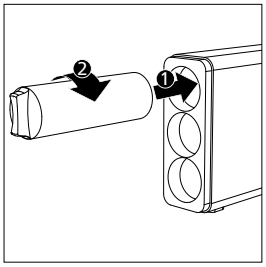

VII. Precautions

- Always use municipal tap water as the water source. Do not use water that is micro-biologically unsafe or of unknown quality without adequate disinfection before or after the system.
- This system is not intended for use by persons (including children) with reduced physical sensory or mental capabilities, or lack of experience and knowledge unless they have been given supervision or instruction concerning the use of the appliance by a person responsible for their safety. Children should be supervised to ensure that they do not play with the system.
- Be sure to handle the system gently and carefully. Do not attempt to modify or repair the system yourself, otherwise, the warranty becomes invalid.
- This device is intended for domestic use only.
- The inlet water temperature of the system should be within 5-38°C . When the inlet water temperature exceeds 38°C, the filter could be damaged and become invalid. If the inlet water temperature is lower than 5°C, it may cause freezing and the parts of the system to rupture, resulting in water leakage.
- Do not reverse the installation order of the filter cartridges to avoid affecting the Kilter performance of the system.
- If turn on the faucet to empty the system.
- Events of faults include:

• Leakage
• The product is cracked or damaged
• There is an abnormal sound
• The machine does not work

Please contact consumer care for inspection immediately.

- If not using the system for an extended period, turn off the water supply, and turn on the faucet to release the internal pressure to avoid damage to the system.

VIII. Troubleshooting

Problem	Possible causes	Solutions
The flow rate gets slower.	Filter is blocked.	Replace the Alter.
	Inlet water pressure is low.	Wait until the inlet water pressure gets stable, or install a pressure boost before the system if the inlet water pressure is constantly lower than 0.1 MPa.
	The cold water valve or the faucet is not fully turned on.	Fully turn on the cold water valve or the faucet.
Water leakage.	Pipelines or Alter cartridges are not installed properly.	Re-install the system according to this user manual.
	Damaged parts.	Contact consumer care.
No water comes out from the faucet.	Cold water valve or the three-way ball valve is turned off.	Turn on the valves.
	Filter is blocked.	Replace the Alter.
	Filter cartridges not installed properly.	Re-install the Alter cartridges according to this user manual.
	Other abnormal circumstances.	Contact consumer care.
Poor outlet water quality.	Filter has reached the end of life.	Replace the Alter.
	The system hasn't been used for some time.	Turn on the faucet and allow the water to run for 5-10 minutes.
	The inlet water quality is poor.	Always use municipal tap water as the water source. Do not use water that is micro-biologically unsafe or of unknown quality without adequate disinfection before or after the system.

IX. Guarantee & Service

If you need information or if you have any problems, please visit www.philips.com or contact the consumer care center in your country. If there is no consumer care center in your country, go to a local dealer. Within two years from the date of purchase, you will receive free warranty service for any damage caused by the manufacturing process, or components under normal operation confirmed by our maintenance service. The warranty service does not include frequently replaced consumable components, auxiliary devices, transportation fees, and door-to-door service. Please show the proof of purchase to the service personnel during maintenance.

X. Packaging list

Part name	Quantity
Main unit	1 pc
Front cover	1 pc
CP compound filter	1 pc
UF filter	1 pc
CB post-filter	1 pc
Faucet	1 pc
¼" PE pipe (white)	1 pc
Accessories set	1 pc
User manual	1 pc

Please keep this user manual for future reference.
The information of this user manual is subject to change without prior notice

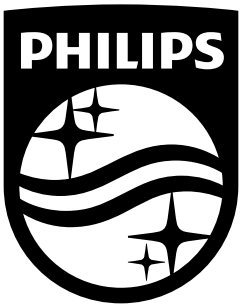

Register your product and learn more in the website link below:
www.philips.com/water

Specifications are subject to change without notice
© 2026 AquaShield
All rights reserved.
Philips and the Philips Shield Emblem are registered trademarks of
Koninklijke Philips N.V. and are used under license.
This product has been manufactured by and is sold under the responsibility of
Hong Kong AquaShield Health Technology Company Limited
and Hong Kong AquaShield Health Technology Company Limited is the warrantor in relation to this product.
Rev A JUN 26

Съдържание

I. Въведение в продукта 18

II. Спецификации на продукта 18

III. Преглед на продукта и илюстрация на монтажа 19

IV. Инсталация 19
- Подготовка преди инсталиране 20
- Монтаж на тройния сферичен кран 20
- Монтаж на смесителя 22
- Инсталиране на системата 23

V. Инструкции 24
- Преди първата употреба

VI. Поддръжка 25
- Рутинна поддръжка 25
- Живот на филтъра 26
- Смяна на филтърната касета 26

VII. Предпазни мерки 27

VIII. Отстраняване на неизправности 28

IX. Гаранция и обслужване 29

X. Включено в опаковката 29

I. Въведение в продукта

Поздравления за покупката и добре дошли във Philips! Това е 3-степенна система за микрофилтрация, която ефективно намалява частиците, вкуса и миризмата на хлор, количествата олово, VOC, PFOA, PFOS и микропластмаси*. Също така омекотява водата и предотвратява натрупването на котлен камък.

Прочетете внимателно това ръководство за употреба, преди да използвате уреда. Запазете го за бъдеща справка.

*Не е задължително веществата, които се отстраняват или намаляват чрез тази система, да се съдържат във водата на всички потребители.

II. Спецификации на продукта

Наименование на продукта	Система за филтриране на вода под мивката от Philips
Модел на продукта	AUT1216/10
Дебит на водата	2,5 литра/минута
Капацитет на филтриране	3650 л. за AUT810 & AUT811 7300 л. за AUT840
Налягане на входящата вода	0,1-0,4 MPa**
Температура на входящата вода	5-38 °C
Външна температура	4-40 °C
Приложим източник на вода	Обществена чешмяна вода, която отговаря на всички изисквания на Европейската директива за водата, предназначена за консумация от човека 98/83, и на националните изисквания за пренос в различните държави - членки на ЕС.

** Когато налягането на входящата вода надвишава 0,4 MPa, преди системата трябва да се монтира предпазен клапан. Когато налягането на водата на входа е под 0,1 MPa, преди системата трябва да се монтира уред за повишаване на налягането. Клапанът за изпускане на налягането и усилвателят на налягането трябва да се закупят отделно.

III. Преглед на продукта и илюстрация на монтажа

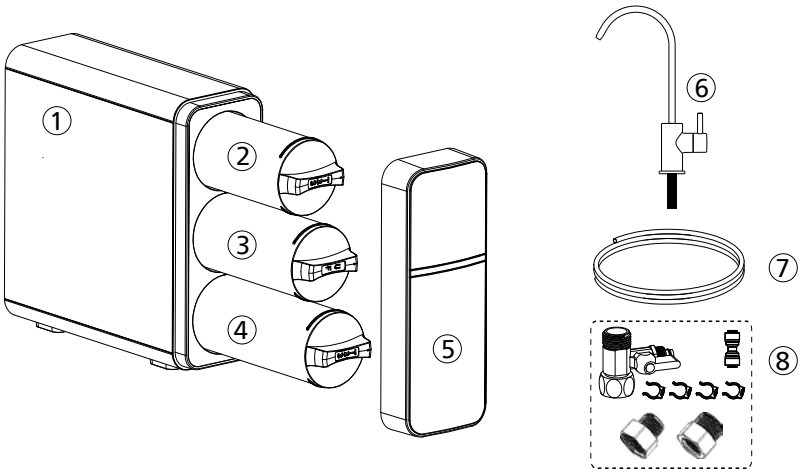

① Основен модул
② CP сложен филтър
③ UF филтър
④ CB постфилтър
⑤ Преден капак
⑥ Кранче
⑦ 1/4" PE тръба (бяла)
⑧ Комплект аксесоари

IV. Инсталация

Бележки:

- Преди монтажа е важно да проверите състоянието на системата, за да се уверите, че тя не е била повредена по време на транспортирането.
- Разопаковайте системата и нейните аксесоари. Отстранете защитния опаковъчен материал. За опаковката са използвани материали, които могат да се рециклират, и те трябва да се изхвърлят в съответните контейнери за рециклиране или в определен местен център за рециклиране.

ПРЕДУПРЕЖДЕНИЕ: Съхранявайте пластмасовите елементи на място, недостъпно за деца, тъй като те могат да бъдат опасни.

- Проверете дали нещо липсва от списъка на опаковката и обобщението.
- Имайки предвид, че системата ще подобри качеството на питейната вода, всички инструменти, които ще се използват в процеса на монтаж, трябва да бъдат чисти, без ръжда и мазнини.
- Процесът на инсталиране трябва да се извърши при подходящи хигиенни условия, като се вземат всички необходими предпазни мерки по отношение на материалите и компонентите, които ще влязат в контакт с водата, която ще се обработва или консумира.
- Избягвайте външно замърсяване на системата чрез неправилно боравене, използване на ръкавици, дезинфекциращ гел и миене на ръцете толкова често, колкото е необходимо по време на процеса на инсталиране, първата употреба и поддръжката на системата.

• Системата и инсталацията трябва да отговарят на приложимите местни разпоредби.
• Този продукт не може да бъде изхвърлян заедно с други битови отпадъци. В края на експлоатационния срок на продукта той трябва да бъде върнат на мястото на закупуване или в местен център за рециклиране, като се посочи, че съдържа електрически и електронни компоненти. Подходящото събиране и третиране на продуктите, които вече не могат да бъдат използвани, допринася за опазването на природните ресурси и предотвратява потенциални рискове за общественото здраве.



1. Подготовка преди монтажа

Изберете подходящо място за инсталиране на системата;
Проверете списъка на опаковката и се уверете, че разполагате с всички аксесоари от списъка;
Подгответенеобходимите инструменти за инсталиране:

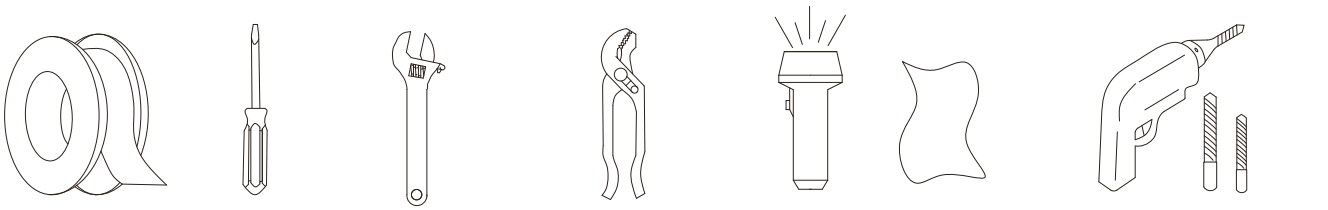

PTFE лента Отвертка Гаечен ключ Резачка за тръби Фенерче Парцал Електрическа бормашина

а. Моля, проверете аксесоарите за инсталиране съгласно списъка на опаковката в ръководството за експлоатация.
б. Моля, прекъснете водата и захранването преди монтажа.

2. Монтаж на тройния сферичен кран

а. Изключете подаването на студена вода. Завъртете кранчето за студена вода на чешмата, за да освободите налягането и да позволите на водата да изтече от тръбопровода. Изключете маркуча за студена вода от вентила за студена вода.

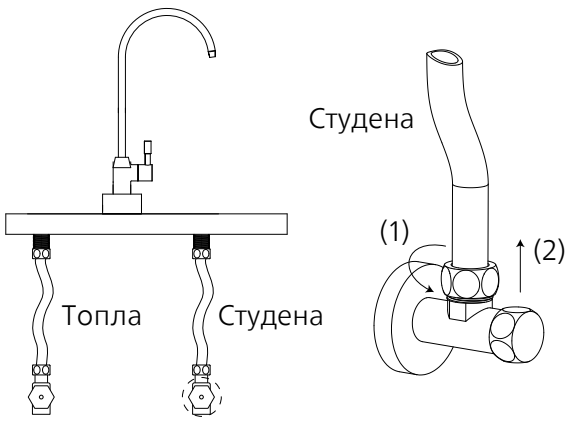

б. Поставете гайката на тройния сферичен кран върху 1/4" PE тръбата и поставете тръбата в изпъкналия конектор на тройния сферичен кран. Затегнете гайката с помощта на гаечен ключ.

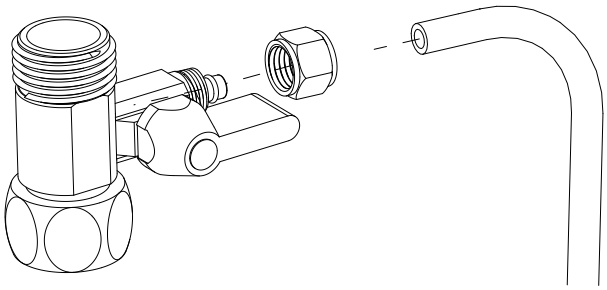

в. Монтирайте тройния сферичен кран на отвора за студена вода. Моля, не изпускайте уплътнението вътре в тройния сферичен кран по време на монтажа.

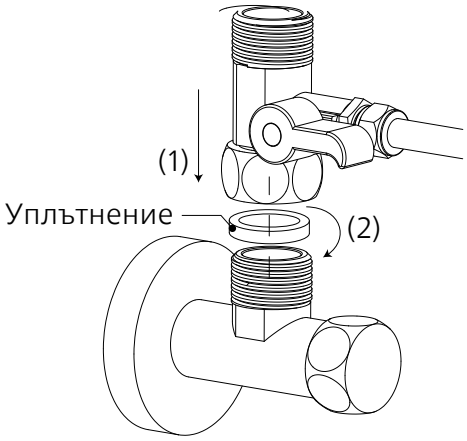

г. Свържете маркуча за студена вода с тройния сферичен кран и го завийте здраво с помощта на гаечен ключ. Моля, не изпускайте уплътнението в маркуча за студена вода по време на монтажа.

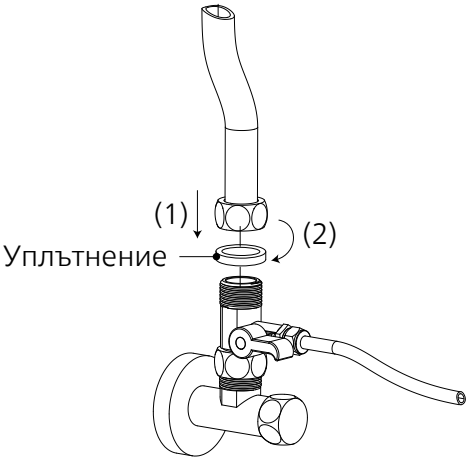

д. Изключете тройния сферичен кран. Включете подаването на студена вода. Избършете свръзките със сух плат, за да проверите дали има течове. Ако платът остане сух, това означава, че тройният сферичен кран е монтиран правилно.

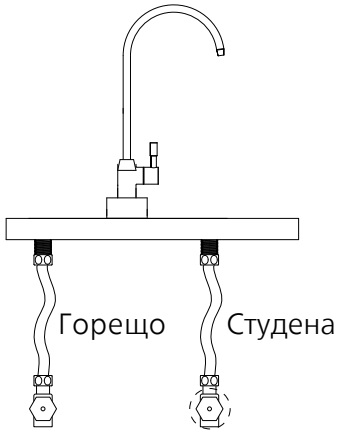

3. Монтаж на смесителя

Забележка:

Изберете подходяща позиция за монтаж. Средата, в която се монтира смесителят, трябва да отговаря на всички подходящи хигиенни и санитарни условия. Уверете се, че кранът е разположен стабилно върху повърхността на мивката или плота.

а. Пробийте отвор с диаметър 15 мм. Пропуснете тази стъпка, ако в мивката или в повърхността на плота вече има отвор.

б. Монтирайте смесителя съгласно схемата. Завинтете гайката на смесителя към тръбата на и завийте здраво.Под мивката поставете бързия конектор върху тръбата на смесителя и използвайте щипка, за да закрепите връзките.

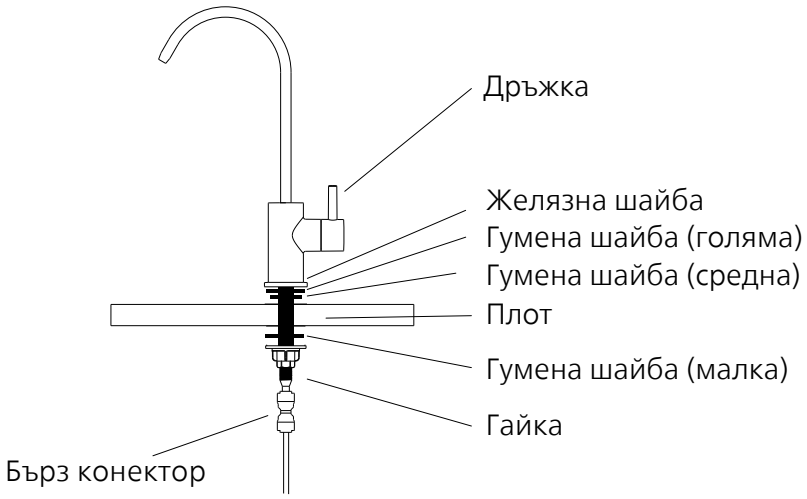

4. Инсталиране на системата

Забележка:

Проверете дали има достатъчно място за инсталиране на самата система, нейните аксесоари, връзки, както и за обслужване и ремонт. При никакви обстоятелства системата не трябва да се монтира на открито. Средата, в която се инсталира системата, трябва да отговаря на всички подходящи хигиенни и санитарни условия. Не допускайте върху системата да има външно капене на течности от тръби, канализация и други. Тази система трябва да бъде поставена върху стабилна и равна повърхност. Пазете системата от топлина. Не трябва да се поставя на място, където може да има изтичане на запалим газ.

а. Намерете подходящо място за системата.

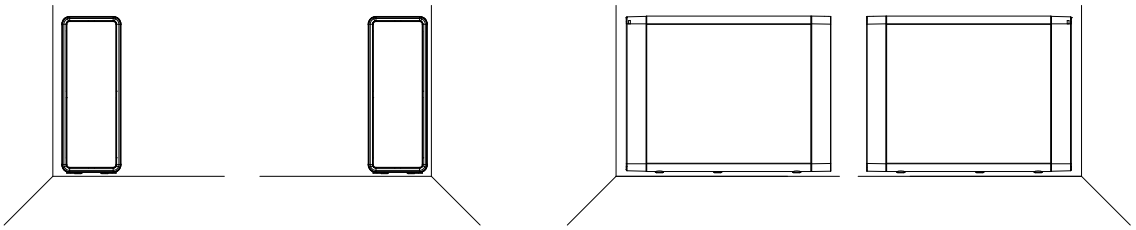

б. Свържете входа за вода и тройния сферичен кран. Измерете дължината на 1/4" тръбата, която ви е необходима за свързване на системата и тройния сферичен кран, и я отрежете по подходящ начин с помощта на резачка за тръби. Вкарайте единия край на 1/4" тръбата в тройния сферичен кран, а другия край - в отвора за подаване на вода в задната част на системата. Използвайте скоба, за да закрепите тръбата в отвора.

г. Свържете изводите за вода с кранчето. Измерете дължината на 1/4" тръбата, която ви е необходима за свързване на системата и смесителя, и я отрежете по подходящ начин с помощта на резачка за тръби. Поставете единия край на тръбата в бързата връзка, която е свързана със смесителя. Вкарайте другия край на тръбата в отвора за отвеждане на водата в задната част на системата. Използвайте скоба, за да закрепите тръбата в отвора.

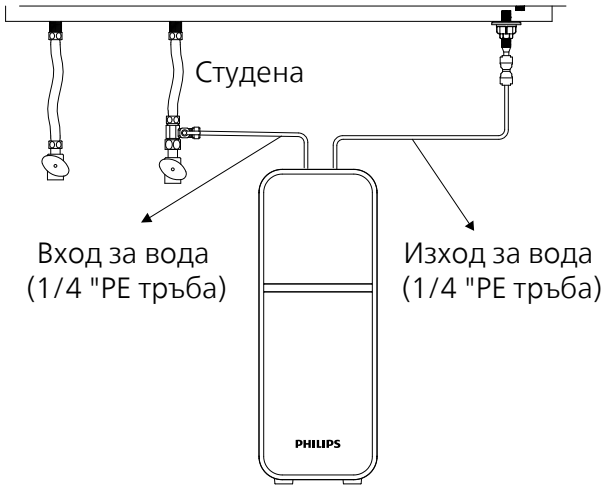

д. Проверете дали системата е инсталирана правилно и включете тройния сферичен кран.

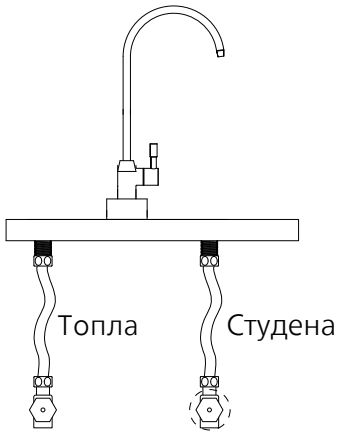

V. Преди първата употреба

1. Извадете филтърните касети, като ги завъртите по посока, обратна на часовниковата стрелка. Отбележете датата на подмяна на всеки филтър в съответствие с информацията за срока на експлоатация на филтъра в Глава VI. Поставете отново всички филтри в системата.

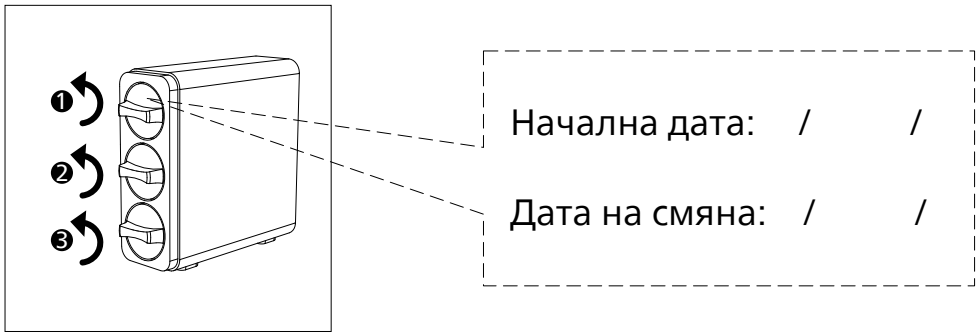

2. Включете кранчето. Избършете всички съединения и връзки с кърпа, за да проверите дали има течове. Ако повърхността остане суха, значи системата е инсталирана правилно. Оставете водата да тече в продължение на 10 минути, за да се промият филтърните касети. Сега системата е готова за използване. Забележка: Водата може да се събира за поливане на цветя или растения.

VI. Поддръжка

1. Рутинна поддръжка

- За почистване на корпуса на устройството не трябва да се използва органичен разтворител, например бензин. Ако е необходимо почистване, избършете внимателно повърхността на продукта с мокра кърпа.
- Ако системата не е използвана повече от 2 дни, оставете водата да тече поне 10 минути, за да се промият филтрите и системата.
- Ако системата няма да се използва продължително време (≥3 дни), извадете филтърните касети, запечатайте ги в пластмасови опаковки и ги съхранявайте в хладилника (не във фризера). Преди последващо ползване, включете пречистената вода за поне 10 минути, за да промиете филтрите и системата.

2. Живот на филтъра

Забележка:

За да постигнете най-добра производителност, сменяйте филтърната касета в съответствие с индикатора за продължителността на живота на филтъра или с цикъла за смяна на филтъра, предложен по-долу. Когато се наблюдава значително по-нисък поток, препоръчваме да смените и филтрите.

Тази система може да работи само с филтри Philips.

Филтър	Модел	Живот на филтъра	Капацитет на филтриране на вода (филтрирана вода)
CP сложен филтър	AUT810	12 месеца*	3650 л.
UF филтър	AUT840	24 месеца*	7300 л.
CB постфилтър	AUT811	12 месеца*	3650 л.

* Реалният живот на филтърната касета зависи от качеството на местната чешмяна вода и ежедневната употреба. Препоръчителният цикъл на подмяна е средна стойност, базирана на различното качество на местната чешмяна вода. Ако качеството на местната чешмяна вода е под средното, действителният живот на касетата ще се различава от препоръчания цикъл на подмяна. Ако филтърната касета е запушена, моля, сменете я.

3. Смяна на филтърната касета

а. Преди да смените филтърните касети, изключете водоснабдяването.

б. Свалете предния капак.

в. Завъртете филтърната касета, която трябва да се смени, обратно на часовниковата стрелка и я извадете.

г. Отстранете опаковката на новата филтърна касета и я поставете в системата. Завъртете по посока на часовниковата стрелка, за да изравните триъгълната икона върху филтърната касета с иконата за заключване върху системата.

д. Включете кранчето. Оставете водата да тече минимум 10 минути, за да се отмият въздухът и въглеродните съединения от филтъра.

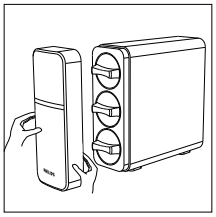

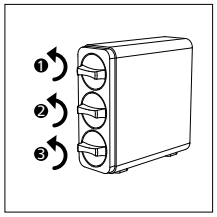

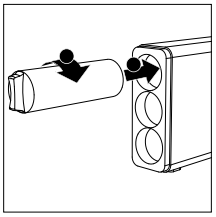

VII. Предпазни мерки

- Винаги използвайте градска чешмяна вода като източник на вода. Не използвайте вода, която е микробиологично опасна или с неизвестно качество, без да е извършена подходяща дезинфекция преди или след системата.
- Тази система не е предназначена за използване от лица (включително деца) с намалени физически, сетивни или умствени способности или с недостатъчен опит и познания, освен ако не разполагат с надзор или инструкции за използването на уреда от лице, отговорно за тяхната безопасност. Децата трябва да бъдат наблюдавани, за да се гарантира, че няма да си играят със системата.
- Не забравяйте да боравите със системата внимателно и предпазливо. Не се опитвайте да модифицирате или ремонтирате системата сами, в противен случай гаранцията става невалидна.
- Това устройство е предназначено само за домашна употреба.
- Температурата на водата на входа на системата трябва да бъде в рамките на 5-38 °C. Когато температурата на входящата вода надвиши 38 °C, филтърът може да се повреди и да стане негоден. Ако температурата на входящата вода е по-ниска от 5 °C, това може да доведе до замръзване и разкъсване на частите на системата, което ще доведе до изтичане на вода.
- Не променяйте реда на инсталиране на филтърните касети, за да не се наруши ефективността на филтриране на системата.
- Включете крана, за да изпразните системата.
- Вероятни опции за неизправност:

• Протичане
• Продуктът е напукан или повреден
• Машината не работи
• Чува се необичаен звук

Моля, свържете се с отдела за грижа за потребителите за незабавна проверка

- Ако не използвате системата за продължителен период от време, изключете подаването на вода и завъртете крана, за да освободите вътрешното налягане, за да избегнете повреда на системата.

VIII. Отстраняване на неизправности

Проблем	Възможни причини	Решения
Скоростта на потока се забавя.	Филтърът е блокиран.	Сменете филтъра.
	Налягането на входящата вода е ниско.	Изчакайте, докато налягането на входящата вода се стабилизира, или инсталирайте устройство за повишаване на налягането преди системата, ако налягането на водата на входа е постоянно по-ниско от 0,1 Mpa.
	Вентилът за студена вода или кранът не са напълно включени.	Включете докрай вентила за студена вода или крана.
Теч на вода.	Тръбопроводите или филтърните касети не са монтирани правилно.	Инсталирайте отново системата съгласно това ръководство за потребителя.
	Повредени части.	Свържете се с отдела за грижи за потребителя.
От крана не излиза вода.	Вентилът за студена вода или тройният сферичен кран са изключени.	Включете крана.
	Филтърът е блокиран.	Сменете филтъра.
	Филтърните касети не са монтирани правилно.	Инсталирайте отново филтърните касети съгласно това ръководство на потребителя.
	Други необичайни обстоятелства.	Свържете се с отдела за грижа за потребителя.
Лошо качество на водата на изхода.	Филтърът е достигнал края на живота си.	Сменете филтъра.
	Системата не е била използвана известно време.	Включете крана и оставете водата да тече в продължение на 5-10 минути.
	Качеството на входящата вода е лошо .	Винаги използвайте градска чешмяна вода като източник на вода. Не използвайте вода, която е микробиологично опасна или с неизвестно качество, без да е извършена подходяща дезинфекция преди или след системата.

IX. Гаранция и обслужване

Ако се нуждаете от информация или имате някакви проблеми, моля, посетете www.philips.com или се свържете с центъра за грижа за потребителите във вашата страна. Ако във вашата страна няма център за грижа за потребителите, обърнете се към местен дилър. В рамките на две години от датата на закупуване ще получите безплатно гаранционно обслужване за всички повреди, причинени от производствения процес, или компоненти, увредени при нормална експлоатация, след потвърждаване от нашата служба за поддръжка. Гаранционното обслужване не включва често заменяеми консумативи, спомагателни устройства, транспортни такси и обслужване на място. Моля, покажете документа за покупка на сервизния персонал по време на поддръжката.

X. Включено в опаковката

Име на частта	Количество
Основен модул	1 бр
Преден капак	1 бр
CP сложен филтър	1 бр
UF филтър	1 бр
CB постфилтър	1 бр
Кранче	1 бр
1/4" PE тръба (бяла)	1 бр
Комплект аксесоари	1 бр
Ръководство за употреба	1 бр

Моля, запазете това ръководство за потребителя за бъдещи справки.
Информацията в това ръководство за потребителя може да бъде променена без предварително уведомление.

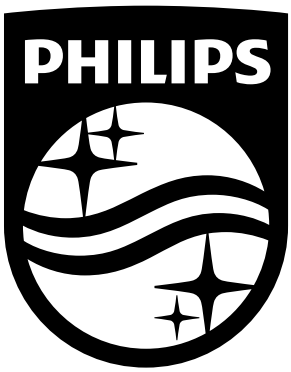

Регистрирайте своя продукт и научете повече на нашия уебсайт:

www.philips.com/water

Спецификациите подлежат на промяна без предизвестие
© 2026 AquaShield
Всички права запазени.
Philips и логото на Philips Shield са регистрирани търговски марки на Koninklijke Philips N.V. и се използват съгласно лиценз.
Този продукт е произведен и се продава под отговорността на Hong Kong AquaShield Health Technology Company Limited като Hong Kong AquaShield Health Technology Company Limited е гарант по отношение на този продукт.
Редакция A JUN 26

Obsah

I. Představení produktu 32

II. Specifikace produktu 32

III. Přehled produktu a vyobrazení instalace 33

IV. Instalace 33
- Příprava před instalací 34
- Instalace trojcestného kulového ventilu 34
- Instalace vodovodní baterie 36
- Instalace systému 37

V. Pokyny 38
- Před prvním použitím

VI. Údržba 39
- Běžná údržba 39
- Životnost filtru 40
- Výměna filtrační kazety 40

VII. Bezpečnostní opatření 41

VIII. Řešení problémů 42

IX. Záruka a servis 43

X. Seznam položek 43

I. Představení produktu

Gratulujeme k nákupu a vítáme vás u společnosti Philips! Jedná se o třístupňový mikrofiltrační systém, který účinně redukuje pevné částice, chuť a zápach chlóru, olovo, těkavé organické látky, PFOA, PFOS a mikroplasty*. Také změkčuje vodu a zabraňuje usazování vodního kamene.

Před použitím spotřebiče si pečlivě přečtěte tento návod. Uložte si jej pro budoucí nahlédnutí.

*Látky odstraněné nebo redukované tímto systémem nemusí být nutně obsaženy ve vodě všech uživatelů.

II. Specifikace produktu

Název produktu	Systém Philips pro filtraci vody pod dřezem
Model produktu	AUT1216/10
Průtok vody	2,5 litru/minutu
Filtrační kapacita	3650 l pro AUT810 & AUT811 7300 l pro AUT840
Tlak vstupní vody	0,1-0,4 MPa**
Teplota vstupní vody	5-38 °C
Teplota prostředí	4-40 °C
Použitelný zdroj vody	Voda z obecního vodovodu, která splňuje všechny požadavky směrnice Rady 98/83/ES o jakosti vody určené k lidské spotřebě a její transpozice v jednotlivých členských státech EU.

** Pokud tlak vstupní vody přesáhne 0,4 MPa, měl by být před systémem nainstalován přetlakový pojistný ventil. Pokud je tlak vstupní vody nižší než 0,1 MPa, měl by být před systém instalován posilovač tlaku. Přetlakový ventil a tlakový zesilovač je třeba zakoupit samostatně.

III. Přehled produktu a vyobrazení instalace

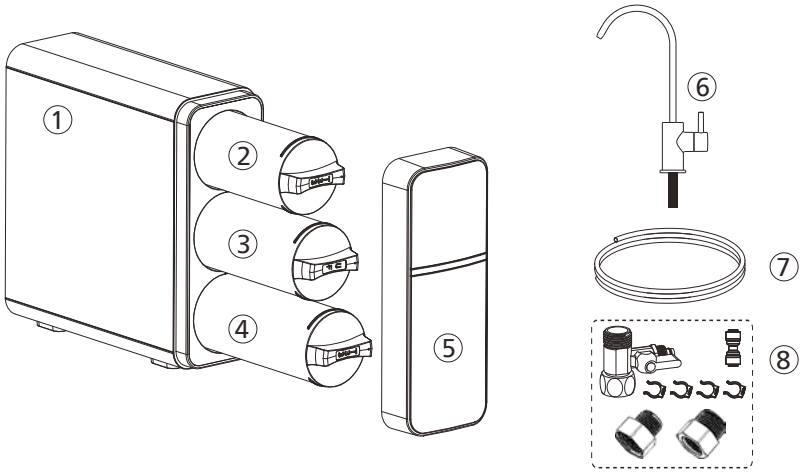

① Pryskyřičný filtr
② CP složený filtr
③ UF filtr
④ CB post-filtr
⑤ Přední kryt
⑥ Vodovodní baterie
⑦ 1/4" PE trubka (bílá)
⑧ Sada příslušenství

IV. Instalace

Poznámky:

- Před instalací je důležité zkontrolovat stav systému a ujistit se, že nebyl poškozen během přepravy.
- Vybalte systém a jeho příslušenství. Odstraňte ochranný obalový materiál. Pro obal byly použity recyklovatelné materiály, které by měly být vyhozeny do příslušných recyklačních kontejnerů nebo v příslušném místním recyklačním centru.

VAROVÁNÍ: Plastové sáčky uchovávejte mimo dosah dětí, protože mohou být nebezpečné.

- Podle seznamu položek a přehledu zkontrolujte, zda něco nechybí.
- Vzhledem k tomu, že systém zlepší kvalitu pitné vody, by měly být všechny nástroje, které se při instalaci použijí, čisté, bez rzi a mastnoty.
- Instalace by měla probíhat za vhodných hygienických podmínek. S ohledem na materiály a součásti, které přijdou do styku s upravovanou nebo spotřebovávanou vodou, by měla být přijata veškerá nezbytná opatření.
- Pomocí používání rukavic a dezinfekčního gelu a přiměřeně častého mytí rukou během instalace, prvního použití a údržby systému zabraňte vnější kontaminaci systému z důvodu nesprávné manipulace.

- Systém a instalace musí být v souladu s platnými místními předpisy.
- Tento produkt nelze likvidovat společně s ostatními domácími odpady. Na konci životnosti by měl být produkt vrácen prodejci nebo odevzdán v místním recyklačním centru s upozorněním, že obsahuje elektrické a elektronické součástky. Vhodný sběr a zpracování produktu, který již není určen k použití, přispívá k zachování přírodních zdrojů a zabraňuje případným rizikům pro veřejné zdraví.



1. Přípravy před instalací

Vyberte vhodné místo pro instalaci systému;
Zkontrolujte seznam položek a ujistěte se, že máte veškeré příslušenství uvedené na seznamu;
Připravte si potřebné nástroje pro instalaci:

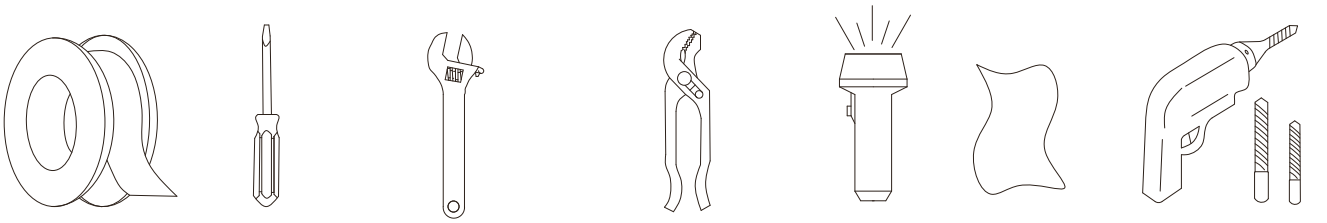

Páska PTFE | Šroubovák | Francouzský klíč | Řezačka na trubky | Svítilna | Hadřík | Elektrická vrtačka

a. Zkontrolujte instalační příslušenství podle seznamu v návodu k použití.
b. Před instalací odpojte přívod vody a napájení.

2. Instalace trojcestného kulového ventilu

a. Vypněte přívod studené vody. Otočte kohoutek studené vody v kuchyni, abyste uvolnili tlak a nechali vodu z potrubí odtéct. Odpojte hadici studené vody od ventilu studené vody.

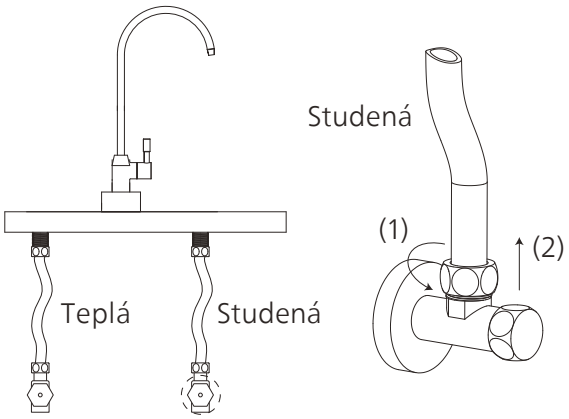

b. Nasaďte matici trojcestného kulového ventilu na 1/4" PE trubku a zasuňte trubku do konvexního konektoru trojcestného kulového ventilu. Matici utáhněte klíčem.

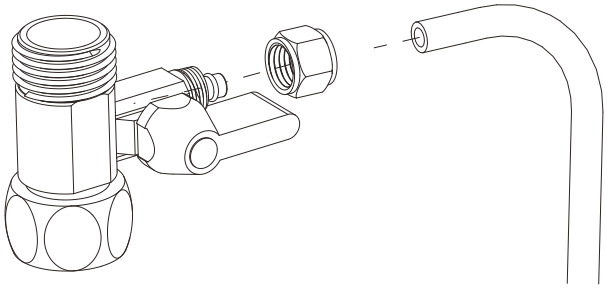

c. Na ventil studené vody nainstalujte trojcestný kulový ventil. Při instalaci nevynechejte těsnění uvnitř trojcestného kulového ventilu.

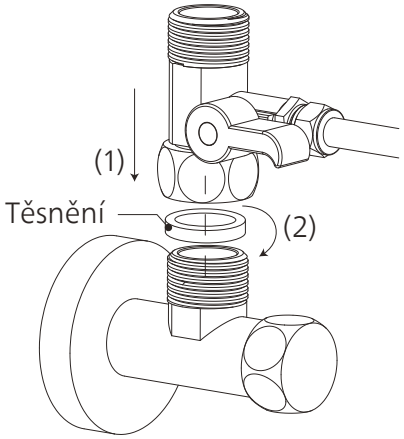

d. Připojte hadici studené vody k trojcestnému kulovému ventilu a pevně ji zašroubujte klíčem. Při instalaci nevynechejte těsnění v hadici studené vody.

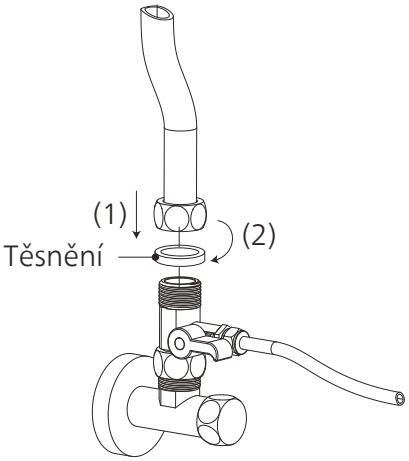

e. Vypněte trojcestný kulový ventil. Zapněte přívod studené vody. Otřete spoje kapesníkem, abyste zjistili, zda nedochází k úniku. Pokud kapesník zůstane suchý, znamená to, že je trojcestný kulový ventil správně nainstalován.

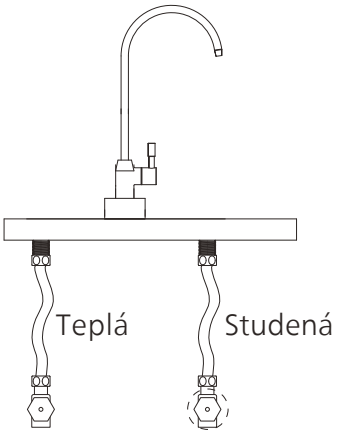

3. Instalace vodovodní baterie

Poznámka:

Zvolte vhodnou instalační polohu. Prostředí, ve kterém je vodovodní baterie instalována, by mělo splňovat všechny vhodné hygienické a sanitační podmínky. Ujistěte se, že vodovodní baterie sedí na povrchu dřezu nebo kuchyňské linky rovně.

a. Vyvrtejte otvor o průměru 15 mm. Tento krok vynechejte, pokud je již ve dřezu nebo v povrchu kuchyňské linky otvor.

b. Vodovodní baterii namontujte podle schématu. Našroubujte matici tyče vodovodní baterie na tyč vodovodní baterie a pevně ji utáhněte.Pod umyvadlem nasaďte rychlospojku na trubku baterie a sponu použijte k zajištění spojů.

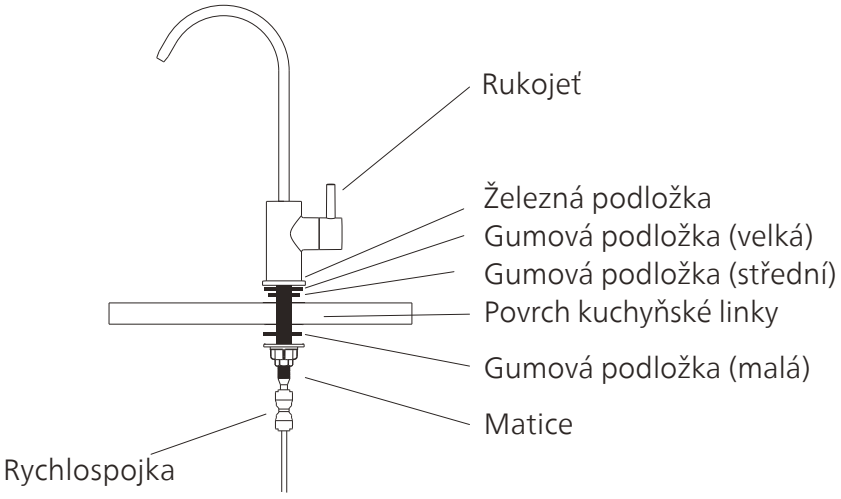

4. Instalace systému

Poznámka:

Zkontrolujte, zda je k dispozici dostatečný prostor pro instalaci samotného systému, jeho příslušenství, spoje, servis a opravy. Systém by v žádném případě neměl být instalován ve venkovním prostředí. Prostředí, kde je systém instalován, by mělo splňovat všechny příslušné hygienické a sanitační podmínky. Zabraňte vnějšímu odkapávání kapalin z potrubí nebo kanalizace apod. na systém. Tento systém by měl být umístěn na stabilním a rovném povrchu. Systém uchovávejte mimo dosah tepla. Nesmí být umístěn na místě, kde může docházet k úniku hořlavých plynů.

a. Najděte pro systém vhodné místo.

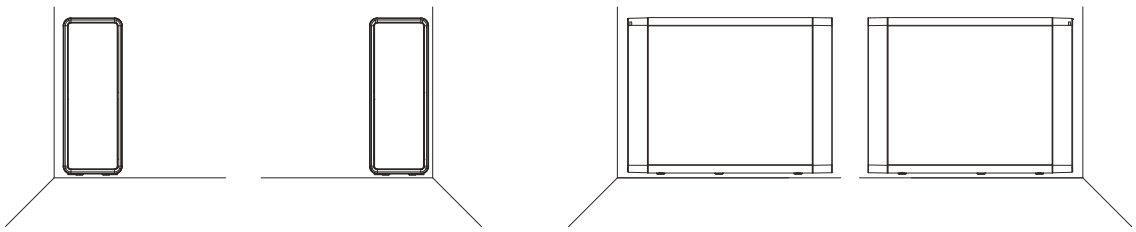

b. Připojte přívod vody a trojcestný kulový ventil. Změřte délku 1/4" trubky, kterou potřebujete k propojení systému a trojcestného kulového ventilu, a uřízněte ji odpovídajícím způsobem pomocí řezačky na trubky. Jeden konec 1/4" trubky připojte k trojcestnému kulovému ventilu a druhý konec k otvoru pro přívod vody v zadní části systému. Trubku v otvoru zajistěte pomocí svorky.

c. Připojte vývod vody a vodovodní baterii. Změřte délku 1/4" trubky, kterou potřebujete k propojení systému a baterie, a uřízněte ji odpovídajícím způsobem pomocí řezačky na trubky. Jeden konec trubky zasuňte do rychlospojky, která je spojena s vodovodní baterií. Druhý konec trubky zasuňte do otvoru pro odtok vody v zadní části systému. Trubku v otvoru zajistěte pomocí svorky.

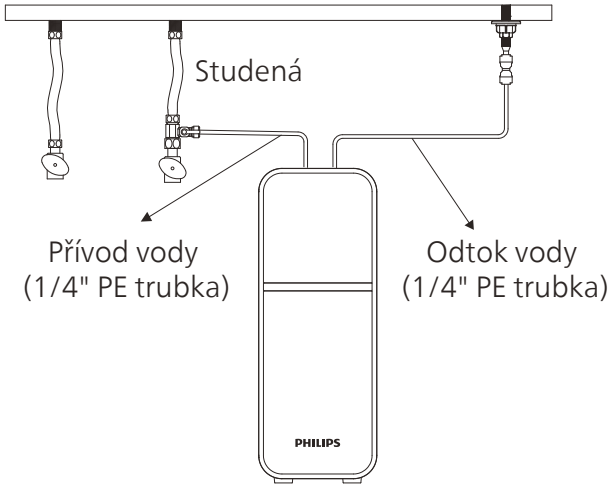

d. Zkontrolujte, zda je systém správně nainstalován, a zapněte trojcestný kulový ventil.

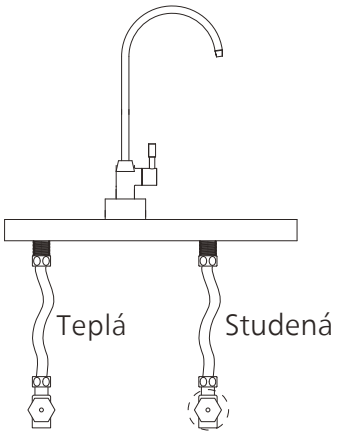

V. Před prvním použitím

1. Vyjměte filtrační kazety otočením proti směru hodinových ručiček. Označte datum výměny každého filtru podle informací o životnosti filtru v kapitole VI. Znovu vložte všechny filtry do systému.

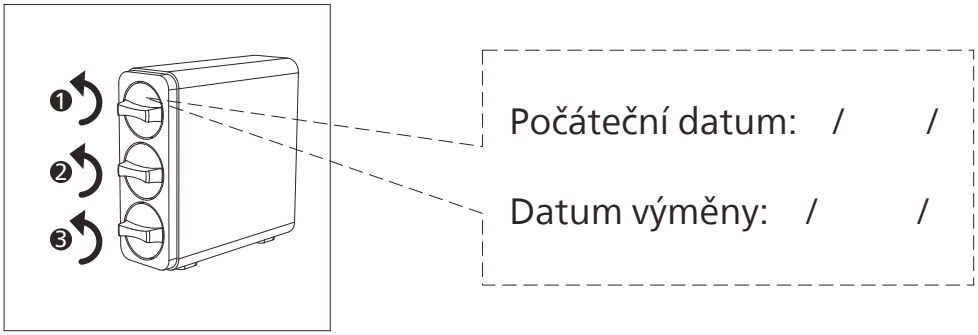

2. Zapněte vodovodní baterii. Otřete všechny spoje kapesníkem a zkontrolujte, zda nedochází k úniku.

Pokud kapesník zůstane suchý, znamená to, že je systém správně nainstalován. Nechte vodu téct po dobu 10 minut, aby se propláchly filtrační kazety. Nyní je systém připraven k použití.

Poznámka: Vodu lze sbírat na zalévání květin nebo rostlin.

VI. Údržba

1. Běžná údržba

- K otírání krytu přístroje se nesmí používat organická rozpouštědla, jako je benzín. V případě potřeby čištění jemně otřete povrch produktu vlhkým hadříkem.
- Pokud se systém nepoužívá déle než 2 dny, nechte vodu téct alespoň 10 minut, aby se filtry a systém propláchly.
- Pokud systém nebudete delší dobu používat (déle než 3 dny), vyjměte filtrační kazety, utěsněte je plastovým obalem a uložte je do chladničky (ne do mrazničky). Před dalším použitím nechte vodu téct alespoň 10 minut, aby se filtry a systém propláchly.

2. Životnost filtru

Poznámka:

Pro zajištění co nejlepšího výkonu přístroje vyměňujte filtrační kazetu podle indikátoru životnosti filtru nebo níže doporučeného cyklu vyměňování filtru. Pokud je pozorován výrazně nižší průtok, také doporučujeme vyměnit filtry.

Tento systém může fungovat pouze s filtry Philips.

Filtr	Model	Životnost filtru	Životnost uhlíkového filtru (kód modelu: AUT811/10)
CP složený filtr	AUT810	12 měsíců	3650 l
UF filtr	AUT840	24 měsíců	7300 l
CB post-filtr	AUT811	12 měsíců	3650 l

* Skutečná životnost filtrační kazety závisí na kvalitě místní vody z vodovodu a na každodenním používání. Doporučený cyklus výměny je průměrný a vychází z různé kvality místní vody z vodovodu. Pokud je kvalita místní vody z vodovodu nižší než průměr, skutečná životnost kazety se liší od doporučeného cyklu výměny. Pokud je filtrační kazeta ucpaná, vyměňte ji.

3. Výměna filtrační kazety

a. Před výměnou filtrační kazety vypněte přívod vody.
b. Sejměte přední kryt.
c. Otočte filtrační kazetu, kterou je třeba vyměnit, proti směru hodinových ručiček a vytáhněte ji.
d. Sejměte obal nové filtrační kazety a vložte ji do systému. Otáčením ve směru hodinových ručiček zarovnejte ikonu trojúhelníku na filtrační kazetě s ikonou zámku na systému.
e. Zapněte vodovodní baterii. Nechte vodu téct minimálně 10 minut, aby se z filtru vyplavil vzduch a sloučeniny uhlíku.

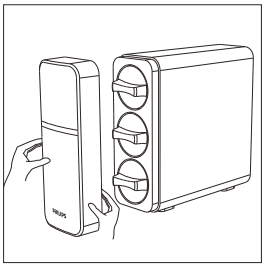
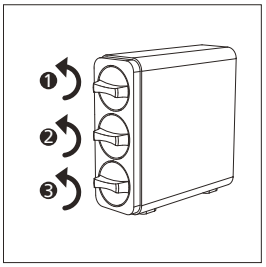

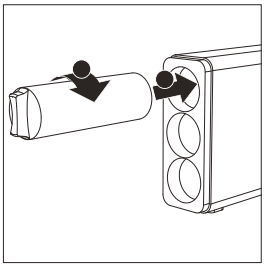

VII. Bezpečnostní opatření

- Jako zdroj vody vždy používejte vodu z obecního vodovodu. Nepoužívejte vodu, která je mikrobio logicky nebezpečná nebo jejíž kvalita není známa, bez odpovídající dezinfekce před použitím systému nebo po něm.
- Tento systém není určen pro použití osobami (včetně dětí) se sníženými fyzickými, smyslovými nebo duševními schopnostmi nebo s nedostatečnými zkušenostmi a znalostmi, pokud jim osoba odpovědná za jejich bezpečnost neposkytuje dohled nebo je nepoučila o používání přístroje. Děti by měly být pod dohledem, aby si se systémem nehrály.
- Se systémem zacházejte šetrně a opatrně. Nepokoušejte se systém sami měnit nebo opravovat, jinak záruka pozbývá platnosti.
- Toto zařízení je určeno pouze pro domácí použití.
- Teplota vstupní vody do systému by měla být v rozmezí 5–38 °C. Pokud teplota vstupní vody překročí 38 °C, může dojít k poškození filtru a jeho znehodnocení. Pokud je teplota vstupní vody nižší než 5 °C, může dojít k zamrznutí a prasknutí částí systému, což může vést k úniku vody.
- Pořadí instalace filtračních kazet neměňte, aby nedošlo k ovlivnění filtračního výkonu systému.
- Pokud otočíte kohoutkem, vyprázdníte systém.
- Poruchové události zahrnují:

• Únik
• Produkt je prasklý nebo poškozený
• Stroj nefunguje
• Je slyšet abnormální zvuk

Okamžitě se obraťte na oddělení péče o spotřebitele a požádejte o kontrolu.

- Pokud systém delší dobu nepoužíváte, vypněte přívod vody a otočte kohoutkem, aby se uvolnil vnitřní tlak a nedošlo k poškození systému.

VIII. Řešení problémů

Problém	Možné příčiny	Řešení
Průtok se zpomaluje.	Filtr je ucpaný.	Vyměňte filtr.
	Tlak vstupní vody je nízký.	Počkejte, až se tlak vstupní vody ustálí, nebo nainstalujte před systém posilovač tlaku, pokud je tlak vstupní vody trvale nižší než 0,1 Mpa.
	Ventil studené vody nebo kohoutek není zcela zapnutý.	Zapněte ventil studené vody nebo kohoutek naplno.
Únik vody.	Potrubí nebo filtrační kazety nejsou správně nainstalovány.	Znovu nainstalujte systém podle této uživatelské příručky.
	Poškozené díly.	Kontaktujte péči o spotřebitele.
Z baterie nevytéká voda.	Ventil studené vody nebo trojcestný kulový ventil je vypnutý.	Zapněte ventily.
	Filtr je ucpaný.	Vyměňte filtr.
	Filtrační kazety nejsou správně nainstalovány.	Znovu nainstalujte filtrační kazety podle této uživatelské příručky.
	Jiné neobvyklé okolnosti.	Kontaktujte péči o spotřebitele.
Špatná kvalita výstupní vody.	Filtr dosáhl konce životnosti.	Vyměňte filtr.
	Systém nebyl nějakou dobu používán.	Zapněte kohoutek a nechte vodu téct po dobu 5–10 minut.
	Kvalita vstupní vody je špatná.	Jako zdroj vody vždy používejte vodu z obecního vodovodu. Nepoužívejte vodu, která je mikrobiologicky nebezpečná nebo jejíž kvalita není známa, bez odpovídající dezinfekce před systémem nebo po něm.

IX. Záruka a servis

Pokud potřebujete informace nebo máte jakékoli potíže, navštivte prosím www.philips.com nebo se obraťte na středisko péče o spotřebitele ve vaší zemi. Pokud ve vaší zemi není centrum péče o spotřebitele, obraťte se na místního prodejce. Během dvou let od data nákupu obdržíte bezplatný záruční servis na jakékoli poškození způsobené výrobním procesem nebo součástkami při běžném provozu, což potvrdí náš servis. Záruční servis nezahrnuje často vyměňované spotřební díly, pomocná zařízení, poplatky za dopravu a servis od dveří ke dveřím. Při údržbě předložte servisnímu personálu doklad o koupi.

X. Seznam položek

Název dílu	Množství
Hlavní jednotka	1 ks
Přední kryt	1 ks
CP složený filtr	1 ks
UF filtr	1 ks
CB post-filtr	1 ks
Vodovodní baterie	1 ks
1/4" PE trubka (bílá)	1 ks
Sada příslušenství	1 ks
Návod k použití	1 ks

Tento návod k použití si uschovejte pro budoucí nahlédnutí.
Informace v tomto návodu k použití se mohou změnit bez předchozího upozornění.

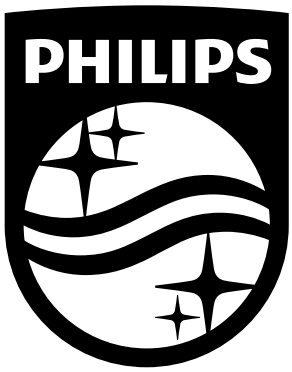

Zaregistrujte svůj výrobek a získejte více informací prostřednictvím níže uvedeného odkazu:

www.philips.com/water

Specifikace se mohou změnit bez předchozího upozornění
© 2026 AquaShield
Všechna práva vyhrazena.
Philips a emblém štítu Philips jsou registrované ochranné známky společnosti Koninklijke Philips N.V. a jsou použity na základě licence.
Tento výrobek byl vyroben a je prodáván na odpovědnost společnosti Hong Kong AquaShield Health Technology Company Limited a společnost Hong Kong AquaShield Health Technology Company Limited je v souvislosti s tímto výrobkem poskytovatelem záruky.
Rev A 06/26

INHALT

I. Produkt-Einführung 46

II. Produkt-Spezifikationen 46

III. Produktübersicht und Darstellung der Einrichtung 47

IV. Einrichtung 47

- Vorbereitungen vor der Installation 48
- Installieren des Dreiwegekugelventils 48
- Installieren des Wasserhahns 50
- Installieren des Systems 51

V. Vor der erstmaligen Verwendung 52

VI. Wartung 53

- Routinemäßige Wartung 53
- Nutzungsdauer des Filters 54
- Austausch der Filterpatrone 54

VII. Vorsichtsmaßnahmen 55

VIII. Problembehebung 56

IX. Garantie & Service 57

X. Packliste 57

I. Produkt-Einführung

Herzlichen Glückwunsch zu Ihrem Kauf und willkommen bei Philips! Dies ist ein 3-stufiges Mikrofiltersystem, das Partikel, Chlorgeschmack und -geruch, Blei, VOCs, PFOA, PFOS und Mikroplastik* wirksam reduziert. Es enthärtet außerdem das Wasser und verhindert Kalkablagerungen.

Lesen Sie dieses Benutzerhandbuch sorgfältig durch, bevor Sie das Gerät verwenden. Bewahren Sie es zum späteren Nachschlagen auf.

* Die Stoffe, die durch dieses System entfernt oder reduziert werden, sind nicht unbedingt im Wasser aller Benutzer enthalten.

II. Produkt-Spezifikationen

Name des Produkts	Philips Untertisch-Wasserfiltersystem
Produktmodell	AUT1216/10
Wasserdurchfluss	2,5 Liter/Minute
Kapazität der Filtration	3650 l für AUT811 & AUT810 37000 l für AUT840
Druck im Eingangswasser	0,1-0,4 MPa**
Temperatur des Eingangswassers	5-38 °C
Umgebungstemperatur	4-40 °C
Geeignete Wasserquelle	Kommunales Leitungswasser, das alle Anforderungen der Europäischen Richtlinie 98/83 über Wasser für den menschlichen Gebrauch und deren nationale Umsetzungen in den verschiedenen EU-Mitgliedstaaten erfüllt.

** Wenn der Druck des Eingangswassers 0,4 MPa übersteigt, sollte ein Überdruckventil vor dem System eingerichtet werden. Wenn der Druck des Eingangswassers unter 0,1 MPa liegt, sollte eine Druckerhöhungsanlage vor dem System installiert werden. Das Überdruckventil ist nicht im Lieferumfang enthalten und muss separat erworben werden.

III. Produktübersicht und Darstellung der Einrichtung

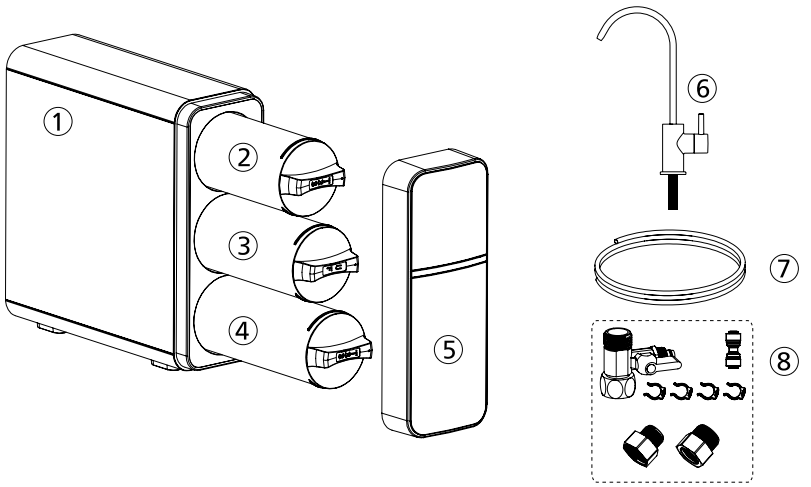

① Haupteinheit
② CP-Verbundfilter
③ UF-Filter
④ CB-Nachfilter
⑤ Vordere Abdeckung
⑥ Wasserhahn
⑦ ¼-Zoll-PE-Rohr
⑧ Zubehörset

IV. Einrichtung

Hinweise:

- Vor der Einrichtung ist es wichtig, den Zustand des Systems zu überprüfen, um sicherzustellen, dass es während des Transports nicht beschädigt worden ist.
- Packen Sie das System und sein Zubehör aus. Entfernen Sie das schützende Verpackungsmaterial. Für die Verpackung wurden wiederverwertbare Materialien verwendet, die Sie in den dafür vorgesehenen Sammelbehältern oder bei den örtlichen Recyclingstellen entsorgen sollten.

WARNUNG: Bewahren Sie Plastiktüten außerhalb der Reichweite von Kindern auf, da sie gefährlich sein können.

- Überprüfen Sie anhand des Lieferumfangs und der Übersicht, ob etwas fehlt.
- Da das System die Qualität Ihres Trinkwassers verbessern wird, sollten alle Werkzeuge, die Sie bei der Einrichtung verwenden, sauber, rost- und fettfrei sein.
- Die Einrichtung sollte unter angemessenen hygienischen Bedingungen erfolgen, wobei alle notwendigen Vorsichtsmaßnahmen in Bezug auf Materialien und Komponenten zu treffen sind, die mit dem zu behandelnden oder zu konsumierenden Wasser in Kontakt kommen.
- Vermeiden Sie eine externe Verunreinigung des Systems durch unsachgemäße Handhabung, verwenden Sie Handschuhe, Desinfektionsgel und waschen Sie sich die Hände so oft wie nötig während der Einrichtung, der ersten Benutzung und der Wartung des Systems.

- Das System und die Einrichtung müssen den geltenden örtlichen Vorschriften entsprechen.
- Dieses Produkt darf nicht zusammen mit anderen Haushaltsabfällen entsorgt werden.
  Am Ende der Lebensdauer des Produkts sollten Sie es mit dem Hinweis, dass es elektrische und elektronische Komponenten enthält, an den Ort des Kaufs oder an ein örtliches Recyclingzentrum zurückgeben. Die ordnungsgemäße Sammlung und Behandlung des nicht mehr zu verwendenden Produkts trägt zur Erhaltung der natürlichen Ressourcen bei und vermeidet mögliche Risiken für die öffentliche Gesundheit.



1. Vorbereitungen vor der Installation

Wählen Sie eine geeignete Position für die Installation des Systems aus.
Überprüfen Sie den Lieferumfang und stellen Sie sicher, dass Sie alle auf der Liste aufgeführten Zubehörteile haben.
Bereiten Sie die für die Installation erforderlichen Werkzeuge vor:

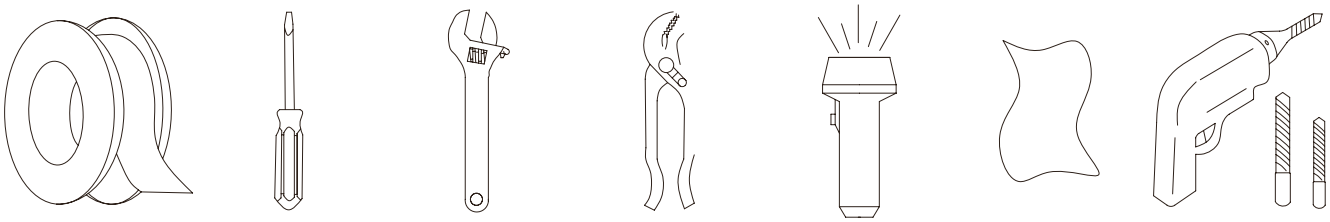

PTFE-Band | Schrauben-dreher | Schrauben-schlüssel | Schneide-zange | Taschen-lampe | Lappen | Bohr-maschine

a. Bitte überprüfen Sie das Installationszubehör anhand des Lieferumfangs in der Bedienungsanleitung.
b. Bitte stellen Sie vor dem Installieren die Wasser- und Stromzufuhr ab.

2. Installieren des Dreiwegekugelventils

a. Drehen Sie die Kaltwasserzufuhr ab. Drehen Sie den Kaltwasserhahn in der Küche auf, um den Druck zu entlasten und das Wasser aus der Leitung ablaufen zu lassen. Ziehen Sie den Kaltwasserschlauch vom Kaltwasserventil ab.

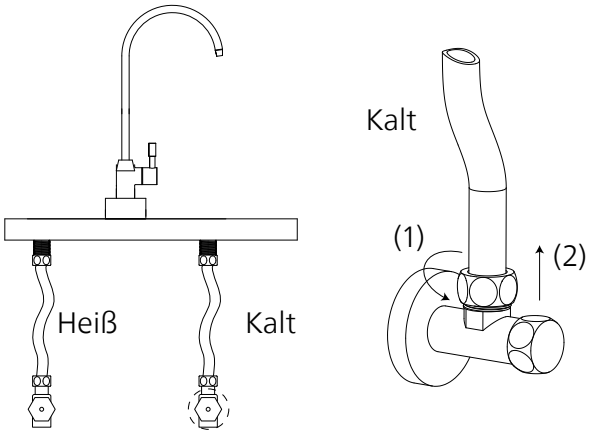

b. Setzen Sie die Mutter des Dreiwegekugelventils auf das weiße ¼-Zoll-PE-Rohr und stecken Sie das Rohr in den konvexen Anschluss des Dreiwegekugelventils. Ziehen Sie die Mutter mit einem Schraubenschlüssel fest.

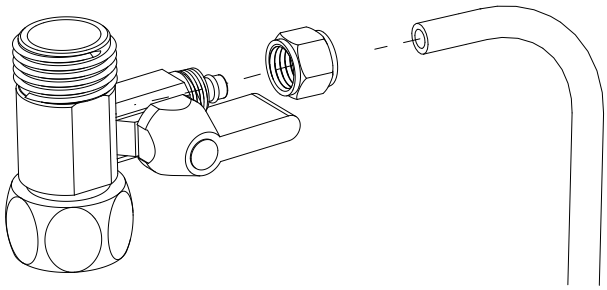

c. Installieren Sie den Drei-Wege-Kugelhahn auf dem Kaltwasserventil.
Bitte achten Sie darauf, dass Sie die Dichtung im Dreiwegekugelhahn nicht vergessen, wenn Sie ihn installieren.

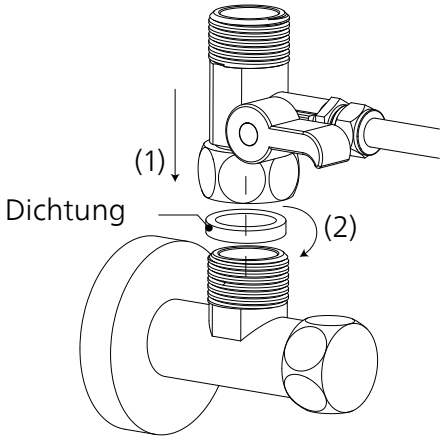

d. Verbinden Sie den Kaltwasserschlauch mit dem Dreiwegekugelhahn und schrauben Sie ihn mit einem Schraubenschlüssel fest.
Bitte achten Sie bei der Installation auf die Dichtung im Kaltwasserschlauch.

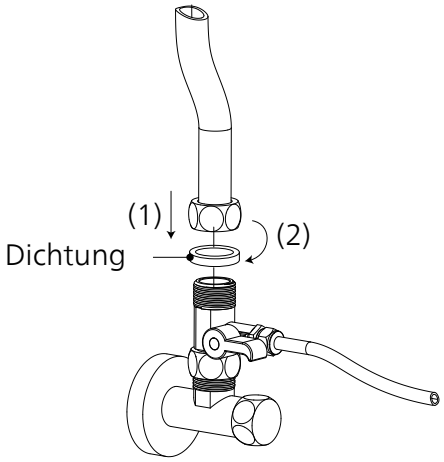

e. Schalten Sie den Dreiwegekugelhahn aus. Schalten Sie die Kaltwasserzufuhr ein. Wischen Sie die Anschlüsse mit einem Papiertuch ab, um zu sehen, ob es undichte Stellen gibt. Wenn das Papiertuch trocken bleibt, bedeutet dies, dass der Dreiwegekugelhahn ordnungsgemäß installiert ist.

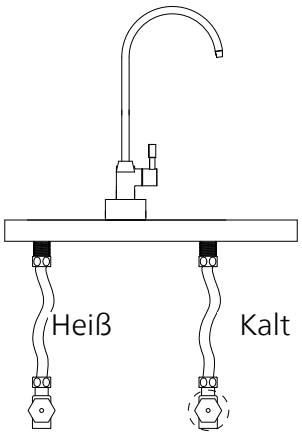

3. Installieren des Wasserhahns

Hinweis:

Wählen Sie eine geeignete Position für das System. Die Umgebung, in der der Wasserhahn installiert wird, sollte alle angemessenen Hygiene- und Sanitärbedingungen einhalten. Vergewissern Sie sich, dass der Wasserhahn flach auf dem Waschbecken oder der Arbeitsplatte sitzt.

a. Bohren Sie ein Loch mit einem Durchmesser von 15 mm. Überspringen Sie diesen Schritt, wenn sich bereits ein Loch in der Spüle oder der Arbeitsplatte befindet.

b. Installieren Sie den Wasserhahn gemäß der Abbildung. Schrauben Sie die Wasserhahnstangenmutter auf die Wasserhahnstange und ziehen Sie sie fest an. Installieren Sie den Schnellanschluss unter dem Waschbecken auf das Wasserhahnrohr und sichern Sie die Verbindungen mit einer Klammer.

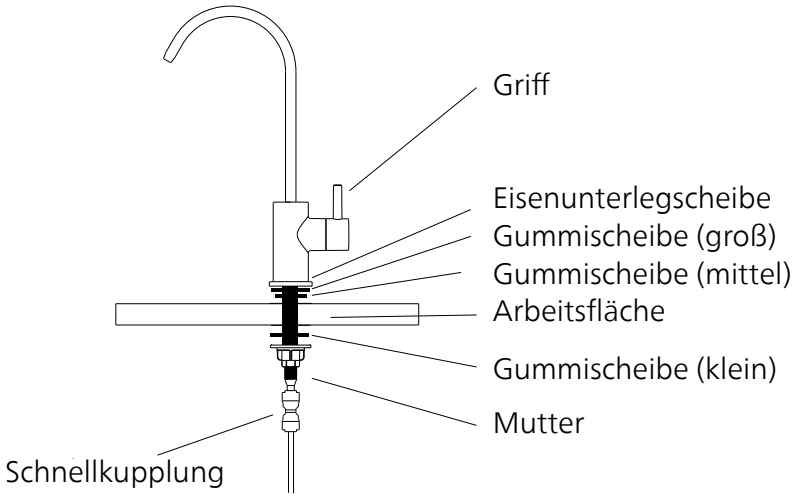

4. Installieren des Systems

Hinweis:

Bitte überprüfen Sie, ob ausreichend Platz für das Installieren des Systems selbst, seines Zubehörs, der Anschlüsse sowie für Wartungs- und Reparaturarbeiten vorhanden ist. Das System darf unter keinen Umständen im Freien aufgestellt werden. Die Umgebung, in der das System installiert wird, sollte die entsprechenden Hygiene- und Sanitärbedingungen einhalten. Vermeiden Sie, dass Flüssigkeiten aus Rohren oder Abflüssen usw. auf das System tropfen.

Dieses System sollte auf einer stabilen und ebenen Fläche aufgestellt werden. Halten Sie das System von Hitze fern. Es darf nicht an einem Ort aufgestellt werden, an dem brennbare Gase austreten können.

a. Suchen Sie einen geeigneten Platz für das System.

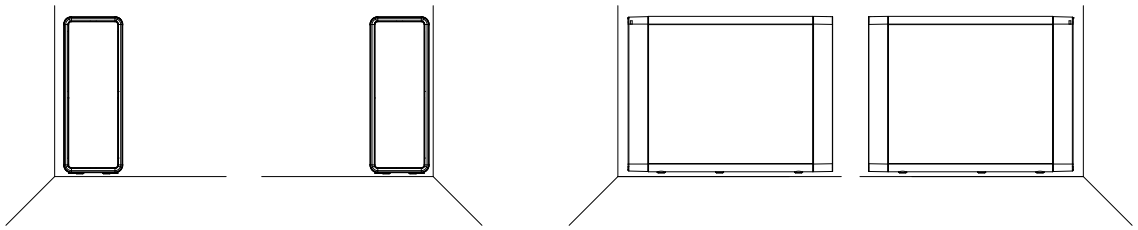

b. Schließen Sie den Wasserzulauf und den Drei-Wege-Kugelhahn an.

Messen Sie die Länge des ¼-Zoll-Rohrs, das Sie für den Anschluss des Systems und des Drei-Wege-Kugelhahns benötigen, und schneiden Sie es mit einem Rohrschneider entsprechend ab. Stecken Sie ein Ende des ¼-Zoll-Rohrs in das Dreiwegekugelventil und das andere Ende in die Wasserzulauföffnung auf der Rückseite des Systems. Verwenden Sie eine Schelle, um das Rohr an der Öffnung zu sichern.

c. Schließen Sie den Wasserauslass und den Wasserhahn an

Messen Sie die Länge des ¼-Zoll-Rohrs, das Sie zum Verbinden des Systems und des Wasserhahns benötigen, und schneiden Sie es mit einer Schneidezange entsprechend zu. Stecken Sie ein Ende des Rohrs in den Schnellanschluss, der mit dem Wasserhahn verbunden wurde. Stecken Sie das andere Ende des Rohrs in die Wasserauslassöffnung auf der Rückseite des Systems. Verwenden Sie eine Schelle, um das Rohr an der Öffnung zu sichern.

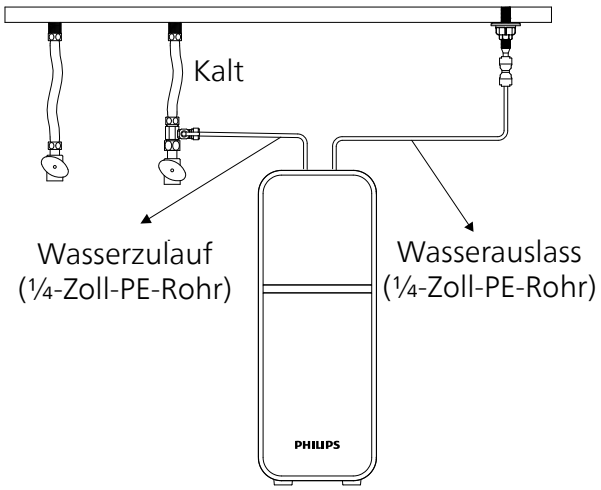

d. Überprüfen Sie, ob das System ordnungsgemäß installiert ist, und schalten Sie den Dreiwege-Kugelhahn ein.

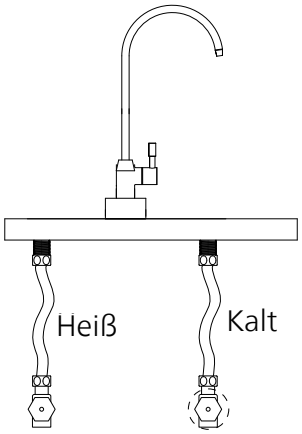

V. Vor der erstmaligen Verwendung

1. Entnehmen Sie die Filterpatronen, indem Sie sie gegen den Uhrzeigersinn drehen. Markieren Sie das Austauschdatum jedes Filters gemäß den Angaben zur Nutzungsdauer in Kapitel VI. Setzen Sie alle Filter wieder in das System ein.
2. Den Wasserhahn öffnen. Wischen Sie alle Verbindungen und Anschlüsse mit einem Papiertuch ab, um zu prüfen, ob ein Leck vorhanden ist. Wenn das Papiertuch trocken bleibt, bedeutet dies,

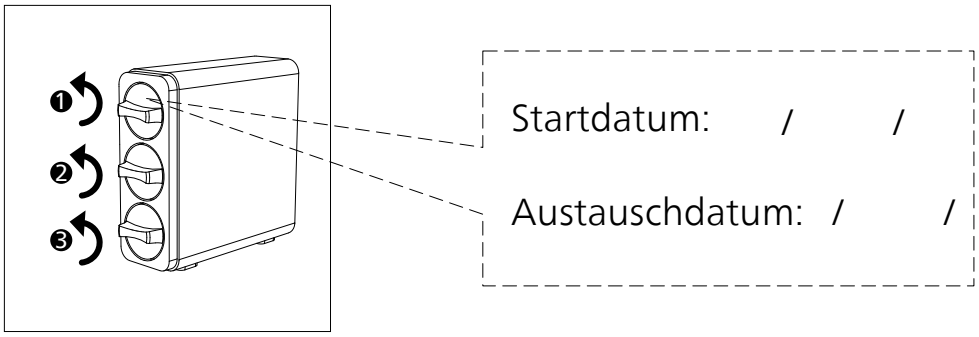

dass das System richtig eingerichtet ist. Lassen Sie das Wasser 10 Minuten lang laufen, um die Filterpatrone zu spülen. Jetzt ist das System einsatzbereit.

Hinweis: Das Wasser kann zum Gießen von Blumen oder Pflanzen gesammelt werden.

VI. Wartung

1. Routinemäßige Wartung

- Verwenden Sie zum Abwischen des Gehäuses des Geräts keine organischen Lösungsmittel wie Benzin. Wenn eine Reinigung erforderlich ist, wischen Sie die Oberfläche des Produkts vorsichtig mit einem feuchten Tuch ab.
- Wenn das System länger als 2 Tage nicht benutzt wird, lassen Sie mindestens 10 Minuten lang Wasser laufen, um die Filter und das System zu spülen.
- Wenn das System für einen längeren Zeitraum (mehr als 3 Tage) nicht benutzt wird, nehmen Sie die Filterpatrone heraus, verschließen Sie sie mit Plastikfolie und bewahren Sie sie im Kühlschrank (nicht im Gefrierschrank) auf. Lassen Sie vor der erneuten Verwendung mindestens 10 Minuten lang Wasser laufen, um die Filter und das System zu spülen.

2. Nutzungsdauer des Filters

Hinweis:

Um eine optimale Leistung zu erzielen, wechseln Sie Ihre Filterpatrone bitte gemäß der Filter-Nutzungsdaueranzeige oder dem unten empfohlenen Filterwechselzyklus. Wenn eine deutlich geringere Durchflussrate festgestellt wird, empfehlen wir, auch die Filter zu wechseln.

Dieses System funktioniert nur mit Philips-Filtern.

Filter	Modell	Filterlebensdauer	Wasserfilterkapazität (gefiltertes Wasser)
CP-Verbundfilter	AUT811	12 Monate	3650 l
UF-Filter	AUT840	24 Monate	7300 l
CB-Nachfilter	AUT810	12 Monate	3560 l

* Die tatsächliche Nutzungsdauer der Filterpatrone hängt von der örtlichen Leitungswasserqualität und dem täglichen Gebrauch ab. Der empfohlene Austauschzyklus ist ein Durchschnittswert, der auf der Qualität des Leitungswassers vor Ort basiert. Wenn die Qualität des Leitungswassers vor Ort unter dem Durchschnitt liegt, weicht die tatsächliche Nutzungsdauer der Kartusche von dem empfohlenen Austauschzyklus ab. Wenn die Filterpatrone verstopft ist, ersetzen Sie sie bitte.

3. Austausch der Filterpatrone

a. Schalten Sie die Wasserzufuhr aus, bevor Sie die Filterpatronen austauschen.

b. Nehmen Sie den vorderen Deckel ab.

c. Drehen Sie die auszutauschende Filterpatrone gegen den Uhrzeigersinn und ziehen Sie sie heraus.

d. Entfernen Sie die Verpackung der neuen Filterpatrone und setzen Sie sie in das System ein. Drehen Sie sie im Uhrzeigersinn, um das Dreieckssymbol auf der Filterpatrone mit dem Schloss-Symbol auf dem System auszurichten.

e. Den Wasserhahn öffnen. Lassen Sie mindestens 10 Minuten lang Wasser laufen, um Luft und Kohlenstoffverbindungen aus dem Filter zu spülen.

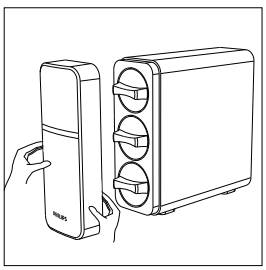

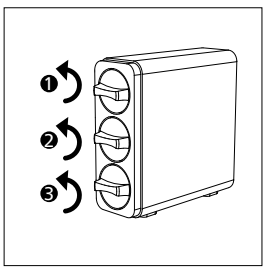

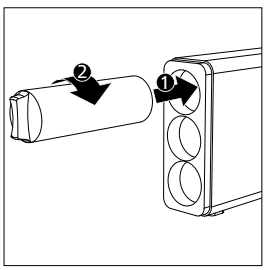

VII. Vorsichtsmaßnahmen

- Verwenden Sie immer kommunales Leitungswasser als Wasserquelle. Verwenden Sie kein mikrobiologisch unsicheres Wasser oder Wasser unbekannter Qualität ohne angemessene Desinfektion vor oder nach dem System.
- Dieses System ist nicht für die Verwendung durch Personen (einschließlich Kinder) mit eingeschränkten physischen, sensorischen oder geistigen Fähigkeiten oder mangelnder Erfahrung und Kenntnis bestimmt, es sei denn, sie werden von einer für ihre Sicherheit verantwortlichen Person beaufsichtigt oder wurden in die Verwendung des Geräts eingewiesen. Kinder sollten beaufsichtigt werden, um sicherzustellen, dass sie nicht mit dem System spielen.
- Gehen Sie behutsam und vorsichtig mit dem System um. Versuchen Sie nicht, das System selbst zu modifizieren oder zu reparieren, da sonst die Garantie erlischt.
- Dieses Gerät ist nur für den Hausgebrauch bestimmt.
- Die Temperatur des Eingangswassers des Systems sollte zwischen 5 und 38 °C liegen. Wenn die Temperatur des Eingangswassers 38 °C übersteigt, kann der Filter beschädigt werden und unbrauchbar werden. Wenn die Temperatur des Eingangswassers unter 5 °C liegt, kann es zu einem Einfrieren und zum Bersten von Teilen des Systems kommen, was zu einem Wasseraustritt führt.
- Kehren Sie die Reihenfolge der Einrichtung der Filterpatronen nicht um, um die Filterleistung des Systems nicht zu beeinträchtigen.
- Öffnen Sie den Wasserhahn, um das System zu entleeren.
- Fehlerereignisse sind unter anderem:

• Leckage
• Das Produkt ist rissig oder beschädigt
• Es ist ein ungewöhnliches Geräusch zu hören
• Das Gerät funktioniert nicht. Bitte wenden Sie sich umgehend an den Kundendienst, um eine Überprüfung durchführen zu lassen.

- Wenn Sie das System über einen längeren Zeitraum nicht benutzen, schalten Sie die Wasserversorgung aus und öffnen Sie den Wasserhahn, um den Innendruck abzulassen und Schäden am System zu vermeiden.

VIII. Problembehebung

Problem	Mögliche Ursachen	Lösungen
Die Durchflussrate wird langsamer.	Der Filter ist verstopft.	Ersetzen Sie den Alter.
	Der Druck des Eingangswassers ist niedrig.	Warten Sie, bis sich der Druck des Eingangswassers stabilisiert hat, oder installieren Sie eine Druckerhöhung vor dem System, wenn der Druck des Eingangswassers ständig unter 0,1 MPa liegt.
	Das Kaltwasserventil oder der Wasserhahn ist nicht vollständig geöffnet.	Öffnen Sie das Kaltwasserventil oder den Wasserhahn vollständig.
Wasser läuft aus.	Die Rohrleitungen oder Alter-Patronen sind nicht ordnungsgemäß installiert.	Installieren Sie das System gemäß diesem Benutzerhandbuch neu.
	Beschädigte Teile.	Wenden Sie sich an den Kundendienst.
Es kommt kein Wasser aus dem Wasserhahn.	Das Kaltwasserventil oder der Dreiwegekugelhahn ist ausgeschaltet.	Drehen Sie die Ventile sauf.
	Der Filter ist verstopft.	Ersetzen Sie den Alter.
	Die Patronen sind nicht ordnungsgemäß installiert.	Installieren Sie die Alter-Patronen gemäß diesem Benutzerhandbuch neu.
	Andere ungewöhnliche Umstände.	Wenden Sie sich an den Kundendienst.
Schlechte Wasserqualität am Auslass.	Der Filter hat das Ende seiner Lebensdauer erreicht.	Ersetzen Sie den Alter.
	Das System wurde längere Zeit nicht benutzt.	Drehen Sie den Wasserhahn auf und lassen Sie das Wasser 5-10 Minuten lang laufen.
	Die Qualität des Eingangswassers ist schlecht.	Verwenden Sie immer kommunales Leitungswasser als Wasserquelle. Verwenden Sie kein mikrobiologisch unsicheres Wasser oder Wasser unbekannter Qualität ohne angemessene Desinfektion vor oder nach dem System.

IX. Garantie & Service

Wenn Sie Informationen benötigen oder Probleme haben, besuchen Sie bitte www.philips.com oder wenden Sie sich an den Kundendienst in Ihrem Land. Wenn es in Ihrem Land keinen Kundendienst gibt, wenden Sie sich an einen Händler vor Ort. Innerhalb von zwei Jahren ab dem Kaufdatum erhalten Sie einen kostenlosen Garantieservice für alle Schäden, die durch den Herstellungsprozess oder durch Komponenten bei normalem Betrieb verursacht wurden und von unserem Wartungsservice bestätigt wurden. Der Garantieservice umfasst nicht die häufig ausgetauschten Verbrauchskomponenten, Zusatzgeräte, Transportkosten und den Haus-zu-Haus-Service. Bitte zeigen Sie dem Servicepersonal bei der Wartung den Kaufbeleg vor.

X. Packliste

Teilebezeichnung	Anzahl
Haupteinheit	1 Stk.
Vordere Abdeckung	1 Stk.
CP-Verbundfilter	1 Stk.
UF-Filter	1 Stk.
CB-Nachfilter	1 Stk.
Wasserhahn	1 Stk.
¼-Zoll-PE-Rohr (weiß)	1 Stk.
Zubehörset	1 Stk.
Benutzerhandbuch	1 Stk.

Bitte bewahren Sie dieses Benutzerhandbuch zum späteren Nachschlagen auf.
Die Informationen in diesem Benutzerhandbuch können ohne vorherige Ankündigung geändert werden.

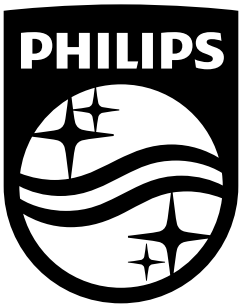

Registrieren Sie Ihr Produkt und erfahren Sie mehr auf der untenstehenden Website:
www.philips.com/water

Die technischen Daten können ohne vorherige Ankündigung geändert werden.
© 2026 AquaShield
Alle Rechte vorbehalten.
Philips und das Philips Shield Emblem sind eingetragene Marken der
Koninklijke Philips N.V. und werden unter Lizenz verwendet.
Dieses Produkt wurde hergestellt und wird unter der Verantwortung von Hong Kong AquaShield Health Technology Company Limited vertrieben.
und Hongkong AquaShield Health Technology Company Limited ist der Garantiegeber in Bezug auf dieses Produkt.
Rev A JUN 26

Περιεχόμενα

I. Παρουσίαση του προϊόντος 60

II. Προδιαγραφές προϊόντος 60

III. Επισκόπηση προϊόντος και απεικόνιση της εγκατάστασης 61

IV. Εγκατάσταση 61
- Προετοιμασία πριν από την εγκατάσταση 62
- Εγκατάσταση της σφαιρικής βαλβίδας τριών οδών 62
- Εγκατάσταση της βρύσης 64
- Εγκατάσταση του συστήματος 65

V. Οδηγίες 66
- Πριν από την πρώτη χρήση

VI. Συντήρηση 67
- Τακτική συντήρηση 67
- Διάρκεια ζωής φίλτρου 68
- Αντικατάσταση κασέτας φίλτρου 68

VII. Προφυλάξεις 69

VIII. Αντιμετώπιση προβλημάτων 70

IX. Εγγύηση και εξυπηρέτηση 71

X. Κατάλογος συσκευασίας 71

I. Παρουσίαση του προϊόντος

Συγχαρητήρια για την αγορά σας και καλώς ήρθατε στη Philips! Πρόκειται για ένα σύστημα μικροδιήθησης 3 σταδίων που μειώνει αποτελεσματικά τα σωματίδια, τη γεύση και την οσμή χλωρίου, το μόλυβδο, τις πτητικές οργανικές ενώσεις, τα PFOA, PFOS και τα μικροπλαστικά*. Μαλακώνει επίσης το νερό και αποτρέπει τη δημιουργία αλάτων.

Διαβάστε προσεκτικά το παρόν εγχειρίδιο χρήσης πριν χρησιμοποιήσετε τη συσκευή. Κρατήστε το για μελλοντική αναφορά.

*Οι ουσίες που αφαιρούνται ή μειώνονται από αυτό το σύστημα δεν περιέχονται απαραίτητα στο νερό όλων των χρηστών.

II. Προδιαγραφές προϊόντος

Όνομα προϊόντος	Philips Σύστημα φιλτραρίσματος νερού κάτω από τον νεροχύτη
Μοντέλο προϊόντος	AUT1216/10
Ρυθμός ροής νερού	2,5 λίτρα/λεπτό
Χωρητικότητα φιλτραρίσματος	3650λ. για AUT810 & AUT811 7300λ. για AUT840
Πίεση νερού εισόδου	0,1-0,4 MPa**
Θερμοκρασία νερού εισόδου	5-38 °C
Θερμοκρασία περιβάλλοντος	4-40 °C
Συνιστώμενη πηγή νερού, Δημοτικό νερό βρύσης	Το οποίο πληροί όλες τις απαιτήσεις της Ευρωπαϊκής Οδηγίας για το νερό ανθρώπινης κατανάλωσης 98/83 και τις εθνικές μετατροπές της στα διάφορα κράτη μέλη της ΕΕ.

** Όταν η πίεση του νερού εισόδου υπερβαίνει τα 0,4 MPa, θα πρέπει να εγκατασταθεί μια βαλβίδα εκτόνωσης της πίεσης πριν από το σύστημα. Όταν η πίεση του νερού εισόδου είναι κάτω από 0,1 MPa, θα πρέπει να εγκατασταθεί ένας ενισχυτής της πίεσης πριν από το σύστημα. Η βαλβίδα εκτόνωσης πίεσης και ο ενισχυτής πίεσης πρέπει να αγοραστούν ξεχωριστά.

III. Επισκόπηση προϊόντος και απεικόνιση της εγκατάστασης

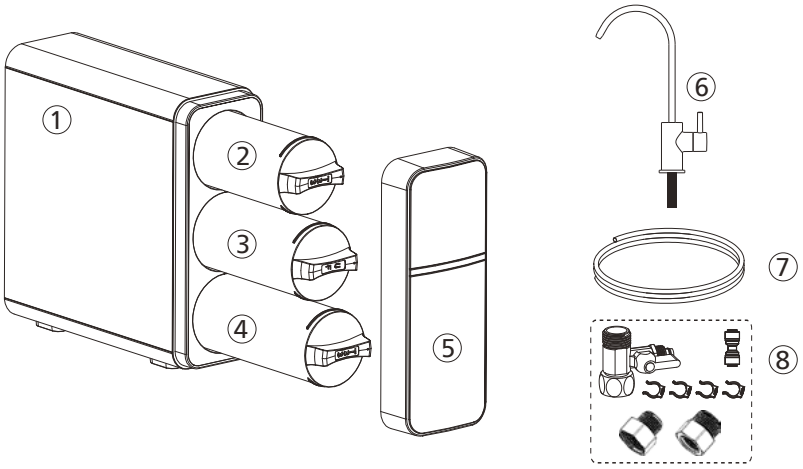

① Κύρια μονάδα
② Σύνθετο φίλτρο CP
③ Φίλτρο UF
④ Μετα-φίλτρο CB
⑤ Μπροστινό κάλυμμα
⑥ Βρύση
⑦ Σωλήνας PE 1/4" (λευκός)
⑧ Λωρίδα δοκιμής

IV. Εγκατάσταση

Σημειώσεις:

- Πριν από την εγκατάσταση, είναι σημαντικό να ελέγξετε την κατάσταση του συστήματος για να βεβαιωθείτε ότι δεν έχει υποστεί ζημιές κατά τη μεταφορά.
- Αποσυσκευάστε το σύστημα και τα αξεσουάρ του. Αφαιρέστε το προστατευτικό υλικό συσκευασίας. Για τη συσκευασία έχουν χρησιμοποιηθεί ανακυκλώσιμα υλικά και πρέπει να απορρίπτονται στους κατάλληλους κάδους ανακύκλωσης ή σε τοπικό κέντρο ανακύκλωσης.

ΠΡΟΕΙΔΟΠΟΙΗΣΗ: Κρατήστε τις πλαστικές σακούλες μακριά από τα παιδιά, καθώς μπορεί να είναι επικίνδυνες.

- Ελέγξτε αν λείπει κάτι σύμφωνα με τη λίστα συσκευασίας και την επισκόπηση.
- Δεδομένου ότι το σύστημα θα βελτιώσει την ποιότητα του πόσιμου νερού σας, όλα τα εργαλεία που θα χρησιμοποιηθούν κατά τη διαδικασία εγκατάστασης θα πρέπει να είναι καθαρά, χωρίς σκουριά και λίπη.
- Η διαδικασία εγκατάστασης πρέπει να πραγματοποιείται υπό κατάλληλες συνθήκες υγιεινής, λαμβάνοντας όλες τις απαραίτητες προφυλάξεις όσον αφορά τα υλικά και τα εξαρτήματα που θα έρθουν σε επαφή με το νερό που πρόκειται να υποστεί επεξεργασία ή να καταναλωθεί.
- Αποφύγετε την εξωτερική μόλυνση του συστήματος μέσω ακατάλληλου χειρισμού, χρησιμοποιώντας γάντια ή απολυμαντικό τζελ και πλένοντας τα χέρια όσο συχνά χρειάζεται κατά τη διαδικασία εγκατάστασης, την πρώτη χρήση και τη συντήρηση του συστήματος.

- Το σύστημα και η εγκατάσταση πρέπει να συμμορφώνονται με τους ισχύοντες τοπικούς κανονισμούς.
- Αυτό το προϊόν δεν μπορεί να απορριφθεί μαζί με άλλα οικιακά απόβλητα. Στο τέλος της διάρκειας ζωής του προϊόντος, θα πρέπει να επιστραφεί στον τόπο αγοράς ή σε ένα τοπικό κέντρο ανακύκλωσης, αναφέροντας ότι περιέχει ηλεκτρικά και ηλεκτρονικά εξαρτήματα. Η κατάλληλη συλλογή και επεξεργασία των προϊόντων που δεν πρόκειται πλέον να χρησιμοποιηθούν, συμβάλλει στη διατήρηση των φυσικών πόρων και στην αποφυγή πιθανών κινδύνων για τη δημόσια υγεία.

1. Προετοιμασία πριν από την εγκατάσταση

Επιλέξτε μια κατάλληλη θέση για την εγκατάσταση του συστήματος;
Ελέγξτε τη λίστα συσκευασίας και βεβαιωθείτε ότι έχετε όλα τα αξεσουάρ της λίστας;
Ετοιμάστε τα απαραίτητα εργαλεία για την εγκατάσταση:

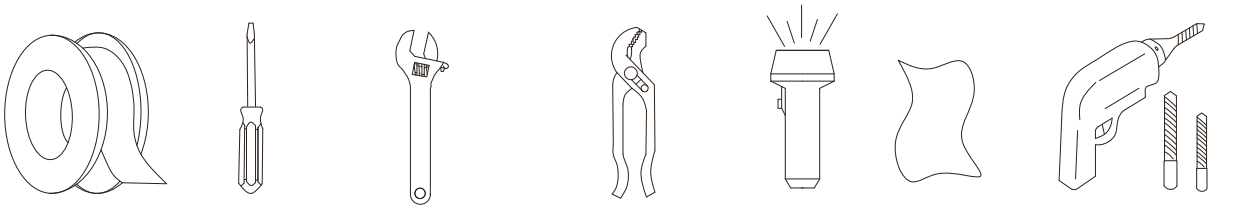

Ταινία PTFE | Κατσαβίδι | Γαλλικό κλειδί | Κόφτης σωλήνων | Φακός | Πανί | Ηλεκτρικό τρυπάνι

α. Ελέγξτε τα αξεσουάρ εγκατάστασης σύμφωνα με τον κατάλογο συσκευασίας στο εγχειρίδιο δηγιών.
β. Παρακαλούμε διακόψτε το νερό και το ρεύμα πριν από την εγκατάσταση.

2. Εγκατάσταση της σφαιρικής βαλβίδας τριών οδών

a. Κλείστε την παροχή κρύου νερού. Ανοίξτε τη βρύση κρύου νερού της κουζίνας για να απελευθερώσετε την πίεση και να αφήσετε το νερό να τρέξει. Αποσυνδέστε το σωλήνα κρύου νερού από τη βαλβίδα κρύου νερού.

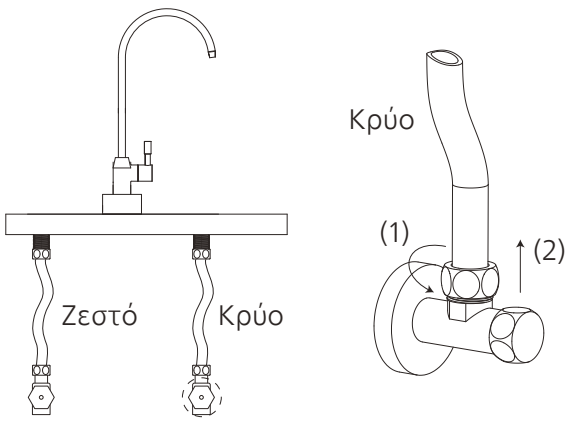

β. Σύρετε το παξιμάδι της σφαιρικής βαλβίδας τριών οδών πάνω στο σωλήνα 1/4" PE και εισάγετε τον σωλήνα στον κυρτό σύνδεσμο της σφαιρικής βαλβίδας τριών οδών. Σφίξτε το παξιμάδι με κλειδί.

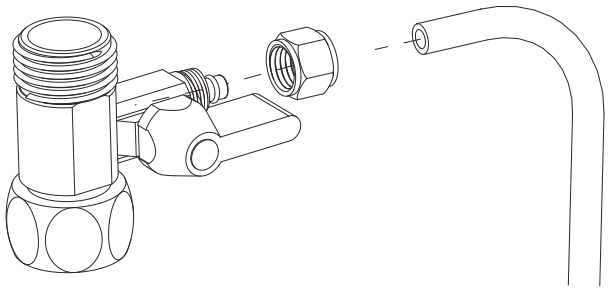

γ. Τοποθετήστε τη σφαιρική βαλβίδα τριών οδών στη βαλβίδα του κρύου νερού. Μην παραλείψετε να τοποθετήσετε το παξιμάδι στο εσωτερικό της σφαιρικής βαλβίδας τριών οδών κατά τη διάρκεια της εγκατάστασης.

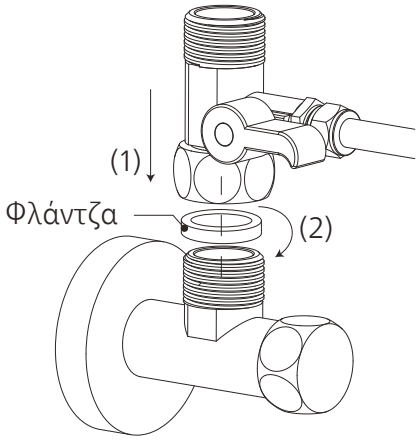

δ. Συνδέστε το σωλήνα κρύου νερού με τη σφαιρική βαλβίδα τριών οδών και βιδώστε τον σφιχτά με ένα κλειδί. Μην παραλείψετε τη τσιμούχα στο σωλήνα του κρύου νερού κατά την εγκατάσταση.

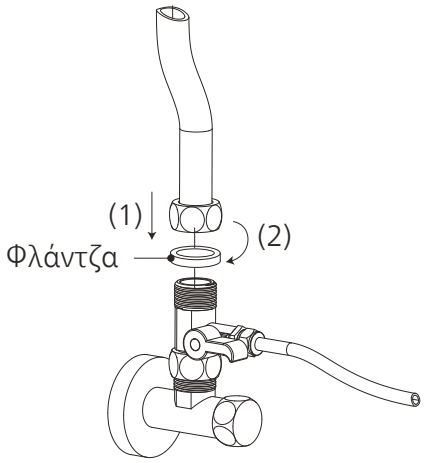

ε. Απενεργοποιήστε τη σφαιρική βαλβίδα τριών οδών. Ανοίξτε την παροχή κρύου νερού. Σκουπίστε τις συνδέσεις με πανί για να δείτε αν υπάρχει διαρροή. Εάν το πανί παραμένει στεγνό, αυτό σημαίνει ότι η σφαιρική βαλβίδα τριών οδών έχει εγκατασταθεί σωστά.

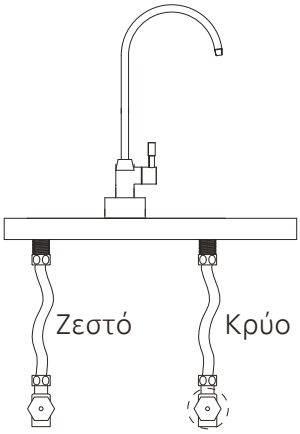

3. Εγκατάσταση της βρύσης

Σημείωση:

Επιλέξτε την κατάλληλη θέση εγκατάστασης. Το περιβάλλον στο οποίο εγκαθίσταται η βρύση πρέπει να τηρεί οποιεσδήποτε κατάλληλες συνθήκες υγιεινής και αποχέτευσης. Βεβαιωθείτε ότι η βρύση κάθεται επίπεδη πάνω στο νεροχύτη ή στην επιφάνεια του πάγκου.

a. Κάντε μια τρύπα διαμέτρου περίπου 15 mm. Παραλείψτε αυτό το βήμα εάν υπάρχει ήδη τρύπα στο νεροχύτη ή στην επιφάνεια του πάγκου.

β. Τοποθετήστε τη βρύση σύμφωνα με το διάγραμμα. Βιδώστε το παξιμάδι του ράβδου στη βρύση και βιδώστε σφιχτά. Κάτω από το νεροχύτη, τοποθετήστε τον ταχυσύνδεσμο στο σωλήνα της βρύσης και χρησιμοποιήστε ένα κλιπ για να ασφαλίσετε τις συνδέσεις.

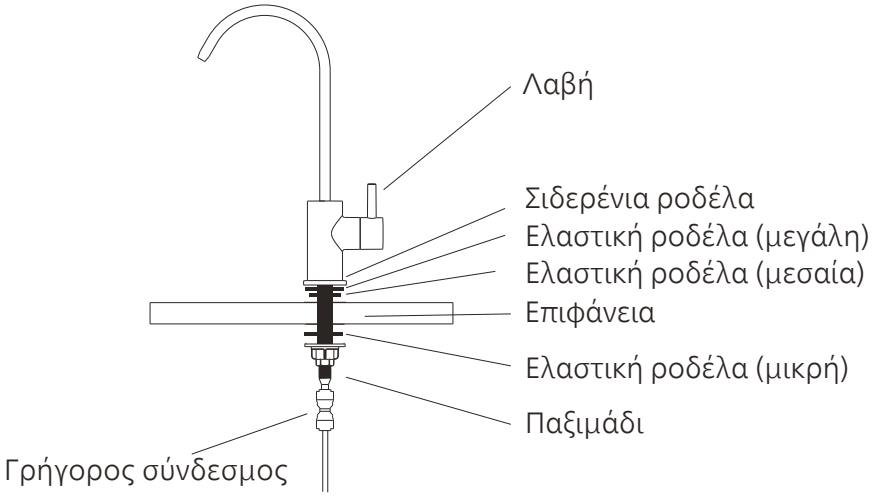

4. Εγκατάσταση του συστήματος

Σημείωση:

Ελέγξτε αν υπάρχει επαρκής χώρος για την εγκατάσταση του ίδιου του συστήματος, των εξαρτημάτων του, των συνδέσεων, καθώς και για τη συντήρηση και την επισκευή του. Σε καμία περίπτωση το σύστημα δεν πρέπει να εγκατασταθεί σε εξωτερικούς χώρους. Το περιβάλλον στο οποίο εγκαθίσταται το σύστημα πρέπει να έχει τις κατάλληλες συνθήκες υγιεινής και αποχέτευσης. Βεβαιωθείτε ότι δεν στάζουν τυχόν εξωτερικά υγρά από σωλήνες ή αποχετεύσεις κ.λπ. στο σύστημα. Αυτό το σύστημα πρέπει να τοποθετείται σε σταθερή και επίπεδη επιφάνεια. Κρατήστε το σύστημα μακριά από θερμότητα. Δεν πρέπει να τοποθετείται σε χώρο που μπορεί να έχει διαρροή εύφλεκτων αερίων.
α. Βρείτε μια κατάλληλη θέση για το σύστημα.

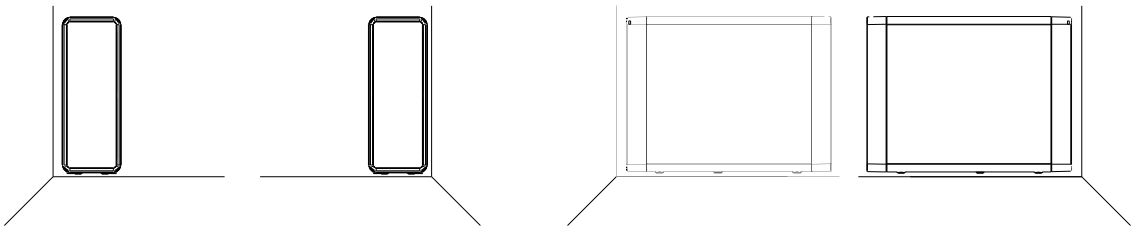

β. Συνδέστε την είσοδο νερού και τη σφαιρική βαλβίδα τριών οδών. Μετρήστε το μήκος του σωλήνα 1/4" που χρειάζεστε για να συνδέσετε το σύστημα και τη σφαιρική βαλβίδα τριών οδών και κόψτε τον ανάλογα με έναν κόφτη σωλήνων. Τοποθετήστε το ένα άκρο του σωλήνα 1/4" στη σφαιρική βαλβίδα τριών οδών και το άλλο άκρο στην οπή εισόδου νερού στο πίσω μέρος του συστήματος. Χρησιμοποιήστε συνδετήρα τύπου κλιπ για να στερεώσετε τον σωλήνα στο άνοιγμα.

γ. Συνδέστε την έξοδο νερού και τη βρύση. Μετρήστε το μήκος του σωλήνα 1/4" που χρειάζεστε για να συνδέσετε το σύστημα και τη βρύση και κόψτε τον ανάλογα με έναν κόφτη σωλήνων. Τοποθετήστε το ένα άκρο του σωλήνα στον ταχυσύνδεσμο που έχετε συνδέσει με τη βρύση. Τοποθετήστε το άλλο άκρο του σωλήνα στην οπή εξόδου νερού στο πίσω μέρος του συστήματος. Χρησιμοποιήστε συνδετήρα τύπου κλιπ για να στερεώσετε τον σωλήνα στο άνοιγμα.

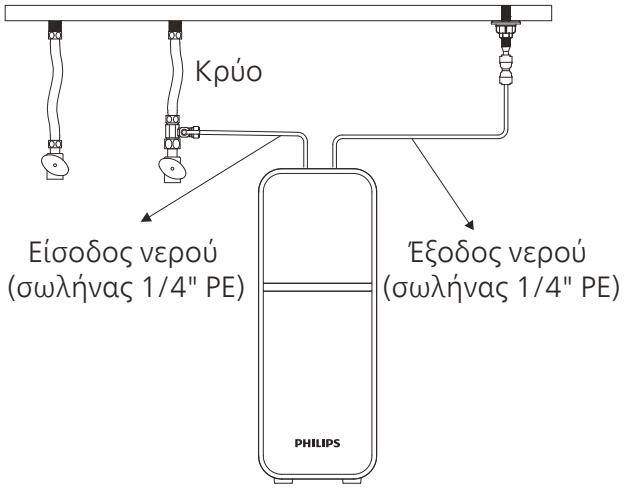

δ. Ελέγξτε αν το σύστημα έχει εγκατασταθεί σωστά και κλείστε τη σφαιρική βαλβίδα τριών οδών.

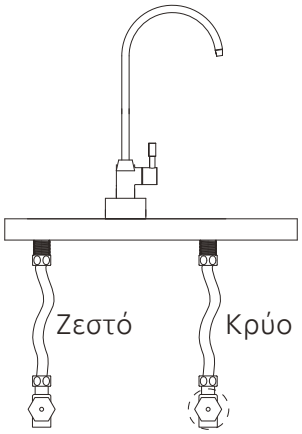

V. Πριν από την πρώτη χρήση

1. Βγάλτε τις κασέτες φίλτρου περιστρέφοντάς τες αριστερόστροφα. Σημειώστε την ημερομηνία αντικατάστασης κάθε φίλτρου, σύμφωνα με τις πληροφορίες για τη διάρκεια ζωής του φίλτρου στο κεφάλαιο VI. Τοποθετήστε ξανά όλα τα φίλτρα στο σύστημα.

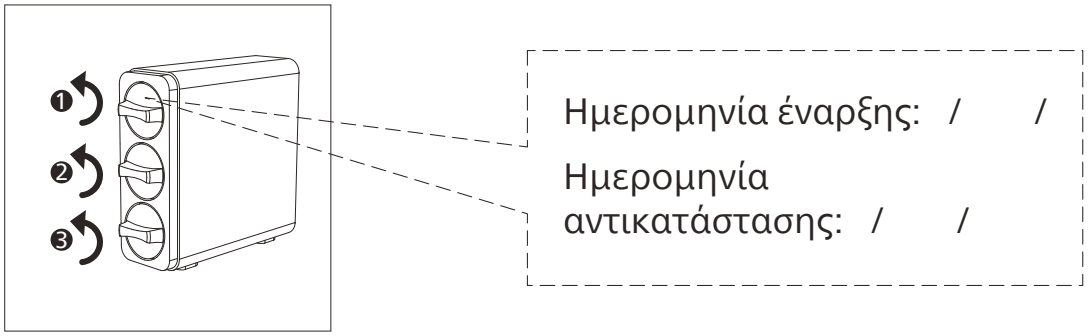

2. Ανοίξτε τη βρύση. Σκουπίστε όλες τις ενώσεις και τις συνδέσεις με πανί για να ελέγξετε αν υπάρχει διαρροή. Εάν το πανί παραμένει στεγνό, σημαίνει ότι το σύστημα έχει εγκατασταθεί σωστά. Αφήστε το νερό να τρέξει για 10 λεπτά για να ξεπλύνετε τις κασέτες φίλτρου. Τώρα το σύστημα είναι έτοιμο για χρήση.
   Σημείωση: Το νερό μπορεί να συλλεχθεί και να ποτίσετε λουλούδια ή φυτά με αυτό.

VI. Συντήρηση

1. Τακτική συντήρηση

- Οργανικός διαλύτης όπως βενζίνη δεν πρέπει να χρησιμοποιείται για το σκούπισμα των σωλήνων της συσκευής. Εάν απαιτείται καθαρισμός, σκουπίστε απαλά την επιφάνεια του προϊόντος με ένα υγρό πανί.
- Εάν το σύστημα δεν χρησιμοποιηθεί για περισσότερες από 2 ημέρες, ανοίξτε τη βρύση και αφήστε το νερό να τρέξει για τουλάχιστον 10 λεπτά για να ξεπλύνετε τα φίλτρα και το σύστημα.
- Εάν το σύστημα δεν πρόκειται να χρησιμοποιηθεί για μεγάλο χρονικό (<3 ημέρες) διάστημα, βγάλτε τις κασέτες φίλτρου, σφραγίστε τις με πλαστικό περιτύλιγμα και αποθηκεύστε τις στο ψυγείο (όχι στην κατάψυξη). Πριν το χρησιμοποιήσετε ξανά, αφήστε το νερό να τρέξει για τουλάχιστον 10 λεπτά για να ξεπλύνετε τα φίλτρα και το σύστημα.

2. Διάρκεια ζωής φίλτρου

Σημείωση:

Για την καλύτερη δυνατή απόδοση, αλλάξτε την κασέτα φίλτρου σύμφωνα με την ένδειξη της διάρκειας ζωής του φίλτρου ή τον κύκλο αντικατάστασης του φίλτρου που προτείνεται παρακάτω. Όταν παρατηρείται σημαντικά χαμηλότερος ρυθμός ροής, συνιστούμε να αλλάξετε και τα φίλτρα.
Αυτό το σύστημα μπορεί να λειτουργήσει μόνο με φίλτρα Philips.

Φίλτρο	Μοντέλο	Διάρκεια ζωής φίλτρου	Ικανότητα φιλτραρίσματος νερού (φιλτραρισμένο νερό)
Σύνθετο φίλτρο CP	AUT810	12 μήνες	3650 λ.
Φίλτρο UF	AUT840	24 μήνες	7300 λ.
Μετα-φίλτρο CB	AUT811	12 μήνες	3650 λ.

* Η πραγματική διάρκεια ζωής της κασέτας φίλτρου εξαρτάται από την ποιότητα του νερού της τοπικής βρύσης και την καθημερινή χρήση. Η συνιστώμενη συχνότητα αντικατάστασης αποτελεί μέσος όρος με βάση τη διαφορετική τοπική ποιότητα του νερού της βρύσης. Εάν η ποιότητα του νερού της τοπικής βρύσης είναι χειρότερη του μέσου όρου, η πραγματική διάρκεια ζωής της κασέτας θα διαφέρει από τον συνιστώμενο κύκλο αντικατάστασης. Εάν η κασέτα φίλτρου είναι βουλωμένη, αντικαταστήστε την.

3. Αντικατάσταση κασέτας φίλτρου

a. Κλείστε την παροχή νερού πριν αντικαταστήσετε τις κασέτες φίλτρου.
β. Αφαιρέστε το μπροστινό κάλυμμα.
γ. Γυρίστε την κασέτα φίλτρου που πρέπει να αντικατασταθεί αριστερόστροφα και τραβήξτε την προς τα έξω.
δ. Αφαιρέστε τη συσκευασία της νέας κασέτας φίλτρου και τοποθετήστε την στο σύστημα. Περιστρέψτε δεξιόστροφα για να ευθυγραμμίσετε το εικονίδιο τριγώνου στην κασέτα φίλτρου με το εικονίδιο κλειδώματος στο σύστημα.
ε. Ανοίξτε τη βρύση. Αφήστε το νερό να τρέξει για τουλάχιστον 10 λεπτά για να απομακρυνθούν ο αέρας και οι ενώσεις άνθρακα από το φίλτρο.

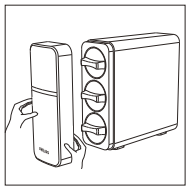
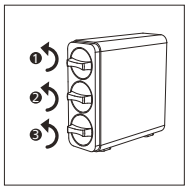
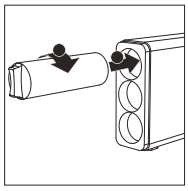

VII. Προφυλάξεις

- Χρησιμοποιείτε πάντα νερό βρύσης ως πηγή νερού. Μην χρησιμοποιείτε νερό που είναι μικροβιολογικά μη ασφαλές ή άγνωστης ποιότητας χωρίς επαρκή απολύμανση πριν ή μετά το σύστημα.
- Αυτό το σύστημα δεν προορίζεται για χρήση από άτομα (συμπεριλαμβανομένων των παιδιών) με μειωμένες αισθητηριακές ή διανοητικές ικανότητες ή έλλειψη εμπειρίας και γνώσεων, εκτός εάν τους παρέχονται οδηγίες ή επίβλεψη σχετικά με τη χρήση της συσκευής από άτομο υπεύθυνο για την ασφάλειά τους. Τα παιδιά θα πρέπει να επιβλέπονται για να διασφαλίζεται ότι δεν παίζουν με το σύστημα.
- Φροντίστε να χειρίζεστε το σύστημα απαλά και προσεκτικά. Μην επιχειρήσετε να τροποποιήσετε ή να επισκευάσετε το σύστημα μόνοι σας, διαφορετικά, η εγγύηση παύει να ισχύει.
- Αυτή η συσκευή προορίζεται μόνο για οικιακή χρήση.
- Η θερμοκρασία του νερού εισόδου του συστήματος θα πρέπει να είναι εντός 5-38 °C. Όταν η θερμοκρασία του νερού εισόδου υπερβαίνει τους 38 °C, το φίλτρο μπορεί να υποστεί βλάβη και να γίνει άχρηστο. Εάν η θερμοκρασία του νερού εισόδου είναι χαμηλότερη από 5 °C, μπορεί να προκληθεί πάγωμα και να σπάσουν μέρη του συστήματος, με αποτέλεσμα τη διαρροή νερού.
- Μην αντιστρέφετε τη σειρά τοποθέτησης των κασετών φίλτρου για να μην επηρεαστεί η απόδοση του φίλτρου του συστήματος.
- Ανοίξετε τη βρύση για να αδειάσει το σύστημα.
- Τα σφάλματα μπορεί να είναι:

• Διαρροή
• Το προϊόν είναι ραγισμένο ή κατεστραμμένο
• Το μηχάνημα δεν λειτουργεί
• Ακούγεται ένας ασυνήθιστος ήχος

Επικοινωνήστε αμέσως με την υπηρεσία εξυπηρέτησης καταναλωτών για επιθεώρηση.

- Εάν δεν χρησιμοποιείτε το σύστημα για μεγάλο χρονικό διάστημα, κλείστε την παροχή νερού και ανοίξτε τη βρύση για να εκτονώσετε την εσωτερική πίεση, ώστε να αποφύγετε βλάβες στο σύστημα.

VIII. Αντιμετώπιση προβλημάτων

Πρόβλημα	Πιθανές αιτίες	Λύσεις
Ο ρυθμός ροής επιβραδύνεται.	Το φίλτρο είναι μπλοκαρισμένο.	Αντικαταστήστε το φίλτρο.
	Η πίεση του νερού εισόδου είναι χαμηλή.	Περιμένετε μέχρι να σταθεροποιηθεί η πίεση του νερού εισόδου ή εγκαταστήστε ένα σύστημα ενίσχυσης της πίεσης πριν από το σύστημα, εάν η πίεση του νερού εισόδου είναι συνεχώς χαμηλότερη από 0,1 Mpa.
	Η βαλβίδα κρύου νερού ή η βρύση δεν είναι πλήρως ανοιχτή.	Ανοίξτε πλήρως τη βαλβίδα κρύου νερού ή τη βρύση.
Διαρροή νερού.	Η πίεση του νερού εισόδου είναι χαμηλή.	Επανεγκαταστήστε το σύστημα σύμφων α με το παρόν εγχειρίδιο χρήσης.
	Οι σωληνώσεις ή οι κασέτες του φίλτρου δεν έχουν εγκατασταθεί σωστά.	Επικοινωνήστε με τη φροντίδα του καταναλωτή.
Δεν βγαίνει νερό από τη βρύση.	Κατεστραμμένα εξαρτήματα.	Ανοίξτε τις βαλβίδες.
	Η βαλβίδα κρύου νερού ή η σφαιρική βαλβίδα τριών οδών είναι κλειστή.	Αντικαταστήστε το φίλτρο.
	Το φίλτρο είναι μπλοκαρισμένο.	Επανεγκαταστήστε τις κασέτες φίλτρου σύμφωνα με το παρόν εγχειρίδιο χρήσης.
	Η κασέτα του φίλτρου δεν έχει εγκατασταθεί σωστά.	Ανοίξτε τις βαλβίδες.
Κακή ποιότητα νερού εξόδου.	Άλλες μη φυσιολογικές συνθήκες.	Αντικαταστήστε το φίλτρο.
	Το φίλτρο έχει φτάσει στο τέλος της διάρκειας ζωής του.	Επανεγκαταστήστε τις κασέτες φίλτρου σύμφωνα με το παρόν εγχειρίδιο χρήσης, Επικοινωνήστε με τη φροντίδα του καταναλωτή, Αντικαταστήστε το φίλτρο, Ανοίξτε τη βρύση και αφήστε το νερό να τρέξει για 5-10 λεπτά.
	Το σύστημα δεν έχει χρησιμοποιηθεί για κάποιο χρονικό διάστημα, Η ποιότητα του νερού εισόδου είναι κακή.	Χρησιμοποιείτε πάντα ως πηγή νερού το νερό της δημοτικής βρύσης. Μην χρησιμοποιείτε νερό που είναι μικροβιολογικά μη ασφαλές ή άγνωστης ποιότητας χωρίς επαρκή απολύμανση πριν ή μετά το σύστημα.

IX. Εγγύηση και εξυπηρέτηση

Εάν χρειάζεστε πληροφορίες ή εάν έχετε οποιοδήποτε πρόβλημα, επισκεφθείτε τη διεύθυνση www.philips.com ή επικοινωνήστε με το κέντρο εξυπηρέτησης καταναλωτών στη χώρα σας. Εάν δεν υπάρχει κέντρο εξυπηρέτησης καταναλωτών στη χώρα σας, απευθυνθείτε σε έναν τοπικό αντιπρόσωπο. Εντός δύο ετών από την ημερομηνία αγοράς, θα λάβετε δωρεάν υπηρεσία εγγύησης για τυχόν ζημιές που προκαλούνται από τη διαδικασία κατασκευής ή από εξαρτήματα υπό κανονική λειτουργία που επιβεβαιώνονται από την υπηρεσία συντήρησης. Η υπηρεσία εγγύησης δεν περιλαμβάνει τα αναλώσιμα εξαρτήματα που αντικαθίστανται συχνά, τις βοηθητικές συσκευές, έξοδα μεταφοράς και σέρβις από πόρτα σε πόρτα. Για συντήρηση, δείξτε την απόδειξη αγοράς στο προσωπικό σέρβις.

X. Κατάλογος συσκευασίας

Ονομασία εξαρτήματος	Ποσότητα
Κύρια μονάδα	1 τεμ
Μπροστινό κάλυμμα	1 τεμ
Σύνθετο φίλτρο CP	1 τεμ
Φίλτρο UF	1 τεμ
Μετα-φίλτρο CB	1 τεμ
Βρύση	1 τεμ
Σωλήνας PE 1/4" (λευκός)	1 τεμ
Σετ εξαρτημάτων	1 τεμ
Εγχειρίδιο χρήσης	1 τεμ

Κρατήστε αυτό το εγχειρίδιο χρήσης για μελλοντική αναφορά.
Οι πληροφορίες του παρόντος εγχειριδίου χρήστη μπορούν να αλλάξουν χωρίς προηγούμενη ειδοποίηση.

Οι προδιαγραφές μπορούν να αλλάξουν χωρίς προειδοποίηση:

www.philips.com/water

© 2026 AquaShield
Όλα τα δικαιώματα διατηρούνται.
Η Philips και το έμβλημα Philips Shield είναι σήματα κατατεθέντα της Koninklijke Philips N.V. και χρησιμοποιούνται με άδεια χρήσης.
Αυτό το προϊόν έχει κατασκευαστεί και πωλείται υπό την ευθύνη του Χονγκ Κονγκ. AquaShield Health Technology Company Limited και η Hong Kong AquaShield Health Technology Company Limited είναι ο εγγυητής σε σχέση με αυτό το προϊόν.
Rev A JUN 26

Contenido

I. Presentación del producto 74

II. Especificaciones del producto 74

III. Descripción general del producto e ilustración de la instalación 74

IV. Instalación 75
- Preparación antes de la instalación 75
- Instalación de la válvula de bola de tres vías 76
- Instalación del grifo 78
- Instalación del sistema 79

V. Instrucciones 80
- Antes del primer uso

VI. Mantenimiento 81
- Mantenimiento de rutina 81
- Vida útil del filtro 82
- Sustitución del cartucho de filtros 82

VII. Precauciones 83

VIII. Solución de problemas 84

IX. Garantía y servicio 85

X. Listado de productos en la caja 85

I. Presentación del producto

Enhorabuena por su compra y bienvenido a Philips. Se trata de un sistema de microfiltración de 3 etapas que reduce eficazmente las partículas, el sabor y el olor a cloro, el plomo, los compuestos orgánicos volátiles (VOC), los PFOA, los PFOS y los microplásticos*. También ablanda el agua y evita la acumulación de cal.

Lea atentamente este manual de usuario antes de utilizar el aparato. Guárdelo para futuras consultas.

* Las sustancias eliminadas o reducidas por este sistema no se encuentran necesariamente en el agua de todos los usuarios.

II. Especificaciones del producto

Nombre del producto	Sistema de filtración de agua bajo el fregadero de Philips
Modelo del producto	AUT1216/10
Caudal de agua	2,5 litros/minuto
Capacidad de filtración	3650L para AUT810 & AUT811 7300L para AUT840
Presión del agua de entrada	0,1-0,4 MPa**
Temperatura del agua de entrada	5-38 °C
Temperatura ambiente	4-40 °C
Fuente de agua aplicable, agua del grifo municipal	Que cumple todos los requisitos de la Directiva europea sobre el agua de consumo humano 98/83 y sus transposiciones nacionales en los distintos Estados miembros de la UE.

** Cuando la presión del agua de entrada supere los 0,4 MPa, deberá instalarse una válvula reductora de presión antes del sistema. Cuando la presión del agua de entrada sea inferior a 0,1 MPa, deberá instalarse un bomba de presión antes del sistema. La válvula de alivio de presión y el amplificador de presión deben adquirirse por separado.

III. Descripción general del producto e ilustración de la instalación

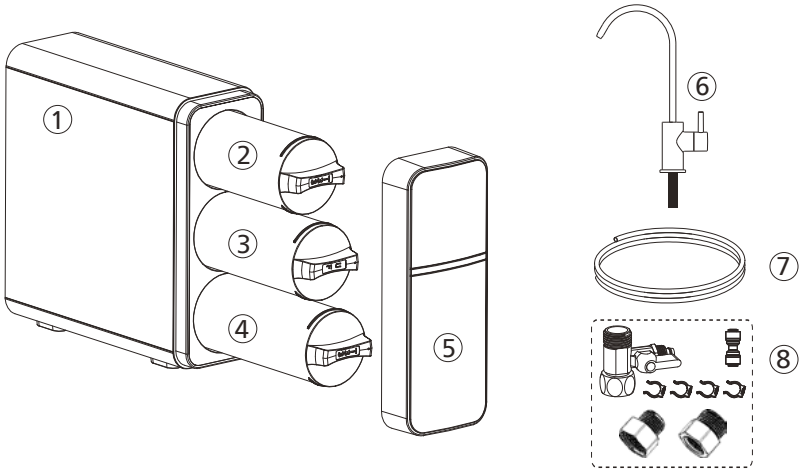

① Unidad principal
② Filtro compuesto CP
③ Filtro UF
④ Postfiltro CB
⑤ Tapa frontal
⑥ Grifo
⑦ Tubo de polietileno de 1/4 pulgadas (blanco)
⑧ Tira reactiva

IV. Instalación

Notas:

- Antes de la instalación, es importante comprobar el estado del sistema para asegurarse de que no ha sufrido daños durante el transporte.
- Desembale el sistema y sus accesorios. Retire el embalaje protector. Se han utilizado materiales reciclables para el embalaje y deben desecharse en los contenedores de reciclaje adecuados o en el punto limpio local específico.

ADVERTENCIA: Mantenga las bolsas de plástico fuera del alcance de los niños, ya que pueden ser peligrosas.

- Compruebe si falta algo de acuerdo con el listado de productos incluidos en la caja y el resumen.
- Dado que el sistema mejorará la calidad del agua potable, todas las herramientas que se utilicen en el proceso de instalación deben estar limpias, sin óxido ni grasa.
- El proceso de instalación debe realizarse en condiciones higiénicas adecuadas, tomando todas las precauciones necesarias respecto a los materiales y componentes que vayan a entrar en contacto con el agua que se desea tratar o consumir.
- Evite la contaminación externa del sistema causada por una manipulación inadecuada, utilizando guantes y gel desinfectante, y lavándose las manos tantas veces como sea necesario durante el proceso de instalación, primer uso y mantenimiento del sistema.

• El sistema y la instalación deberán cumplir la normativa local pertinente.
• Este producto no puede eliminarse con otros residuos domésticos. Al final de la vida útil del producto, debe devolverse al lugar de compra, o llevarse a un punto limpio local, indicando que contiene componentes eléctricos y electrónicos. La recogida y el tratamiento adecuados de los productos que ya no se van a utilizar contribuyen a preservar los recursos naturales y evitan posibles riesgos para la salud pública.



1. Preparativos antes de la instalación

Elija un lugar adecuado para instalar el sistema;
Compruebe el listado de productos incluidos en la caja y asegúrese de que tiene todos los accesorios de la lista;
Prepare las herramientas necesarias para la instalación:

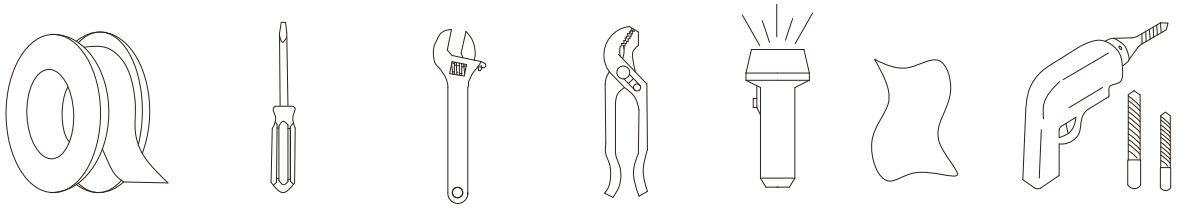

Cinta de teflón | Detornillador | Llave inglesa | Cortatubos | Linterna | Trapo | Taladro eléctrico

a. Compruebe los accesorios de instalación según listado de productos incluidos en la caja del manual de instrucciones.
b. Corte el suministro de agua y electricidad antes de la instalación.

2. Instalación de la válvula de bola de tres vías

a. Corte el suministro de agua fría. Abra el grifo de agua fría de la cocina para liberar la presión y permitir que el agua salga de la tubería. Desconecte la manguera de agua fría de la válvula de agua fría.

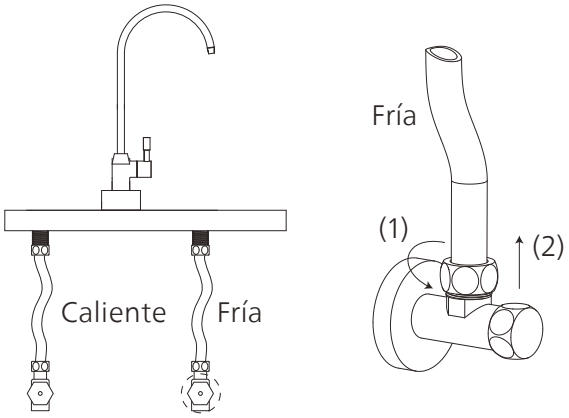

b. Inserte la tuerca de la válvula de bola de tres vías en el tubo de polietileno de 1/4 de pulga da e introduzca el tubo en el conector convexo de la válvula de bola de tres vías. Apriete la tuerca con una llave.

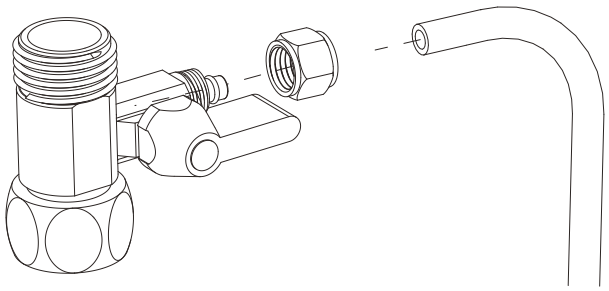

c. Instale la válvula de bola de tres vías en la válvula de agua fría. No olvide colocar la junta dentro de la válvula de bola de tres vías durante la instalación.

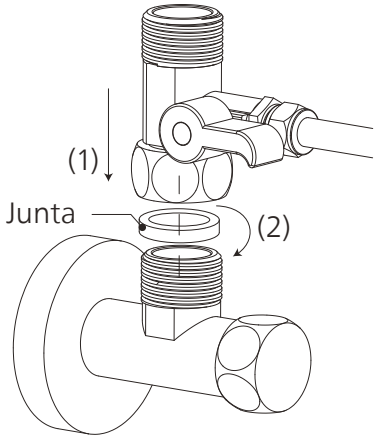

d. Conecte la manguera de agua fría a la válvula de bola de tres vías y apriétela firmemente con una llave. No olvide colocar la junta en la manguera de agua fría durante la instalación.

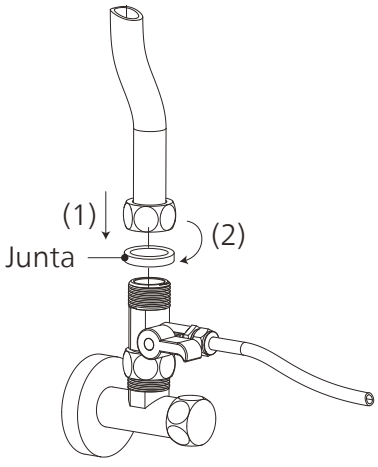

e. Cierre la válvula de bola de tres vías. Abra el suministro de agua fría. Limpie las conexiones con un pañuelo de papel para ver si hay fugas. Si el tejido permanece seco, significa que la válvula de bola de tres vías está instalada correctamente.

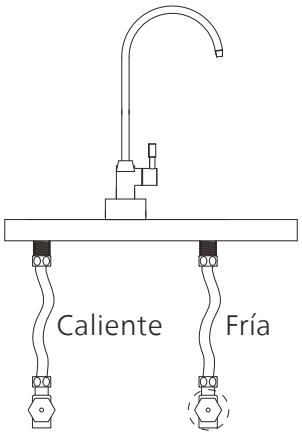

3. Instalación del grifo

Nota:

Seleccione un lugar de instalación adecuado. El entorno en el que se instale el grifo debe cumplir las condiciones de higiene y salubridad adecuadas. Asegúrese de que el grifo quede plano sobre la superficie del fregadero o la encimera.

a. Taladre un agujero de 15 mm de diámetro. Omita este paso si ya hay un agujero en el fregadero o en la superficie de la encimera.

b. Instale el grifo siguiendo el diagrama. Atornille la tuerca de la varilla del grifo a la varilla del grifo, y apriétela firmemente. Bajo el fregadero, inserte el conector rápido en el tubo del grifo, y utilice una abrazadera para fijar las conexiones.

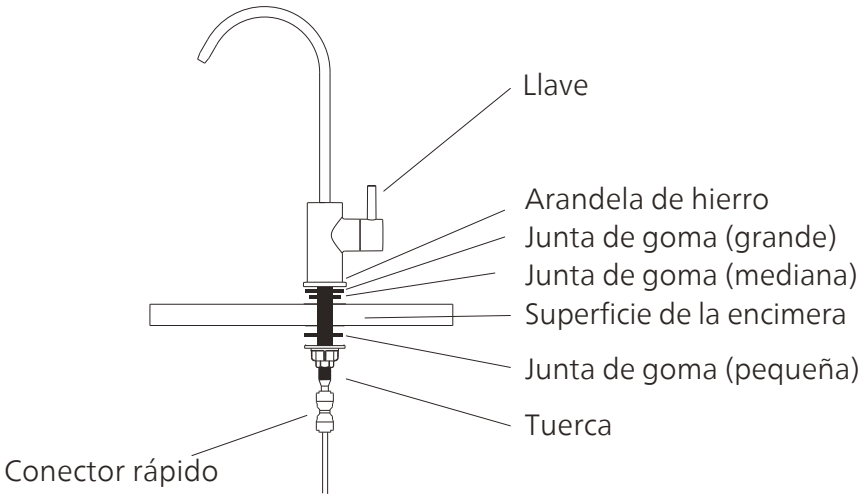

4. Instalación del sistema

Nota:

Compruebe si hay espacio suficiente para instalar el sistema, sus accesorios y las conexiones, y para realizar tareas de mantenimiento y reparación. El sistema no debe instalarse en ningún caso en el exterior. El entorno en el que se instale el sistema debe cumplir todas las condiciones de higiene y salubridad adecuadas. Evite cualquier goteo externo de líquidos procedentes de tuberías, desagües, etc. sobre el sistema. Este sistema debe colocarse sobre una superficie estable y plana. Mantenga el sistema alejado del calor. No se debe colocar en un lugar que pueda tener fugas de gas inflamable.

a. Busque un lugar adecuado para el sistema.

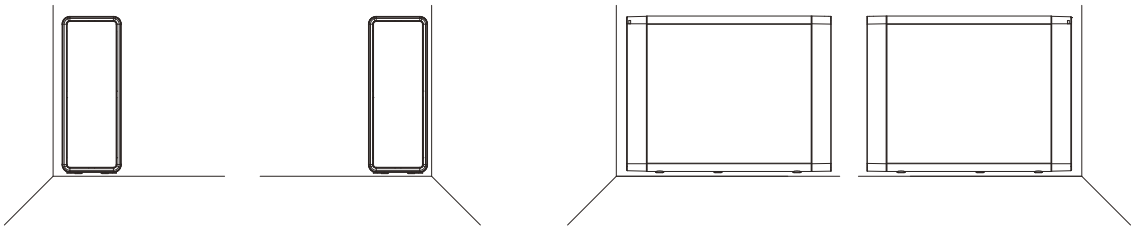

b. Conecte la entrada de agua y la válvula de bola de tres vías. Mida la longitud de la tubería de 1/4 de pulgadas que necesita para conectar el sistema y la válvula de bola de tres vías, y córtela con un cortatubos a la medida requerida. Inserte un extremo del tubo de 1/4 de pulgada en la válvula de bola de tres vías y el otro extremo en el orificio de entrada de agua situado en la parte posterior del sistema. Utilice una abrazadera para fijar el tubo en el orificio.

c. Conecte la salida de agua y el grifo. Mida la longitud de la tubería de 1/4 de pulgadas que necesita para conectar el sistema y el grifo, y córtela con un cortatubos a la medida requeri da. Inserte un extremo del tubo en el conector rápido que se ha conectado con el grifo. Introduzca el otro extremo del tubo en el orificio de salida de agua situado en la parte posterior del sistema. Utilice una abrazadera para fijar el tubo en el orificio.

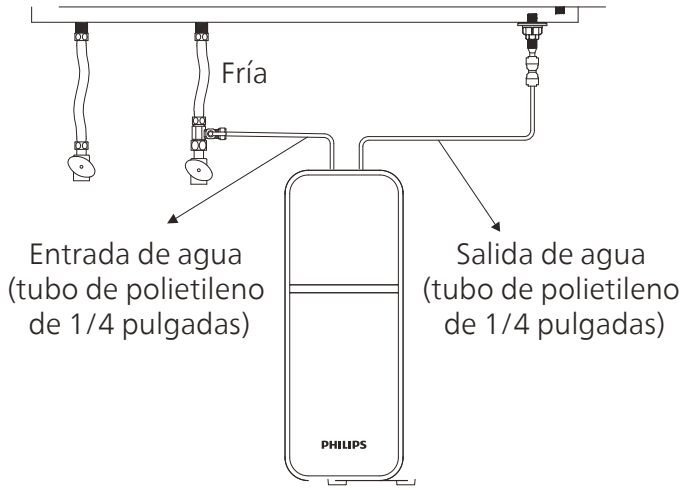

d. Compruebe si el sistema está instalado correctamente y abra la válvula de bola de tres vías.

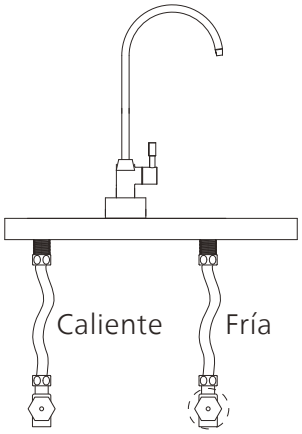

V. Antes del primer uso

1. Extraiga los cartuchos de filtros girándolos en sentido contrario a las agujas del reloj. Registre la fecha de sustitución de cada filtro, de acuerdo con la información sobre la vida útil del filtro que figura en el capítulo VI. Vuelva a introducir todos los filtros en el sistema.

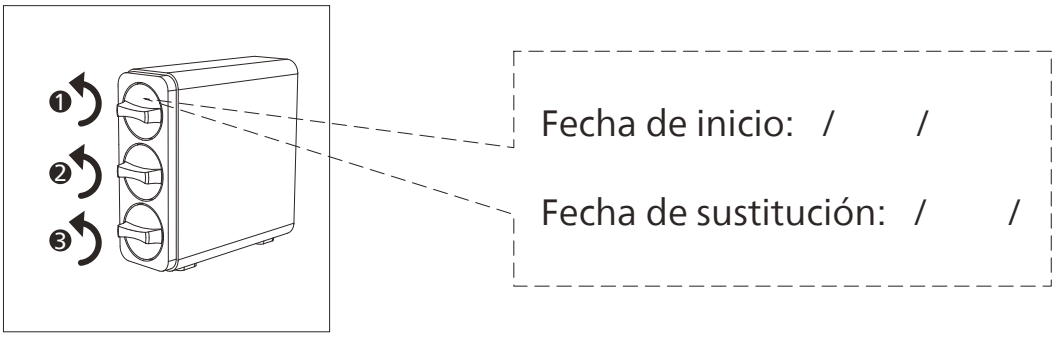

2. Abra el grifo. Limpie todas las juntas y conexiones con un pañuelo de papel para comprobar si hay fugas. Si el pañuelo permanece seco, significa que el sistema está bien instalado. Deje correr el agua durante 10 minutos para purgar los cartuchos de filtros. Ahora el sistema está listo para su uso.
Nota: El agua puede recogerse para regar flores o plantas.

VI. Mantenimiento

1. Mantenimiento de rutina

- No se deben utilizar disolventes orgánicos, como la gasolina, para limpiar la carcasa del dispositivo. En caso de ser necesaria su limpieza, limpie suavemente la superficie del producto con un paño húmedo.
- Si el sistema no se utiliza durante más de 2 días, deje correr el agua durante al menos 10 minutos para enjuagar los filtros y el sistema.
- Si el sistema no se va a utilizar durante un período prolongado (más de 3 días), saque los cartuchos de filtros, séllelos con envoltorios de plástico y guárdelos en el refrigerador (no en el congelador). Antes de volver a utilizarlo, deje correr el agua durante al menos 10 minutos para enjuagar los filtros y el sistema.

2. Vida útil del filtro

Nota:

Para obtener el mejor rendimiento, cambie el cartucho de filtros de acuerdo con el indicador de vida útil de los filtros o el ciclo de sustitución de los filtros sugerido a continuación. Cuando se observa un caudal significativamente más bajo, recomendamos cambiar también los filtros.

Este sistema solo puede funcionar con filtros Philips.

Filtro	Modelo	Vida útil del filtro	Capacidad de filtración de agua (agua filtrada)
Filtro compuesto CP	AUT810	12 meses	3650L
Filtro UF	AUT840	24 meses	7300L
Postfiltro CB	AUT811	12 meses	3650L

* La vida útil real del cartucho de filtro depende de la calidad del agua del grifo local y del uso diario. El ciclo de sustitución recomendado es un promedio que se basa en las diferentes calidades del agua del grifo local. Si la calidad del agua del grifo es inferior a la media, la vida útil real del cartucho diferirá del ciclo de sustitución recomendado. Si el cartucho del filtro está obstruido, sustitúyalo.

3. Sustitución del cartucho de filtros

a. Corte el suministro de agua antes de sustituir los cartuchos de filtros.
b. Retire la cubierta delantera.
c. Gire el cartucho de filtros que debe sustituirse en el sentido contrario a las agujas del reloj y extráigalo.
d. Retire el embalaje del nuevo cartucho de filtros e introdúzcalo en el sistema. Gírelo en el sentido de las agujas del reloj para alinear el icono del triángulo del cartucho de filtros con el icono del candado del sistema.
e. Abra el grifo. Deje correr el agua durante un mínimo de 10 minutos para eliminar el aire y los compuestos de carbón del filtro.

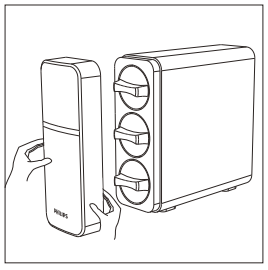
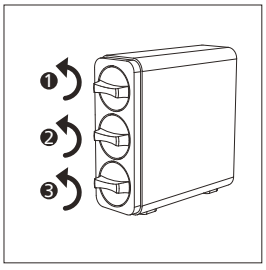

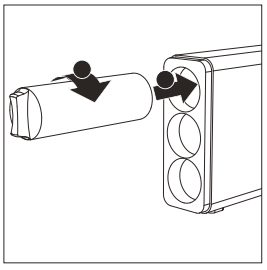

VII. Precauciones

- Utilice siempre agua del grifo corriente como fuente de agua. No utilice agua microbiológicamente insegura ni de calidad desconocida sin una desinfección adecuada antes o después del sistema.
- Este sistema no está destinado para personas (incluidos los niños) con capacidades físicas, sensoriales o mentales reducidas, o con falta de experiencia y conocimientos, a menos que una persona responsable de su seguridad las supervise o instruya sobre el uso del dispositivo. Los niños deben ser supervisados para asegurarse de que no juegan con el sistema.
- Asegúrese de manipular el sistema con suavidad y cuidado. No intente modificar ni reparar el sistema usted mismo, de lo contrario, la garantía quedará invalidada.
- Este aparato está destinado exclusivamente a un uso doméstico.
- La temperatura del agua de entrada del sistema debe estar entre 5 °C y 38 °C. Cuando la temperatura del agua de entrada supera los 38 °C, el filtro puede dañarse y perder validez. Si la temperatura del agua de entrada es inferior a 5 °C, puede provocar la congelación y la rotura de las piezas del sistema, lo que provocaría una fuga de agua.
- No invierta el orden de instalación de los cartuchos de filtros para no afectar al rendimiento del sistema.
- Si abre el grifo para vaciar el sistema.
- Estas pueden ser algunas de las situaciones en las que se produzcan problemas:

• Fugas
• El producto está agrietado o dañado
• La máquina no funciona
• Se escucha un sonido anormal

Póngase en contacto inmediatamente con el servicio de atención al consumidor para su inspección.

- Si no va a utilizar el sistema durante un período prolongado, corte el suministro de agua y abra el grifo para liberar la presión interna y evitar daños en el sistema.

VIII. Solución de problemas

Problema	Posibles causas	Soluciones
El caudal disminuye.	El filtro está obstruido.	Sustituya el filtro.
	La presión del agua de entrada es baja.	Espere hasta que la presión del agua entrada se estabilice, o instale una bomba de presión antes del sistema si la presión del agua de entrada es constantemente inferior a 0,1 MPa.
	La válvula de agua fría o el grifo no están completamente abiertos.	Abra completamente la válvula de agua fría o el grifo.
Fugas de agua.	Las tuberías o los cartuchos de filtros no están instalados correctamente.	Vuelva a instalar el sistema de acuerdo con este manual del usuario.
	Piezas dañadas.	Póngase en contacto con atención al consumidor.
No sale agua del grifo.	La válvula de agua fría o la válvula de bola de tres vías están cerradas.	Abra las válvulas.
	El filtro está obstruido.	Sustituya el filtro.
	Los cartuchos de filtros no están instalados correctamente.	Vuelva a instalar los cartuchos de filtros de acuerdo con este manual del usuario.
	Otras circunstancias anormales.	Póngase en contacto con atención al consumidor.
Mala calidad del agua de salida.	El filtro ha llegado al final de su vida útil.	Sustituya el filtro.
	El sistema no se ha utilizado durante algún tiempo.	Abra el grifo y deje correr el agua durante 5-10 minutos.
	La calidad del agua de entrada es deficiente.	Utilice siempre agua del grifo corriente como fuente de agua. No utilice agua microbiológicamente insegura ni de calidad desconocida sin una desinfección adecuada antes o después del sistema.

IX. Garantía y servicio

Si necesita información o tiene algún problema, visite www.philips.com o póngase en contacto con el centro de Atención al cliente de su país. Si no hay un centro de Atención al cliente en su país, acuda a un distribuidor local. Durante un plazo de dos años a partir de la fecha de compra, recibirá un servicio en garantía gratuito para cualquier daño causado por el proceso de fabricación, o en componentes en funcionamiento normal que se confirme por medio de nuestro servicio de mantenimiento. El servicio en garantía no incluye los componentes consumibles de sustitución frecuente, los dispositivos auxiliares, los gastos de transporte y el servicio a domicilio. Muestre el comprobante de compra al personal de servicio durante el mantenimiento.

X. Listado de productos en la caja

Nombre de la pieza	Cantidad
Unidad principal	1 ud
Tapa frontal	1 ud
Filtro compuesto CP	1 ud
Filtro UF	1 ud
Postfiltro CB	1 ud
Grifo	1 ud
Tubo de polietileno de 1/4 pulgadas (blanco)	1 ud
Juego de accesorios	1 ud
Manual del usuario	1 ud

Conserve este manual de usuario para futuras consultas.
La información de este manual está sujeta a cambios sin previo aviso.

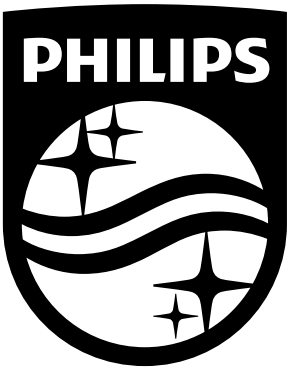

Registre su producto y obtenga ms informacin a travs del siguiente enlace de sitio web:

www.philips.com/water

Las especificaciones estn sujetas a cambios sin previo aviso
© 2026 AquaShield
Todos los derechos reservados.
Philips y el emblema del escudo de Philips son marcas registradas de Koninklijke Philips N.V. y se utilizan bajo licencia.
Este producto se ha fabricado y se vende bajo la responsabilidad de Hong Kong AquaShield Health Technology Company Limited y Hong Kong AquaShield Health Technology Company Limited es el garante en relación con este producto.
Rev A JUN 26

Contenu

I. Présentation du produit 88

II. Spécifications du produit 88

III. Aperçu du produit et illustration de l'installation 89

IV. Installation 89
- Préparation avant l'installation 90
- Installation de la soupape à bille à trois voies 90
- Installation du robinet 92
- Installation du système 93

V. Instructions 94
- Avant la première utilisation

VI. Entretien 95
- Entretien courant 95
- Durée de vie du filtre 96
- Remplacement de la cartouche filtrant 96

VII. Précautions 97

VIII. Dépannage 98

IX. Garantie et service 99

X. Contenu de l'emballage 99

I. Présentation du produit

Félicitations pour votre achat et bienvenue chez Philips! Ce produit est un système de microfiltration en trois étapes qui réduit efficacement les particules, le goût et l'odeur de chlore, le plomb, les COV, le PFOA, le PFOS et les microplastiques*. Il adoucit également l'eau et prévient l'accumulation de calcaire.
Lisez attentivement ce manuel avant d'utiliser l'appareil. Conservez-le pour toute référence ultérieure.
* Les substances éliminées ou réduites par ce système ne sont pas nécessairement présentes dans l'eau de tous les utilisateurs.

II. Spécifications du produit

Nom du produit	Système de filtration de l'eau sous l'évier de Philips
Modèle du produit	AUT1216/10
Débit d'eau	2,5 litres/minute
Capacité de filtration	3650 l pour AUT810 & AUT811 7300 l pour AUT840
Pression de l'eau à l'orifice d'entrée	0,1-0,4 MPa**
Température de l'eau à l'orifice d'entrée	5-38 °C
Température ambiante	4-40 °C
Source d'eau applicable	Eau du robinet municipal, qui répond à toutes les exigences de la directive européenne 98/83 sur l'eau destinée à la consommation humaine et à ses transpositions nationales dans les différents États membres de l'UE.

** Lorsque la pression de l'eau à l'orifice d'entrée dépasse 0,4 MPa, une soupape de sécurité doit être installée avant le système. Lorsque la pression de l'eau à l'orifice d'entrée est inférieure à 0,1 MPa, un surpresseur doit être installé avant le système. La soupape de sécurité et le surpresseur doivent être achetés séparément.

III. Aperçu du produit et illustration de l'installation

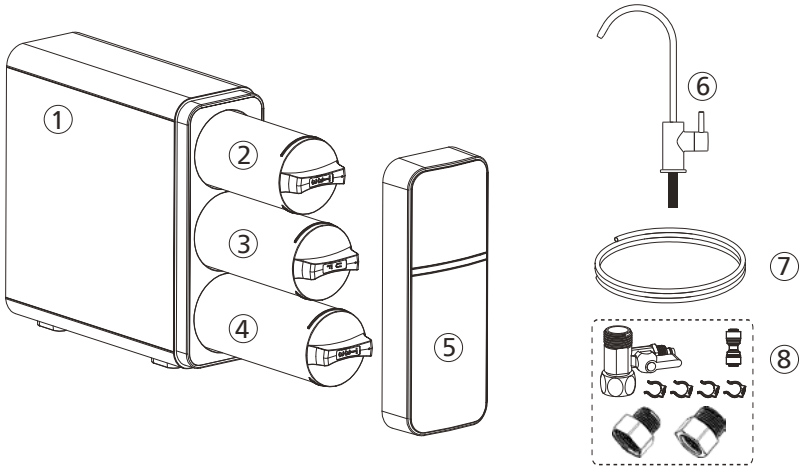

① Unité principale
② Filtre composé CP
③ Filtre UF
④ filtre CB post-traitement
⑤ Couvercle avant
⑥ Robinet
⑦ Tube PE de 1/4" (blanc)
⑧ Bandelette de test

IV. Installation

Remarques:

- Avant l'installation, il est important de vérifier l'état du système pour s'assurer qu'il n'a pas été endommagé pendant le transport.
- Déballez le système et ses accessoires. Retirez l'emballage de protection. Des matériaux recyclables ont été utilisés pour l'emballage et doivent être jetés dans les bacs de recyclage appropriés ou au centre de recyclage local spécifique.

AVERTISSEMENT: Gardez les sacs en plastique hors de portée des enfants, car ils peuvent être dangereux.

- Vérifiez que rien ne manque selon le contenu de l'emballage et l'aperçu.
- Étant donné que le système améliorera la qualité de votre eau potable, tous les outils utilisés pour l'installation doivent être propres, exempts de rouille et de graisse.
- Le processus d'installation doit être effectué dans des conditions d'hygiène appropriées, en prenant toutes les précautions nécessaires concernant les matériaux et les composants qui entreront en contact avec l'eau à traiter ou à consommer.
- Évitez toute contamination externe du système par une mauvaise manipulation, en utilisant des gants, du gel désinfectant et en vous lavant les mains aussi souvent que nécessaire pendant le processus d'installation, la première utilisation et l'entretien du système.

- Le système et l'installation doivent être conformes aux réglementations locales applicables.
- Vous ne pouvez pas jeter ce produit avec les autres déchets ménagers. À la fin de sa durée de fonctionnement, retournez au lieu d'achat, ou à un centre de recyclage local, en indiquant qu'il contient des composants électriques et électroniques. La collecte et le traitement appropriés des produits qui ne sont plus utilisés contribuent à la préservation des ressources naturelles et évitent tout risque potentiel pour la santé publique.



1. Préparations avant l'installation

Choisissez un emplacement approprié pour installer le système;
Vérifiez le contenu de l'emballage et assurez-vous que vous disposez de toutes les pièces figurant sur la liste et préparez les outils nécessaires à l'installation:

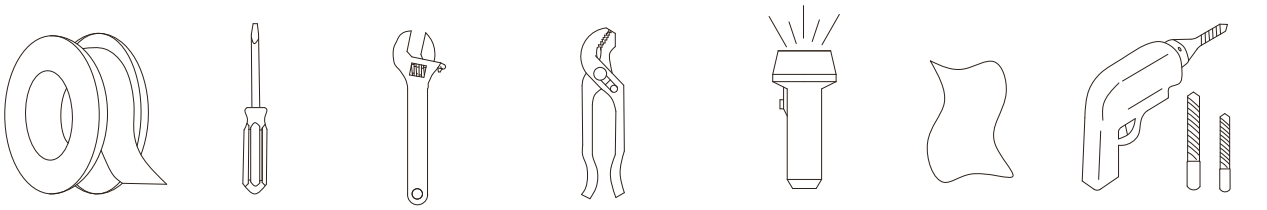

Ruban PTFE | Tournevis | Clé à molette | Coupe-tuyaux | Lampe de poche | Chiffon | Perceuse électrique

a. Veuillez vérifier les pièces nécessaires à l'installation conformément au contenu de l'emballage figurant dans le manuel d'instructions.
b. Veuillez couper l'eau et l'électricité avant l'installation.

2. Installation de la soupape à bille à trois voies

a. Coupez l'arrivée d'eau froide. Ouvrez le robinet d'eau froide de la cuisine pour libérer la pression et permettre à l'eau de s'écouler de la conduite. Débranchez le tuyau d'eau froide de la soupape d'eau froide.

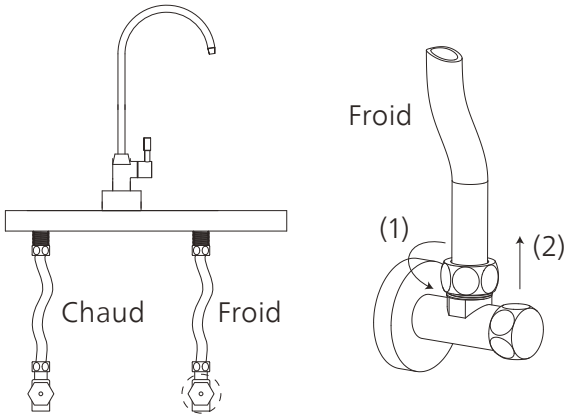

b. Insérez l'écrou de la soupape à bille à trois voies sur le tuyau en PE de 1/4" et insérez le tuyau dans le connecteur convexe de la soupape à bille à trois voies. Serrez l'écrou à l'aide d'une clé à molette.

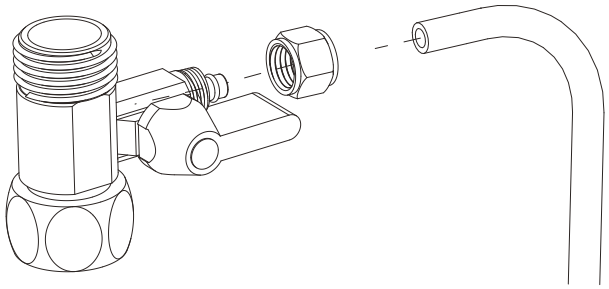

c. Installez la soupape à bille à trois voies sur la soupape d'eau froide. N'oubliez pas le joint d'étanchéité à l'intérieur de la soupape à bille à trois voies lors de l'installation.

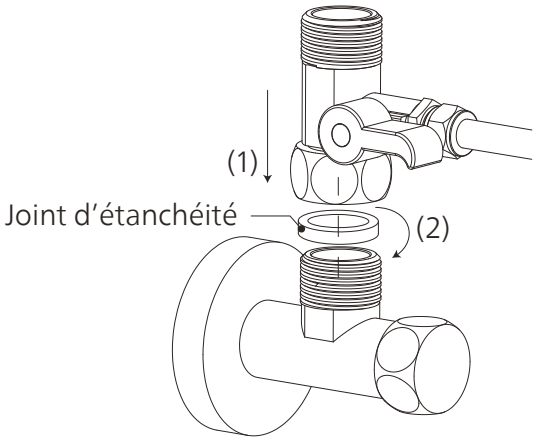

d. Raccordez le tuyau d'eau froide à la soupape à bille à trois voies et vissez-le fermement à l'aide d'une clé à molette. N'oubliez pas le joint d'étanchéité dans le tuyau d'au froide lors de l'installation.

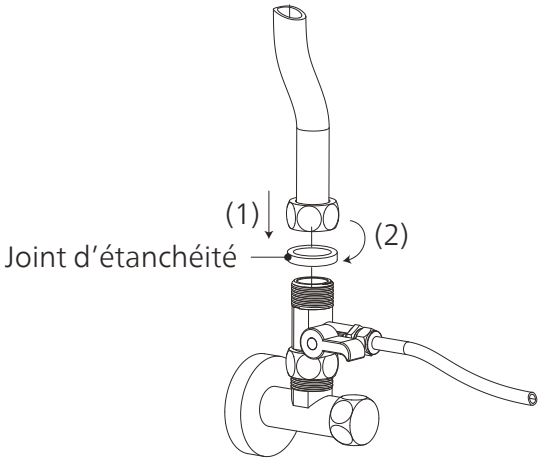

e. Fermez la soupape à bille à trois voies. Ouvrez l'arrivée d'eau froide. Essuyez les raccords avec du papier absorbant pour vérifier s'il y a des fuites. Si le papier absorbant reste sec, cela signifie que la soupape à bille à trois voies est installé correctement.

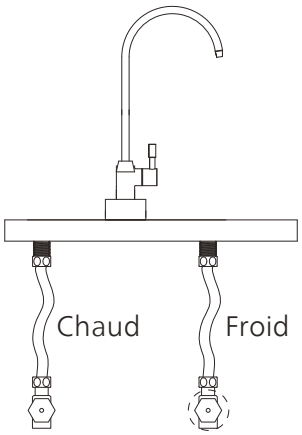

3. Installation du robinet

Remarque:

Choisissez une position d'installation appropriée. L'environnement où le robinet est installé doit respecter toutes les conditions d'hygiène et de salubrité appropriées. Assurez-vous que le robinet repose à plat sur la surface de l'évier ou du comptoir.

a. Percez un trou d'un diamètre de 15 mm. Sautez cette étape s'il y a déjà un trou dans l'évier ou sur la surface du comptoir.

b. Installez le robinet en suivant le schéma. Vissez fermement l'écrou à la tige du robinet. Sous l'évier, insérez le connecteur rapide au tuyau du robinet et utilisez une pince pour sécuriser les raccords.

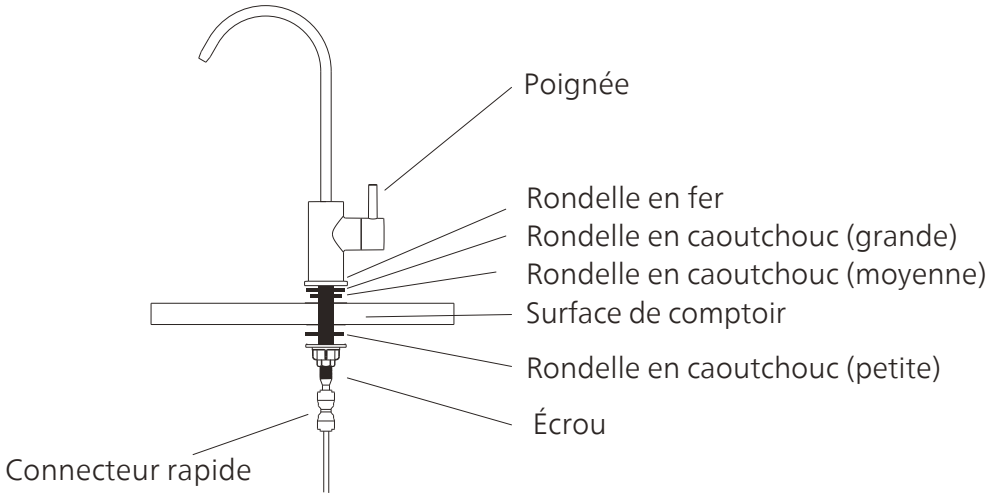

4. Installation du système

Remarque:

Veuillez vérifier s'il y a suffisamment d'espace pour installer le système lui-même, ses accessoires, ses raccords, et pour l'entretien et la réparation. En aucun cas, le système ne doit être installé à l'extérieur. L'environnement où le système est installé doit respecter toutes les conditions d'hygiène et de salubrité appropriées. Évitez tout écoulement externe de liquides provenant des tuyaux ou des canalisations, etc. sur le système. Ce système doit être placé sur une surface stable et plane. Gardez le système à l'abri de la chaleur. Il ne doit pas être placé dans un endroit où il peut y avoir une fuite de gaz inflammable.

a. Trouvez un emplacement approprié pour le système.

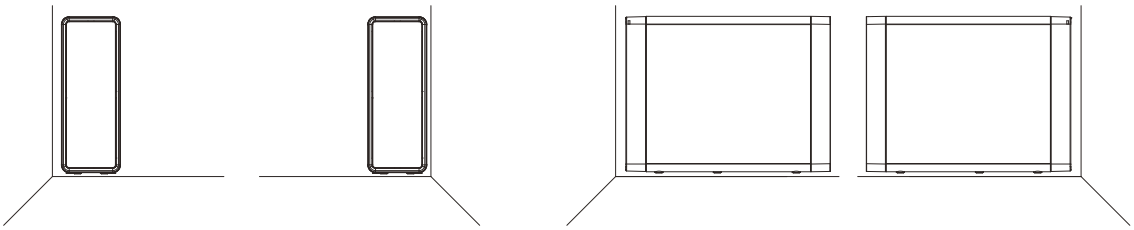

b. Raccordez l'arrivée d'eau à la soupape à bille à trois voies. Mesurez la longueur du tuyau de 1/4" dont vous avez besoin pour raccorder le système à la soupape à bille à trois voies, et coupez-le en conséquence avec un coupe-tuyaux. Insérez une extrémité du tuyau de 1/4" dans la soupape à bille à trois voies, et l'autre extrémité dans le trou d'arrivée d'eau à l'arrière du système. Utilisez une pince pour fixer le tuyau au niveau du trou.

c. Raccordez la sortie d'eau au robinet. Mesurez la longueur du tuyau de 1/4" dont vous avez besoin pour raccorder le système et le robinet, et coupez-le en conséquence à l'aide d'un coupe-tuyaux. Insérez une extrémité du tuyau dans le connecteur rapide qui a été raccordé au robinet. Insérez l'autre extrémité du tuyau dans le trou de sortie d'eau à l'arrière du système. Utilisez une pince pour fixer le tuyau au niveau du trou.

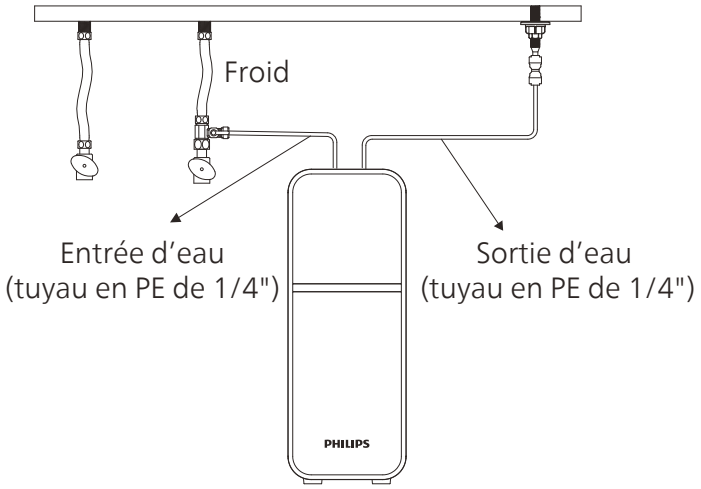

d. Vérifiez que le système est correctement installé et ouvrez la soupape à bille à trois voies.

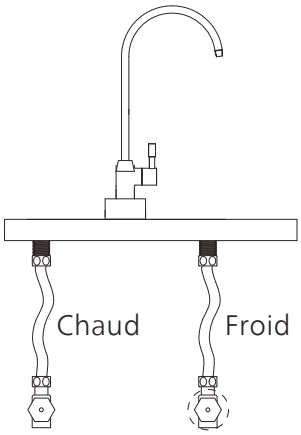

V. Avant la première utilisation

1. Retirez les cartouches filtrantes en les tournant dans le sens inverse des aiguilles d'une montre. Marquez la date de remplacement de chaque filtre, conformément aux informations sur la durée de vie des filtres figurant au chapitre VI. Réinsérez tous les filtres dans le système.

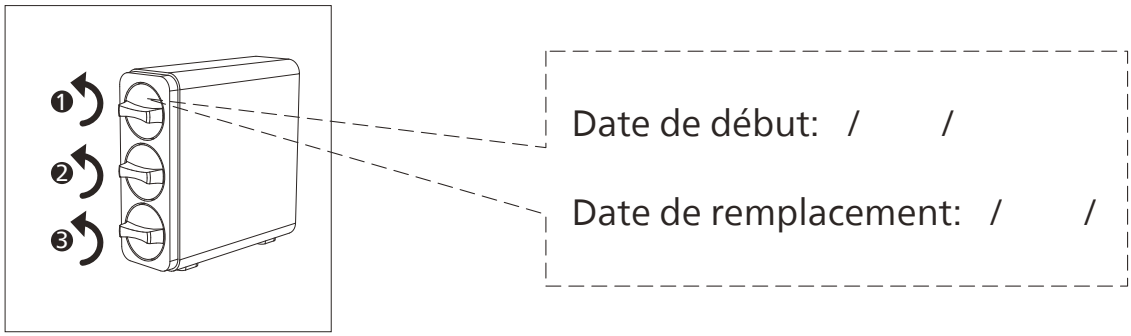

2. Ouvrez le robinet. Essuyez tous les joints et raccords avec du papier absorbant pour vérifier s'il y a des fuites. Si le papier absorbant reste sec, cela signifie que le système est installé correctement. Laissez couler l'eau pendant 10 minutes pour purger les cartouches filtrantes. Le système est maintenant prêt à être utilisé.
   Remarque: L'eau peut être récupérée pour arroser les fleurs ou les plantes.

VI. Entretien

1. Entretien courant

- Les solvants organiques tels que l'essence ne doivent pas être utilisés pour essuyer le boîtier de l'appareil. Si un nettoyage est nécessaire, essuyez délicatement la surface du produit avec un chiffon humide.
- Si le système n'est pas utilisé pendant plus de 2 jours, laissez couler l'eau pendant au moins 10 minutes pour purger les filtres et le système.
- Si le système n'est pas utilisé pendant une période prolongée (plus de 3 jours), retirez les cartouches filtrantes, scellez-les avec un film plastique et conservez-les au réfrigérateur (pas au congélateur). Avant de l'utiliser à nouveau, laissez couler l'eau pendant au moins 10 minutes pour purger les filtres et le système.

2. Durée de vie du filtre

Remarque:

Pour une performance optimale, veuillez changer votre cartouche filtrante en fonction de l'indicateur de durée de vie du filtre, ou du cycle de remplacement du filtre suggéré ci-dessous. Lorsqu'un débit nettement inférieur est observé, nous recommandons de changer également les filtres.

Ce système ne peut fonctionner qu'avec les filtres Philips.

Filtre	Modèle	Durée de vie du filtre	Capacité de filtration de l'eau (eau filtrée)
Filtre composé CP	AUT810	12 mois	3650 l
Filtre UF	AUT840	24 mois	7300 l
filtre CB post-traitement	AUT811	12 mois	3650 l

* La durée de vie réelle de la cartouche filtrante dépend de la qualité de l'eau du robinet et de l'utilisation quotidienne. Le cycle de remplacement recommandé est une moyenne basée sur les différentes qualités de l'eau du robinet. Si la qualité de l'eau du robinet est inférieure à la moyenne, la durée de vie réelle de la cartouche sera différente du cycle de remplacement recommandé. Si la cartouche filtrante est obstruée, veuillez la remplacer.

3. Remplacement de la cartouche filtrante

a. Coupez l'arrivée d'eau avant de remplacer les cartouches filtrantes.
b. Retirez le couvercle avant.
c. Tournez la cartouche filtrante à remplacer dans le sens inverse des aiguilles d'une montre et retirez-la.
d. Retirez l'emballage de la nouvelle cartouche filtrante et insérez-la dans le système. Tournez dans le sens des aiguilles d'une montre pour aligner l'icône du triangle sur la cartouche filtrante avec l'icône du verrou sur le système.
e. Ouvrez le robinet. Laissez couler l'eau pendant au moins 10 minutes pour évacuer l'air et les com posés de charbon du filtre.

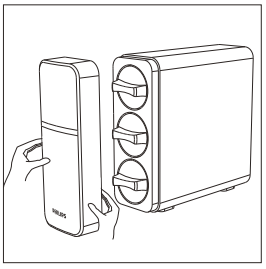
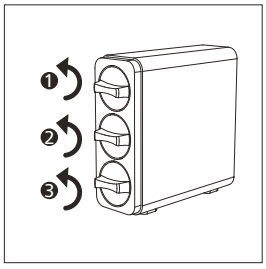

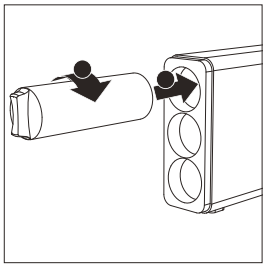

VII. Précautions

- Utilisez toujours l'eau du robinet comme source d'eau. N'utilisez pas d'eau microbiologiquement dangereuse ou de qualité douteuse sans une désinfection adéquate avant ou après le système.
- Ce système n'est pas destiné à être utilisé par des personnes (y compris les enfants) dont les capacités physiques, sensorielles ou mentales sont réduites, ou qui manquent d'expérience et de connaissances, à moins qu'elles n'aient été accompagnées ou qu'elles n'aient reçu des instructions concernant l'utilisation de l'appareil par une personne responsable de leur sécurité. Les enfants doivent être surveillés pour s'assurer qu'ils ne jouent pas avec le système.
- Assurez-vous de manipuler le système avec douceur et précaution. N'essayez pas de modifier ou de réparer le système vous-même, sinon la garantie devient caduque.
- Cet appareil est destiné à un usage domestique uniquement.
- La température de l'eau à l'orifice d'entrée du système doit être comprise entre 5 et 38 °C. Lorsque la température de l'eau à l'orifice d'entrée dépasse 38 °C, le filtre pourrait être endommagé et ne plus remplir son rôle. Si la température de l'eau à l'orifice d'entrée est inférieure à 5 °C, cela peut provoquer le gel et la rupture des pièces du système, entraînant une fuite d'eau.
- N'inversez pas l'ordre d'installation des cartouches filtrantes afin de ne pas affecter les performances de filtration du système.
- Si vous ouvrez le robinet pour vider le système.
- Les défauts sont les suivants:

• Fuites
• Le produit est fissuré ou endommagé
• L'appareil ne fonctionne pas
• Un son anormal se fait entendre

Veuillez contacter le service client pour une inspection immédiate.

- Si vous n'utilisez pas le système pendant une période prolongée, coupez l'arrivée d'eau, et allumez le robinet pour libérer la pression interne afin d'éviter d'endommager le système.

VIII. Dépannage

Problème	Causes possibles	Solutions
Diminution du débit	Le filtre est bloqué.	Remplacer le filtre.
	La pression de l'eau d'entrée est faible.	Attendre que la pression à l'orifice d'entrée de l'eau se stabilise, ou installer un surpresseur avant le système si la pression à l'orifice d'entrée de l'eau est constamment inférieure à 0,1 Mpa.
	La soupape d'eau froide ou le robinet n'est pas complètement ouvert.	Ouvrir complètement la soupape d'eau froide ou le robinet.
Fuite d'eau	Les canalisations ou les cartouches filtrantes ne sont pas installées correctement.	Réinstaller le système conformément à ce manuel d'utilisation.
	Pièces endommagées.	Contacter le service client.
Pas d'eau au robinet	La soupape d'eau froide ou la soupape à bille à trois voies est fermée.	Ouvrir les soupapes.
	Le filtre est bloqué.	Remplacer le filtre.
	Les cartouches filtrantes ne sont pas installées correctement.	Réinstaller les cartouches filtrantes conformément à ce manuel d'utilisation.
	Autres circonstances anormales.	Contacter le service client.
Mauvaise qualité de l'eau de sortie	Le filtre a atteint sa fin de vie.	Remplacer le filtre.
	Le système n'a pas été utilisé pendant un certain temps.	Ouvrir le robinet et laisser couler l'eau pendant 5 à 10 minutes.
	La qualité de l'eau à l'orifice d'entrée est mauvaise.	Toujours utiliser l'eau du robinet comme source d'eau. N'utilisez pas d'eau microbiologiquement dangereuse ou de qualité douteuse sans une désinfection adéquate avant ou après le système.

IX. Garantie et service

Si vous avez besoin d'informations ou si vous rencontrez des problèmes, veuillez consulter le site www.philips.com ou contacter le service client de votre pays. S'il n'existe pas de service client dans votre pays, adressez-vous à un revendeur local. Dans les deux ans suivant la date d'achat, vous bénéficierez d'un service de garantie gratuit pour tout dommage causé par le processus de fabrication, ou les composants dans des conditions de fonctionnement normales confirmées par notre service de maintenance. Le service de garantie ne comprend pas les composants consommables fréquemment remplacés, les dispositifs auxiliaires, les frais de transport et le service porte-à-porte. Veuillez montrer la preuve d'achat au personnel de service lors de la maintenance.

X. Contenu de l'emballage

Nom de la pièce	Quantité
Unité principale	1 pc
Couvercle avant	1 pc
Filtre composé CP	1 pc
Filtre UF	1 pc
Filtre CB post-traitement	1 pc
Robinet	1 pc
Tube PE de 1/4" (blanc)	1 pc
Ensemble d'accessoires	1 pc
Manuel d'utilisation	1 pc

Veuillez conserver ce manuel d'utilisation pour toute référence ultérieure.
Les informations contenues dans ce manuel d'utilisation sont susceptibles d'être modifiées sans préavis.

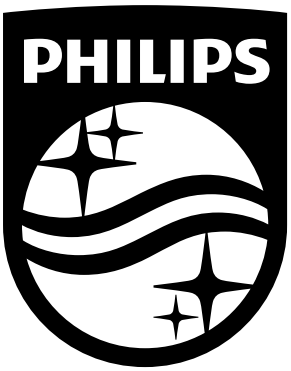

Registre su producto y obtenga ms informacin a travs del siguiente enlace de sitio web:

www.philips.com/water

Les specifications peuventtre modifies sans pravis
© 2026 AquaShield
Tous droits rservs.
Philips et l'emblme du bouclier Philips sont des marques dposes de Koninklijke Philips N.V. et sont utilises sous licence.
Ce produit a tfabriqu et vendu sous la responsabilitde Hong Kong AquaShield Health Technology Company Limited et Hong Kong AquaShield Health Technology Company Limited est le garant de ce produit.
Rev A JUN 26

Contenuti

I. Introduzione al prodotto 102

II. Specifiche del prodotto 102

III. Riepilogo del prodotto e illustrazione dell'installazione 103

IV. Installazione 103
- Preparazione prima dell'installazion 104
- Installazione della valvola a sfera a tre vie 104
- Installazione del rubinetto 106
- Installazione del sistema 107

V. Istruzioni 108
- Prima del primo utilizzo

VI. Manutenzione 109
- Manutenzione ordinaria 109
- Durata del filtro 110
- Sostituzione della cartuccia del filtro 110

VII. Precauzioni 111

VIII. Risoluzione dei problemi 112

IX. Garanzia e assistenza 113

X. Contenuto della confezione 113

I. Introduzione al prodotto

Congratulazioni per l'acquisto e benvenuto in Philips! Questo è un sistema di microfiltrazione a 3 stadi che riduce efficacemente il particolato, il sapore e l'odore del cloro, il piombo, i VOC, il PFOA, il PFOS e le microplastiche*. Inoltre, addolcisce l'acqua prevenendo la formazione di calcare.

Prima di utilizzare l'apparecchio, leggere attentamente il presente manuale d'uso. Conservarlo per riferimenti futuri.

* Le sostanze rimosse o ridotte da questo sistema non sono necessariamente presenti nell'acqua di tutti gli utenti.

II. Specifiche del prodotto

Nome del prodotto	Sistema di filtrazione dell'acqua sotto il lavello Philips
Modello del prodotto	AUT1216/10
Flusso d'acqua	2,5 litri/minuto
Capacità di filtrazione	3650L per AUT810 & AUT811 7300L per AUT840
Pressione dell'acqua in ingresso	0,1-0,4 MPa**
Temperatura dell'acqua in ingresso	5-38 °C
Temperatura ambiente	4-40 °C
Fonte d'acqua applicabile	Acqua di rubinetto comunale che soddisfa tutti i requisiti della Direttiva europAea sull'acqua per il consumo umano 98/83 e le relative trasposizioni nazionali nei vari Stati membri dell'UE.

** Quando la pressione dell'acqua in ingresso supera lo 0,4 MPa è necessario installare una valvola di sicurezza prima del sistema. Quando la pressione dell'acqua in ingresso è inferiore allo 0,1 MPa, è necessario installare un elevatore di pressione prima del sistema. La valvola di sicurezza e il pressostato devono essere acquistati separatamente.

III. Riepilogo del prodotto e illustrazione dell'installazione

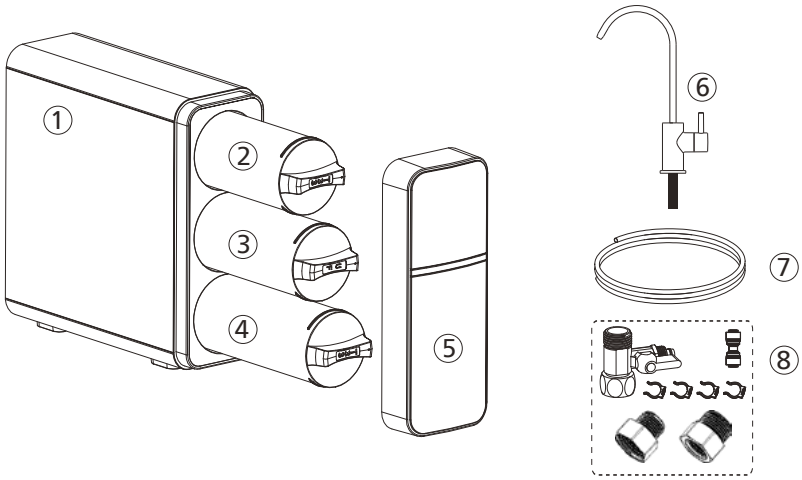

① Unità principale
② Filtro composto CP
③ Filtro UF
④ Post-filtro CB
⑤ Coperchio anteriore
⑥ Rubinetto
⑦ Tubo PE da 1/4" (bianco)
⑧ Striscia reattiva

IV. Installazione

Note:

- Prima dell'installazione, è importante verificare le condizioni del sistema per assicurarsi che non sia stato danneggiato durante il trasporto.
- Disimballare il sistema e i suoi accessori. Rimuovere il materiale di protezione dell'imballaggio. Per l'imballaggio sono stati utilizzati materiali riciclabili che devono essere smaltiti negli appositi contenitori per il riciclaggio o presso lo specifico centro di riciclaggio locale.

ATTENZIONE: Tenere i sacchetti di plastica fuori dalla portata dei bambini perché potrebbero essere pericolosi.

- Controllare se manca qualcosa della lista di imballaggio e del riepilogo.
- Dato che il sistema migliorerà la qualità dell'acqua potabile, tutti gli strumenti da utilizzare nel processo di installazione devono essere puliti, privi di ruggine e grasso.
- Il processo di installazione deve essere eseguito in condizioni igieniche adeguate, prendendo tutte le precauzioni necessarie per quanto riguarda i materiali e i componenti che entreranno in contatto con l'acqua da trattare o da consumare.
- Per evitare la contaminazione esterna del sistema attraverso manipolazioni improprie, utilizzare guanti, gel igienizzanti e lavarsi le mani ogni volta che è necessario durante il processo di installazione, il primo utilizzo e la manutenzione del sistema.

- Il sistema e l'installazione devono essere conformi alle normative locali vigenti.
- Questo prodotto non può essere smaltito con altri rifiuti domestici. Al termine del ciclo di vita il prodotto deve essere restituito dove è stato acquistato o a un centro di riciclaggio locale, specificando che contiene componenti elettrici ed elettronici. La raccolta e il trattamento appropriati dei prodotti non più utilizzabili contribuiscono alla conservazione delle risorse naturali ed evitano potenziali rischi per la salute pubblica.



1. Preparativi prima dell'installazione

Scegliere una posizione adatta per l'installazione del sistema;
controllare il contenuto della confezione e assicurarsi di avere tutti gli accessori presenti nell'elenco;
preparare gli strumenti necessari per l'installazione:

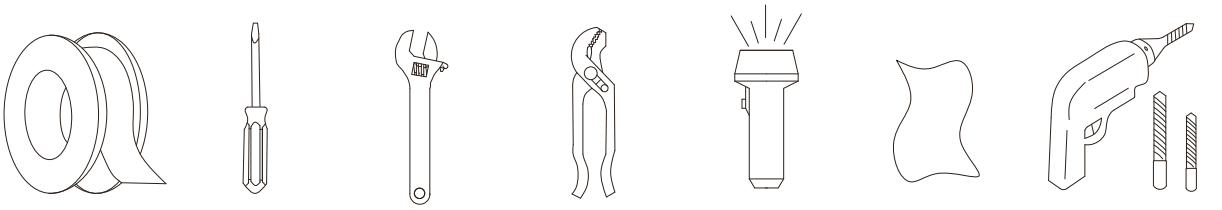

Nastro PTFE | Cacciavite | Chiave inglese | Tagliatubi | Torcia elettrica | Straccio | Trapano elettrico

a. Controllare gli accessori di installazione in base al contenuto della confezione nel manuale di istruzioni.
b. Prima dell'installazione, chiudere l'acqua e spegnere l'alimentazione.

2. Installazione della valvola a sfera a tre vie

a. Chiudere l'erogazione dell'acqua fredda. Aprire il rubinetto dell'acqua fredda della cucina per scaricare la pressione e permettere all'acqua di defluire dalla conduttura. Scollegare il tubo dell'acqua fredda dalla valvola dell'acqua fredda.

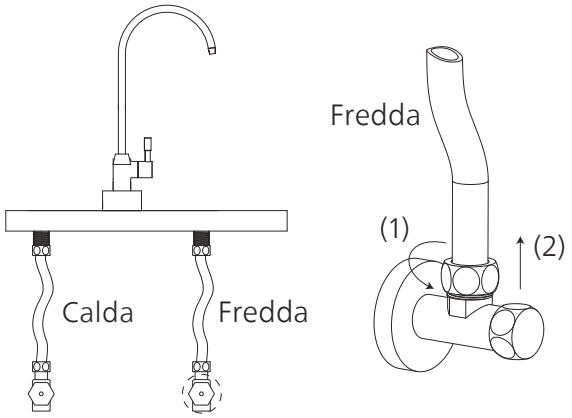

b. Inserire il dado della valvola a sfera a tre vie sul tubo PE da 1/4" e inserire il tubo nel connettore convesso della valvola a sfera a tre vie. Serrare il dado con una chiave.

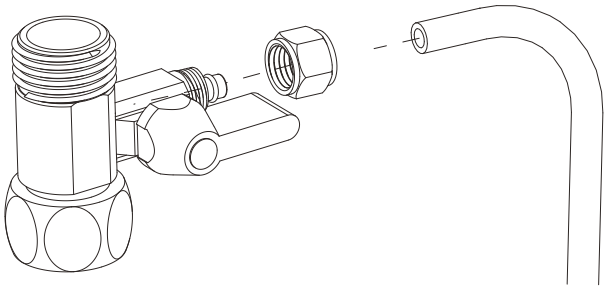

c. Installare la valvola a sfera a tre vie sulla valvola dell'acqua fredda. Attenzione a non smarrire la guarnizione all'interno della valvola a sfera durante l'installazione.

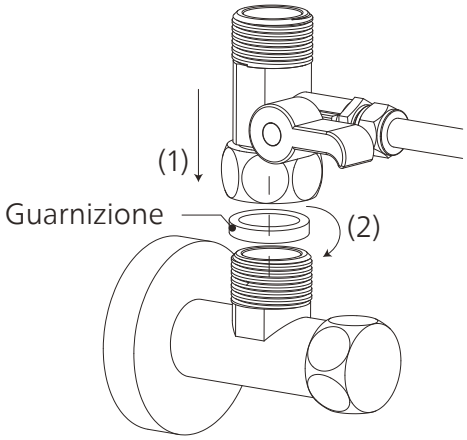

d. Collegare il tubo dell'acqua fredda alla valvola a sfera a tre vie e avvitarla saldamente usando una chiave. Durante l'installazione, non dimenticare la guarnizione nel tubo dell'acqua fredda.

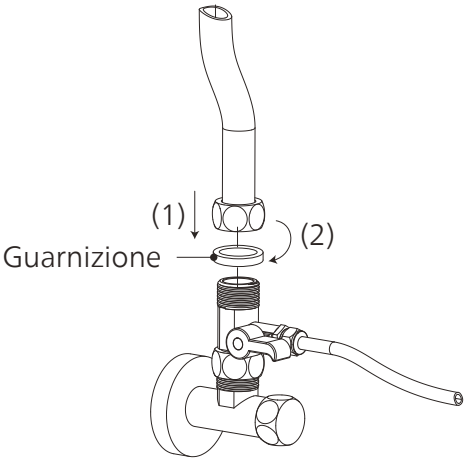

e. Disattivare la valvola a sfera a tre vie. Attivare l'erogazione dell'acqua fredda. Pulire i raccordi con un fazzoletto per verificare se ci sono perdite. Se il fazzoletto rimane asciutto, significa che la valvola a sfera a tre vie è stata installata correttamente.

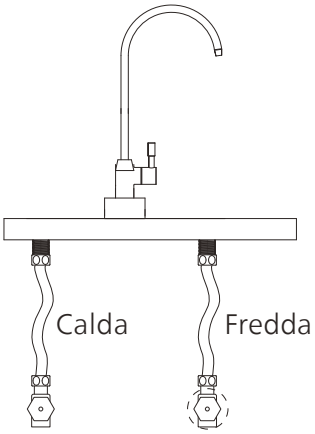

3. Installazione del rubinetto

Nota:

Selezionare una posizione di installazione adeguata. L'ambiente in cui viene installato il rubinetto deve rispettare le condizioni igienico-sanitarie appropriate. Assicurarsi che il rubinetto sia posizionato in piano sulla superficie del lavandino o del piano di lavoro.

a. Praticare un foro di 15 mm di diametro. Saltare questo passaggio se il lavandino o la superficie del piano di lavoro sono già forati.

b. Installare il rubinetto secondo lo schema. Avvitare il dado dell'asta del rubinetto all'asta del rubinetto e stringere bene. Sotto il lavello, inserire il connettore rapido nel tubo del rubinetto e utilizzare una clip per fissare i raccordi.

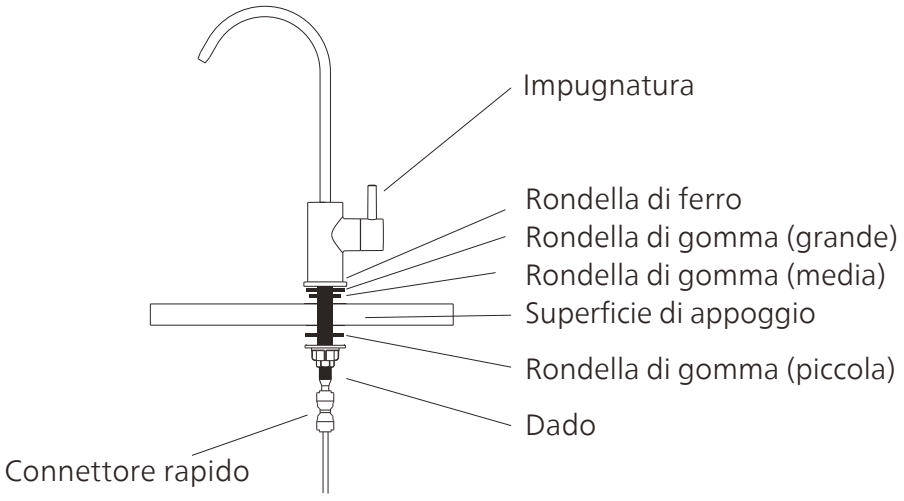

4. Installazione del sistema

Nota:

Verificare che vi sia spazio sufficiente per l'installazione del sistema stesso, dei suoi accessori, dei raccordi e per gli interventi di manutenzione e riparazione. In nessun caso il sistema deve essere installato all'esterno. L'ambiente in cui viene installato il sistema deve rispettare le condizioni igieni-co-sanitarie appropriate. Evitare che liquidi esterni, provenienti da tubature, scarichi ecc. gocciolino sul sistema. Il sistema deve essere collocato su una superficie stabile e piatta. Tenere il sistema lontano dal calore. Non deve essere posizionati in ambienti con possibili perdite di gas infiammabili.

a. Trovare un posto adeguato per il sistema.

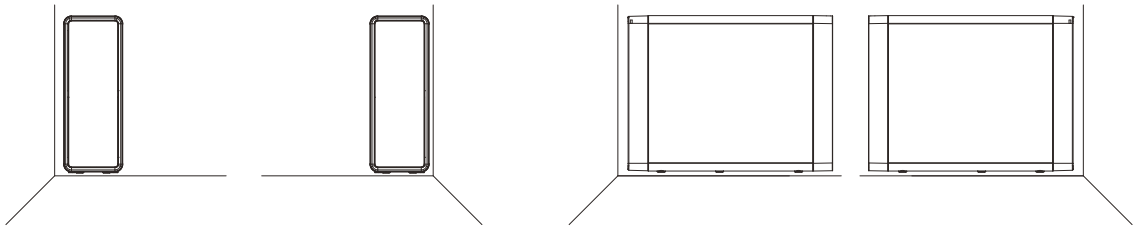

b. Collegare l'ingresso dell'acqua e la valvola a sfera a tre vie. Misurare la lunghezza del tubo da 1/4" necessario per collegare il sistema e la valvola a sfera a tre vie e tagliarlo di conseguenza con un tagliatubi. Inserire un'estremità del tubo da 1/4" collegato alla valvola a sfera a tre vie e l'altra estremità nel foro di ingresso dell'acqua sulla parte posteriore del sistema. Utilizzare una clip per fissare il tubo al foro.

c. Collegare l'uscita dell'acqua e il rubinetto. Misurare la lunghezza del tubo da 1/4" necessario per collegare il sistema e il rubinetto e tagliarlo di conseguenza con un tagliatubi. Inserire un'estremità del tubo nel connettore rapido che è stato collegato al rubinetto. Inserire fino in fondo l'altra estremità del tubo nel foro di uscita dell'acqua sulla parte posteriore del sistema. Utilizzare una clip per fissare il tubo al foro.

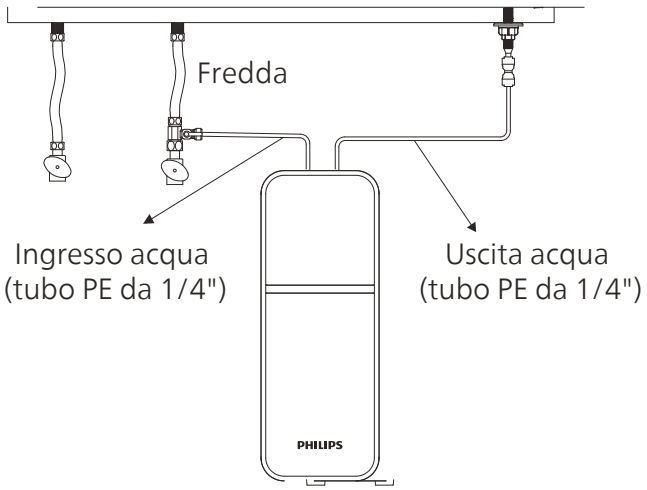

d. Controllare che il sistema sia installato correttamente e aprire la valvola a sfera a tre vie.

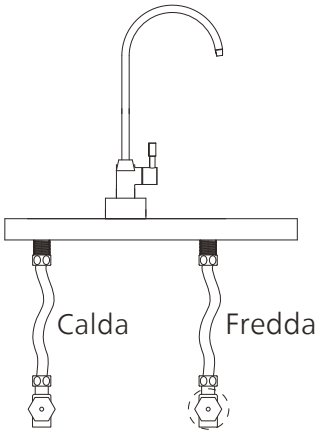

V. Prima del primo utilizzo

1. Estrarre le cartucce filtranti ruotandole in senso antiorario. Segnare la data di sostituzione di ciascun filtro, in base alle informazioni sulla durata del filtro riportate nel Capitolo VI. Reinserire tutti i filtri nel sistema.

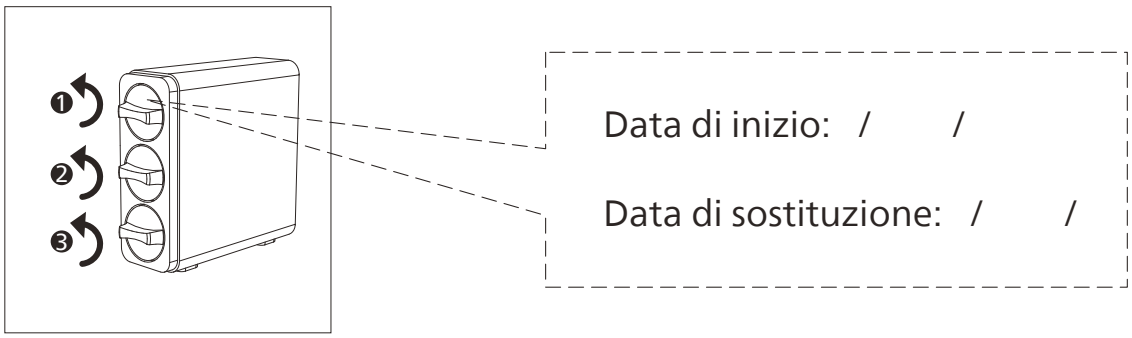

2. Aprire il rubinetto. Strofinare tutti i giunti e i raccordi con un fazzoletto per verificare se ci sono perdite. Se il fazzoletto rimane asciutto, significa che il sistema è stato installato correttamente. Lasciare scorrere l'acqua per 10 minuti per sciacquare le cartucce del filtro. Adesso il sistema è pronto all'uso.
   Nota: L'acqua può essere raccolta per innaffiare fiori o piante.

VI. Manutenzione

1. Manutenzione ordinaria

- Non usare solventi organici come la benzina per pulire l'involucro del dispositivo. Quando è necessario pulirlo, pulire delicatamente la superficie del prodotto con un panno umido.
- Se il sistema non viene utilizzato per più di 2 giorni, lasciare scorrere l'acqua per almeno 10 minuti per sciacquare i filtri e il sistema.
- Se il sistema non viene utilizzato per un periodo prolungato (più di 3 giorni), estrarre le cartucce filtranti, sigillarle con un involucro di plastica e conservarle in frigorifero (non nel congelatore). Prima di riutilizzarlo, lasciare scorrere l'acqua per almeno 10 minuti per sciacquare i filtri e il sistema.

2. Durata del filtro

Nota:

Per assicurare prestazioni migliori, si prega di sostituire la cartuccia filtro in base all'indicatore della durata o al ciclo di sostituzione suggerito. Se si osserva una riduzione significativa del flusso basso, si consiglia di sostituire anche i filtri.

Questo sistema funziona solo con i filtri Philips.

Filtro	Modello	Durata del filtro	Capacità di filtrazione dell'acqua (acqua filtrata)
Filtro composto CP	AUT810	12 mesi	3650L
Filtro UF	AUT840	24 mesi	7300L
Post-filtro CB	AUT811	12 mesi	3650L

* La durata effettiva della cartuccia filtrante dipende dalla qualità dell'acqua di rubinetto locale e dall'uso quotidiano. Il ciclo di sostituzione consigliato è una media basata sulla qualità dell'acqua di rubinetto locale. Se la qualità dell'acqua di rubinetto locale è inferiore allamedia, la durata effettiva della cartuccia si discosta dal ciclo di sostituzione consigliato. Sostituire la cartuccia del filtro se è bloccata.

3. Sostituzione della cartuccia del filtro

a. Chiudere l'erogazione dell'acqua prima di sostituire le cartucce filtranti.
b. Rimuovere il coperchio anteriore.
c. Ruotare la cartuccia filtrante da sostituire in senso antiorario ed estrarla.
d. Rimuovere la confezione della nuova cartuccia filtrante e inserirla nel sistema. Ruotare in senso orario per allineare l'icona del triangolo sulla cartuccia del filtro con l'icona del lucchetto sul sistema.
e. Aprire il rubinetto. Lasciare scorrere l'acqua per almeno 10 minuti per eliminare l'aria e i composti carboniosi dal filtro.

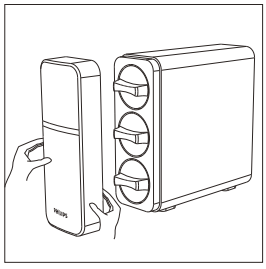
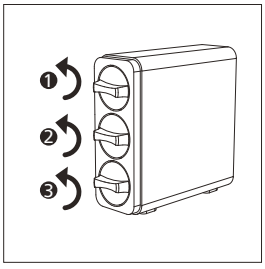
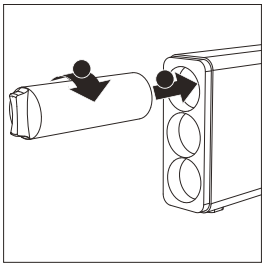

VII. Precauzioni

- Utilizzare sempre l'acqua del rubinetto comunale come fonte d'acqua. Non utilizzare acqua microbiologicamente non sicura o di qualità sconosciuta senza un'adeguata disinfezione prima o dopo il sistema.
- Questo sistema non è destinato all'uso da parte di persone (bambini compresi) con ridotte capacità fisiche, sensoriali o mentali, o con scarsa esperienza e conoscenza, a meno che non siano sotto la supervisione o le istruzioni sull'uso dell'apparecchio da parte di una persona responsabile della loro sicurezza. I bambini devono essere sorvegliati per evitare che giochino con il sistema.
- Assicurarsi di maneggiare il sistema con delicatezza e cautela. Non tentare di modificare o riparare autonomamente il sistema, altrimenti la garanzia non sarà più valida.
- Questo dispositivo è destinato esclusivamente all'uso domestico.
- La temperatura dell'acqua in ingresso al sistema deve essere compresa tra 5 e 38°C. Se la temperatura dell'acqua in ingresso supera i 38°C il filtro potrebbe danneggiarsi e non essere più valido. Se la temperatura dell'acqua in ingresso è inferiore a 5°C può causare il congelamento e la rottura delle componenti del sistema, con conseguenti perdite d'acqua.
- Non invertire l'ordine di installazione delle cartucce filtranti per non compromettere le prestazioni del sistema.
- Aprire il rubinetto per svuotare il sistema.
- I possibili guasti includono:

• Perdite
• Il prodotto è incrinato o danneggiato
• La macchina non funziona
• Si sente un suono anomalo

Contattare immediatamente l'assistenza clienti per un controllo.

- Se non si utilizza il sistema per un periodo prolungato, chiudere l'erogazione dell'acqua e aprire il rubinetto per scaricare la pressione interna ed evitare il danneggiamento del sistema.

VIII. Risoluzione dei problemi

Problema	Possibili cause	Soluzioni
Il flusso diventa più l ento.	Il filtro è ostruito	Sostituire il filtro.
	La pressione dell'acqua in ingresso è bassa.	Attendere che la pressione dell'acqua in ingresso si stabilizzi, o installare un elevatore di pressione prima del sistema se la pressione dell'acqua in ingresso è costantemente inferiore a 0,1 Mpa.
	La valvola dell'acqua fredda o il rubinetto non sono completamente aperti.	Aprire completamente la valvola dell'acqua fredda o il rubinetto.
Perdite d'acqua.	Le tubazioni o le cartucce del filtro non sono installate correttamente.	Reinstallare il sistema secondo le indicazioni del presente manuale d'uso.
	Parti danneggiate.	Contattare l'assistenza ai consumatori.
Non esce acqua dal rubinetto.	La valvola dell'acqua fredda o la valvola a sfera a tre vie sono chiuse.	Aprire le valvole.
	Il filtro è ostruito.	Sostituire il filtro.
	Le cartucce del filtro non sono installate correttamente.	Reinstallare le cartucce del filtro secondo le indicazioni del presente manuale d'uso.
	Altre circostanze anomale.	Contattare l'assistenza ai consumatori.
Scarsa qualità dell'acqua in uscita.	Il filtro ha terminato la sua durata.	Sostituire il filtro.
	Il sistema non è stato utilizzato per un certo periodo di tempo.	Aprire il rubinetto e lasciar scorrere l'acqua per 5-10 minuti.
	La qualità dell'acqua in ingresso è scadente.	Usare sempre l'acqua del rubinetto comunale come fonte di acqua. Non utilizzare acqua microbiologicamente non sicura o di qualità sconosciuta senza un'adeguata disinfezione prima o dopo il sistema.

IX. Garanzia e assistenza

Per informazioni o in caso di problemi, si prega di consultare il sito www.philips.com o contattare il centro assistenza clienti del Paese del cliente. Se non c'è nessun centro di assistenza clienti nel Paese, rivolgersi al rivenditore locale. Fino a due anni dalla data di acquisto sarà assicurato un servizio in garanzia gratuito per qualsiasi danno causato dal processo di fabbricazione o dai componenti in condizioni di normale funzionamento, e confermato dal nostro servizio di manutenzione. Il servizio di garanzia non comprende i componenti consumabili sostituiti di frequente, i dispositivi ausiliari, le spese di trasporto e il servizio porta a porta. Si prega di esibire una prova dell'acquisto al personale di assistenza al momento della manutenzione.

X. Contenuto della confezione

Nome del pezzo	Quantità
Unità principale	1 pezzo
Coperchio anteriore	1 pezzo
Filtro composto CP	1 pezzo
Filtro UF	1 pezzo
Post-filtro CB	1 pezzo
Rubinetto	1 pezzo
Tubo PE da 1/4" (bianco)	1 pezzo
Set di accessori	1 pezzo
Manuale d'uso	1 pezzo

Conservare questo manuale d'uso per riferimenti futuri.
Le informazioni contenute nel presente manuale per l'utente sono soggette a modifiche senza preavviso.

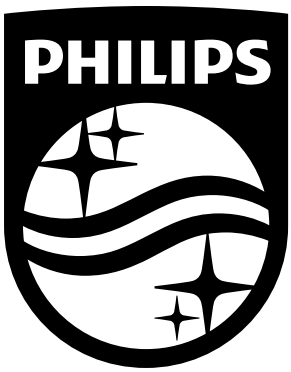

Registra il tuo prodotto e scopri di più tramite il link al sito web qui sotto:

www.philips.com/water

Le specifiche sono soggette a modifiche senza preavviso
© 2026 AquaShield
Tutti i diritti riservati.
Philips e l'emblema dello scudo Philips sono marchi registrati di Koninklijke Philips N.V. e sono utilizzati su licenza.
Questo prodotto è stato fabbricato e viene venduto sotto la responsabilità della Hong Kong AquaShield Health Technology Company Limited e la Hong Kong AquaShield Health Technology Company Limited è il garante in relazione a questo prodotto.
Rev A JUN 26

SPIS TREŚCI

I. Wprowadzenie do produktu 116

II. Specyfikacja produktu 116

III. Przegląd produktu i ilustracja instalacji 117

IV. Instalacja 117
- Przygotowanie do instalacji 118
- Instalacja trójdrożnego zaworu kulowego 118
- Instalacja baterii 120
- Instalacja systemu 121

V. Instrukcje 122
- Przed pierwszym użyciem

VI. Konserwacja 123
- Rutynowa konserwacja 123
- Żywotność filtra 124
- Wymiana wkładu filtra 124

VII. Środki ostrożności 125

VIII. Rozwiązywanie problemów 126

IX. Gwarancja i serwis 127

X. Zawartość opakowania 127

I. Wprowadzenie do produktu

Gratulujemy zakupu produktu i witamy w firmie Philips! Jest to trzystopniowy system mikrofiltracji, który pozwala skutecznie pozbyć się smaku i zapachu chloru oraz zmniejszyć zawartość cząstek stałych, ołowiu, lotnych związków organicznych, związków PFOA i PFOS, a także mikrocząstek tworzyw sztucznych*. Produkt umożliwia również zmiękczanie wody i zapobieganie osadzaniu się kamienia.

Przed użyciem urządzenia należy dokładnie przeczytać niniejszą instrukcję obsługi. Należy ją zachować do wykorzystania w przyszłości.

* Substancje, które są usuwane lub których zawartość jest zmniejszania przez ten system, nie zawsze znajdują się w używanej wodzie.

II. Specyfikacja produktu

Nazwa produktu	Podzlewowy system filtracji wody Philips
Model produktu	AUT1216/10
Przepływ wody	2,5 l/min
Wydajność filtracji	3650 l w przypadku modelu AUT811 & AUT810 3700 l w przypadku modelu AUT840
Ciśnienie wody na wlocie	0,1–0,4 MPa**
Temperatura wody na wlocie	5–38°C
Temperatura otoczenia	4–40°C
Dopuszczalne źródło wody	Woda z wodociągu komunalnego, która spełnia wszystkie wymagania europejskiej dyrektywy o wodzie do spożycia przez ludzi 98/83 i jej krajowych transpozycji w różnych państwach członkowskich UE.

** Gdy ciśnienie wody na wlocie przekracza 0,4 MPa, przed systemem należy zainstalować zawór bezpieczeństwa. Gdy ciśnienie wody na wlocie jest niższe niż 0,1 MPa, przed systemem należy zainstalować wzmacniacz ciśnienia. Zawór bezpieczeństwa i wzmacniacz ciśnienia należy nabyć osobno.

III. Przegląd produktu i ilustracja instalacji

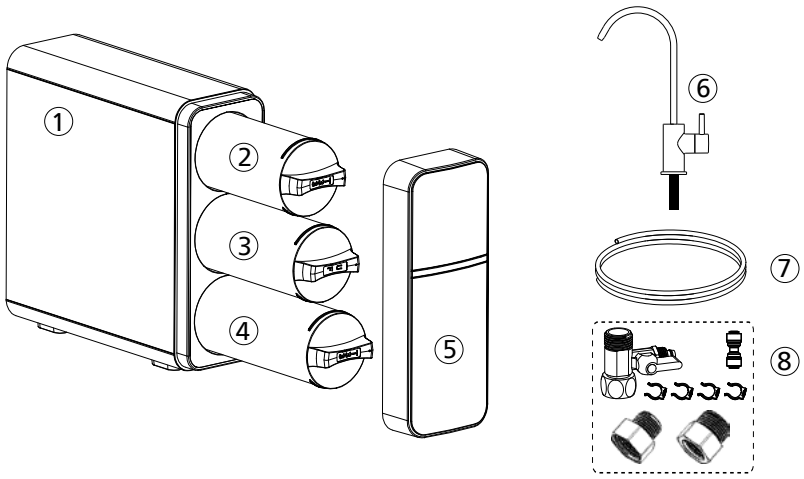

① Moduł główny
② Filtr złożony CB
③ Filtr UF
④ Filtr końcowy CB
⑤ Przednia pokrywa
⑥ Bateria
⑦ Rura PE 1/4"
⑧ Zestaw akcesoriów

IV. Instalacja

- Przed instalacją należy sprawdzić stan systemu, aby upewnić się, że nie został on uszkodzony podczas transportu.
- Rozpakuj system i jego akcesoria. Usuń ochronny materiał opakowaniowy. Do opakowania użyto materiałów nadających się do recyklingu, które należy wyrzucić do odpowiednich pojemników na surowce wtórne lub oddać do lokalnego centrum recyklingu.

OSTRZEŻENIE: Plastikowe torby należy przechowywać w miejscu niedostępnym dla dzieci, gdyż mogą być niebezpieczne.

- Sprawdź, czy niczego nie brakuje, zgodnie ze spisem zawartości opakowania i przeglądem.
- System poprawia jakość wody pitnej, dlatego wszystkie narzędzia używane podczas instalacji powinny być czyste, wolne od rdzy i tłuszczu.
- Proces instalacji należy przeprowadzić w odpowiednich warunkach higienicznych, zachowując wszelkie niezbędne środki ostrożności dotyczące materiałów i elementów, które będą miały kontakt z wodą przeznaczoną do uzdatniania lub spożycia.
- Należy zapobiec zewnętrznemu zanieczyszczeniu systemu poprzez niewłaściwą obsługę oraz używać rękawic i żelu do dezynfekcji, a także myć ręce tak często, jak to konieczne podczas procesu instalacji, pierwszego użycia i konserwacji systemu.

- System i instalacja powinny być zgodne z obowiązującymi przepisami lokalnymi.
- Tego produktu nie można wyrzucać z innymi odpadami domowymi. Po zakończeniu okresu użytkowania produktu należy go zwrócić do miejsca zakupu lub lokalnego centrum recyklingu, zaznaczając, że zawiera on elementy elektryczne i elektroniczne. Odpowiedni odbiór i przetwarzanie produktu, który nie jest już używany, przyczynia się do zachowania zasobów naturalnych i pozwala uniknąć potencjalnych zagrożeń dla zdrowia publicznego.



1. Przygotowanie do instalacji

Wybierz odpowiednie miejsce do zainstalowania systemu

Sprawdź spis zawartości opakowania i upewnij się, że masz wszystkie akcesoria z tego spisu;

Przygotuj niezbędne narzędzia do instalacji:

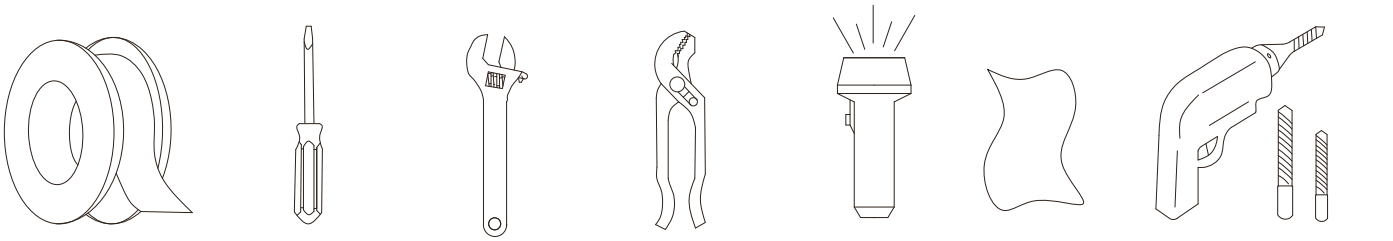

Taśma PTFE | Śrubokręt | Klucz | Obcinak do rur | Latarka | Szmatka | Wiertarka elektryczna

a. Sprawdź stan akcesoriów do instalacji zgodnie ze spisem zawartości opakowania w instrukcji.

b. Przed instalacją odłącz zasilanie i dopływ wody.

2. Instalacja trójdrożnego zaworu kulowego

a. Zakręć dopływ zimnej wody. Odkręć kran kuchenny z zimną wodą, aby uwolnić ciśnienie i pozwolić wodzie wypłynąć z rur. Odłącz wąż zimnej wody od zaworu zimnej wody.

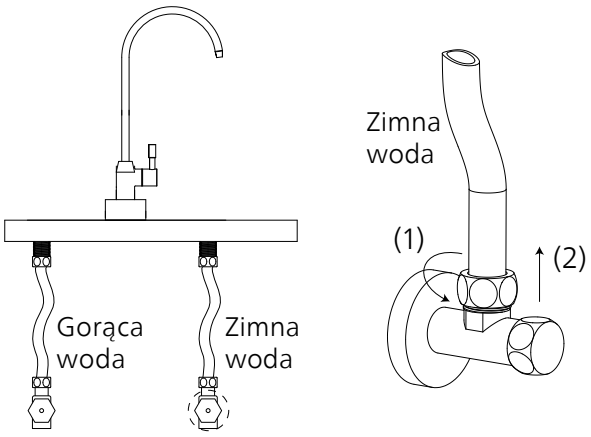

b. Nałóż nakrętkę trójdrożnego zaworu kulowego na rurę PE 1/4" i wsuń tę rurę do wypukłego złącza w trójdrożnym zaworze kulowym. Dokręć nakrętkę kluczem.

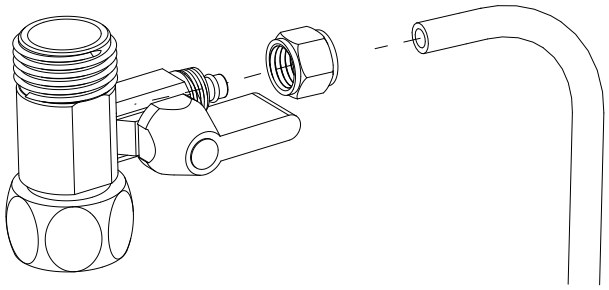

c. Zainstaluj trójdrożny zawór kulowy na zaworze zimnej wody.

Podczas instalacji nie wolno pominąć uszczelki wewnątrz trójdrożnego zaworu kulowego.

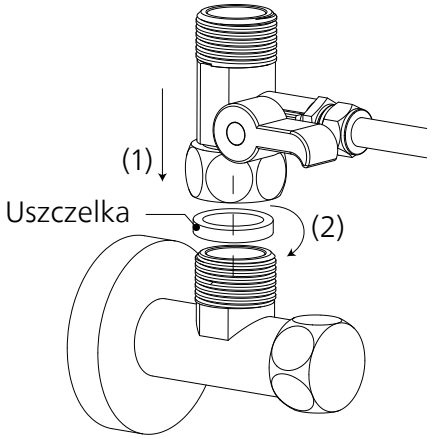

d. Połącz wąż zimnej wody z trójdrożnym zaworem kulowym i mocno przykręć go kluczem.

Podczas instalacji nie wolno pominąć uszczelki wewnątrz węża zimnej wody.

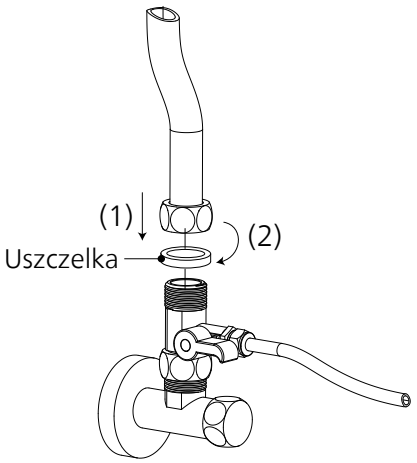

e. Zakręć trójdrożny zawór kulowy. Odkręć dopływ zimnej wody. Przetrzyj połączenia szmatką, aby sprawdzić, czy nie ma wycieków. Jeśli szmatka pozostaje sucha, oznacza to, że zawór trójdrożny jest zainstalowany prawidłowo.

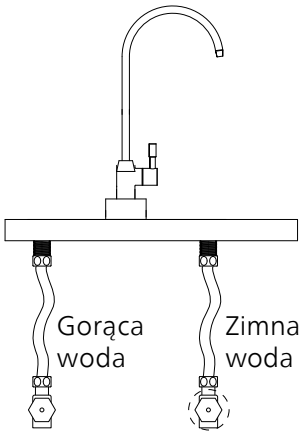

3. Instalacja baterii

Uwaga:

Wybierz odpowiednią pozycję instalacji. W miejscu, w którym instalowana jest bateria, powinny być przestrzegane wszelkie odpowiednie warunki higieniczno-sanitarne. Upewnij się, że bateria jest umieszczona płasko na górze zlewu lub powierzchni blatu.

a. Wywierć otwór o średnicy 15 mm. Pomiń ten krok, jeśli w zlewie lub na powierzchni blatu jest już otwór.

b. Zainstaluj baterię zgodnie ze schematem. Nakrętkę pręta baterii przykręć do pręta baterii i mocno ją dokręć. Włóż szybkozłączkę do rury baterii i zabezpiecz połączenia za pomocą zacisku.

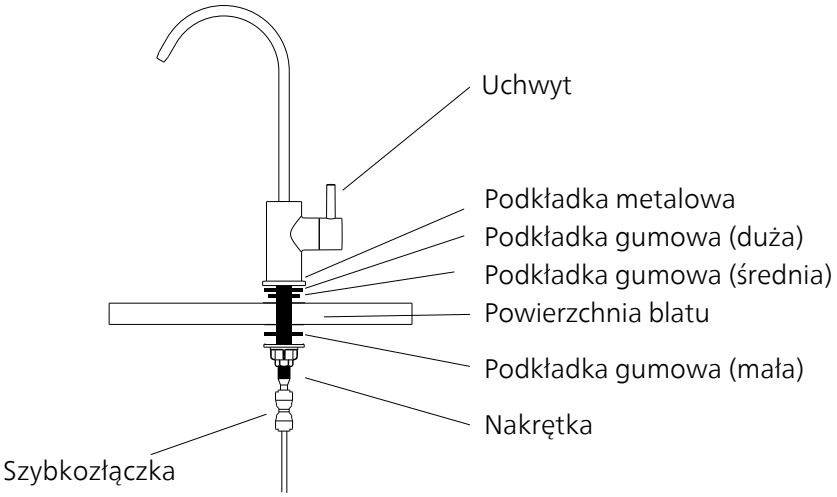

4. Instalacja systemu

Uwaga:

Sprawdź, czy jest wystarczająco dużo miejsca na zainstalowanie samego systemu, jego akcesoriów, przyłączy oraz na serwisowanie i naprawę. W żadnym wypadku nie należy instalować systemu na zewnątrz.
W środowisku, w którym zainstalowany jest system, powinny być przestrzegane wszelkie odpowiednie warunki higieniczno-sanitarne. Nie wolno dopuszczać, aby na system kapała jakakolwiek ciecz z rur, odpływów itp. System powinien być umieszczony na stabilnej i płaskiej powierzchni.
System powinien się znajdować z dala od źródeł ciepła. Nie należy umieszczać go w miejscu, w którym może dojść do wycieku gazu palnego.
a. Znajdź odpowiednie miejsce dla systemu.

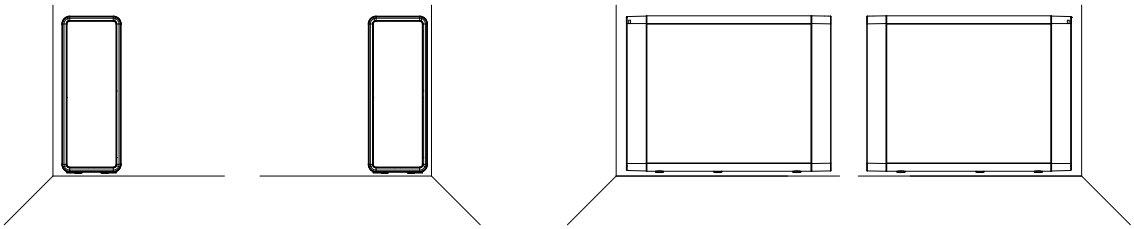

b. Połącz wlot wody i trójdrożny zawór kulowy.

Zmierz długość rury 1/4" potrzebnej do połączenia systemu i trójdrożnego zaworu kulowego, a następnie przytnij ją za pomocą obcinaka do rur. Jeden koniec rury 1/4" włóż do trójdrożnego zaworu kulowego, a drugi koniec włóż do otworu wlotowego wody z tyłu systemu.
Zamocuj rurę w otworze za pomocą zacisku.

c. Połącz wylot wody z baterią.

Zmierz długość rury 1/4" potrzebnej do połączenia systemu z baterią, a następnie przytnij ją za pomocą obcinaka do rur. Włóż jeden koniec rury do szybkozłączki, która została połączona z baterią. Włóż drugi koniec rury do otworu wylotowego wody z tyłu systemu.
Zamocuj rurę w otworze za pomocą zacisku.

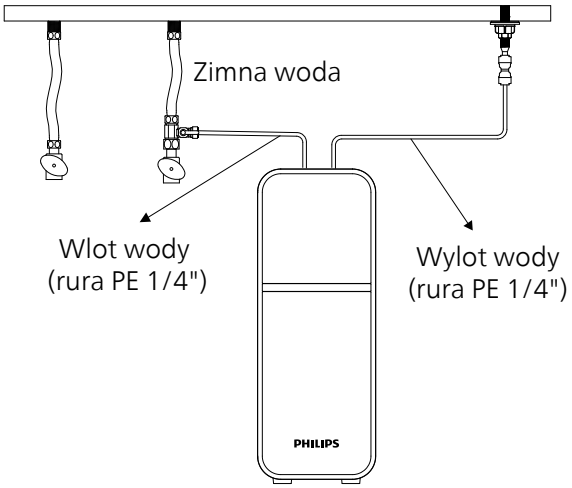

d. Sprawdź, czy system został zainstalowany prawidłowo, i odkręć trójdrożny zawór kulowy.

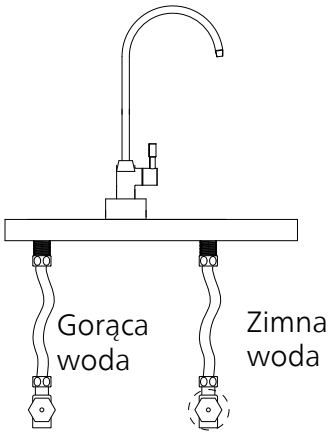

V. Przed pierwszym użyciem

1. Wyjmij wkłady filtra, obracając je w kierunku przeciwnym do ruchu wskazówek zegara.
   Zanotuj datę wymiany poszczególnych filtrów zgodnie z informacjami dotyczącymi żywotności filtrów podanymi w rozdziale VI. Ponownie włóż wszystkie filtry do systemu.

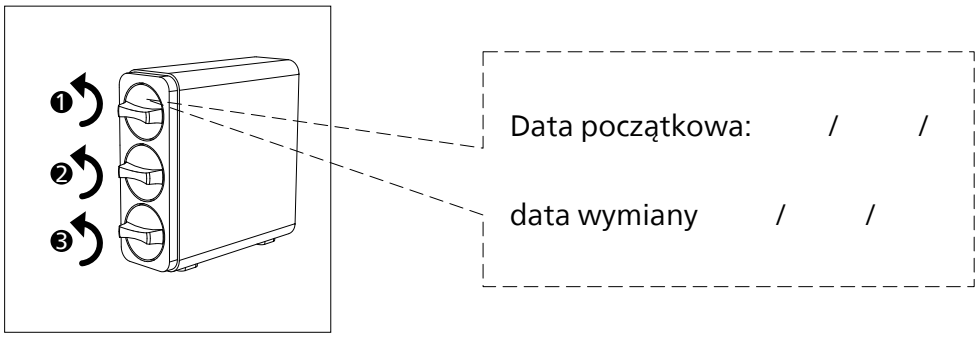

2. Odkręć baterię. Przetrzyj szmatką wszystkie złącza i połączenia, aby sprawdzić, czy nie ma wycieków. Jeśli szmatka pozostaje sucha, oznacza to, że system jest zainstalowany prawidłowo.
Pozostaw odkręconą baterię na 10 minut, aby przepłukać wkłady filtrów. System jest gotowy do użycia.
Uwaga: Zużytą wodę można wykorzystać do podlewania roślin.

VI. Konserwacja

1. Rutynowa konserwacja

- Do wycierania obudowy urządzenia nie wolno używać rozpuszczalnika organicznego, np. benzyny. Jeśli wymagane jest czyszczenie, należy delikatnie przetrzeć powierzchnię produktu wilgotną szmatką.
- Jeśli system nie był używany przez ponad 2 dni, odkręć wodę co najmniej na 10 minut, aby przepłukać filtry i system.
- Jeśli system nie będzie używany przez dłuższy czas (więcej niż 3 dni), wyjmij wkłady filtra, owiń je folią i umieść w lodówce (nie w zamrażarce). Przed ponownym użyciem odkręć wodę co najmniej na 10 minut, aby przepłukać filtry i system.

2. Żywotność filtra

Uwaga:

Aby zapewnić najlepszą wydajność, wkład filtra należy wymieniać zgodnie ze wskaźnikiem żywotności filtra lub poniższym sugerowanym cyklem wymiany. W przypadku zaobserwowania znacznie mniejszego przepływu wody również zalecamy wymianę filtrów.

Ten system może działać tylko z filtrami Philips.

Filtr	Model	Żywotność filtra	Pojemność filtra wody (woda filtrowana)
Filtr złożony CB	AUT810	12 miesięcy	3650 l
Filtr UF	AUT840	24 miesięcy	7300 l
Filtr końcowy CB	AUT811	12 miesięcy	3650 l

* Rzeczywista żywotność wkładu filtra zależy od jakości lokalnej wody wodociągowej i codziennego użytkowania. Zalecany cykl wymiany to średnia oparta na różnej jakości lokalnej wody wodociągowej. Jeśli jakość lokalnej wody wodociągowej jest poniżej średniej, rzeczywisty czas użytkowania wkładu będzie się różnił od zalecanego cyklu wymiany. Jeśli wkład filtra jest zablokowany, należy go wymienić.

3. Wymiana wkładu filtra

a. Przed wymianą wkładów filtra wyłącz dopływ wody.
b. Zdejmij przednią pokrywę.
c. Obróć wkład filtra, który wymaga wymiany, w kierunku przeciwnym do ruchu wskazówek zegara i wyciągnij go.
d. Zdejmij opakowanie z nowego wkładu filtra i włóż go do systemu. Przekręć go w kierunku zgodnym z ruchem wskazówek zegara, aby wyrównać symbol trójkąta na wkładzie filtra z symbolem kłódki na systemie.
e. Odkręć baterię. Odkręć wodę co najmniej na 10 minut, aby umożliwić pozbycie się powietrza i składników węgla z filtra.

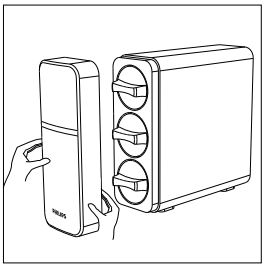

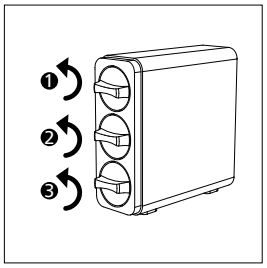

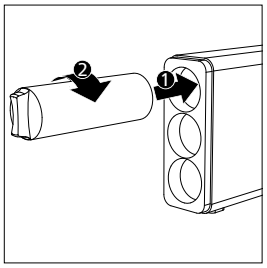

VII. Środki ostrożności

- Jako źródła wody należy zawsze używać wody z wodociągu komunalnego. Nie należy używać wody, która jest mikrobiologicznie niebezpieczna lub o nieznanej jakości, bez odpowiedniej dezynfekcji przed lub za systemem.
- System nie jest przeznaczony do użytku przez osoby (w tym dzieci) o ograniczonych zdolnościach fizycznych, sensorycznych lub umysłowych ani osoby, które nie dysponują odpowiednim doświadczeniem i stosowną wiedzą, chyba że są one nadzorowane przez osobę odpowiedzialną za ich bezpieczeństwo lub zostały poinstruowane w zakresie użytkowania urządzenia. Należy pilnować, aby dzieci nie bawiły się systemem.
- Należy pamiętać, aby obchodzić się z systemem delikatnie i ostrożnie. Nie należy podejmować prób samodzielnej modyfikacji lub naprawy systemu, w przeciwnym razie gwarancja traci ważność.
- To urządzenie jest przeznaczone wyłącznie do użytku domowego.
- Temperatura wody na wejściu do systemu powinna mieścić się w granicach 5–38°C. Jeśli temperatura wody wlotowej przekracza 38°C, filtr może ulec uszkodzeniu i przestać działać. Jeśli temperatura wody wlotowej jest niższa niż 5°C, może to spowodować zamarznięcie i pęknięcie części systemu, co spowoduje wyciek wody.
- Nie należy odwracać kolejności montażu wkładów filtra, aby nie wpływać na wydajność filtra w systemie.
- Po odkręceniu baterii w celu opróżnienia systemu mogą wystąpić następujące usterki:

• Wyciek
• Produkt jest pęknięty lub uszkodzony
• Urządzenie nie działa

Natychmiast skontaktuj się z działem obsługi klienta w celu przeprowadzenia kontroli.

- Jeśli system nie jest używany przez dłuższy czas, zakręć dopływ wody i odkręć baterię, aby uwolnić wewnętrzne ciśnienie i uniknąć uszkodzenia systemu.

VIII. Rozwiązywanie problemów

Problem	Możliwe przyczyny	Rozwiązania
Przepływ wody staje się wolniejszy	Filtr jest zatkany	Wymień filtr
	Ciśnienie wody na wlocie jest niskie	Poczekaj, aż ciśnienie wody na wlocie się ustabilizuje lub zainstaluj przed systemem wzmacniacz ciśnienia, jeśli ciśnienie wody na wlocie jest stale niższe niż 0,1 Mpa
	Zawór zimnej wody lub bateria nie są w pełni otwarte	Całkowicie odkręć zawór zimnej wody lub baterię
Wyciek wody	Rury lub wkłady filtra nie są zainstalowane prawidłowo	Ponownie zainstaluj system zgodnie z niniejszą instrukcją obsługi
	Uszkodzone części	Skontaktuj się z działem obsługi klienta
Z baterii nie wypływa woda	Zawór zimnej wody lub trójdrożny zawór kulowy jest zakręcony	Odkręć zawory
	Filtr jest zatkany	Wymień filtr
	Wkłady filtra nie są zainstalowane prawidłowo	Ponownie zainstaluj wkłady filtra zgodnie z niniejszą instrukcją obsługi
	Inne nietypowe okoliczności	Skontaktuj się z działem obsługi klienta
Niska jakość wody wylotowej	Okres eksploatacji filtra dobiegł końca	Wymień filtr
	System nie był używany przez jakiś czas	Odkręć baterię i pozostaw płynącą wodę przez 5–10 minut
	Jakość wody wlotowej jest niska	Zawsze używaj wody z wodociągu komunalnego. Nie używaj wody, która jest mikrobiologicznie niebezpieczna lub o nieznanej jakości, bez odpowiedniej dezynfekcji przed lub za systemem

IX. Gwarancja i serwis

Aby uzyskać informacje lub pomoc w zakresie rozwiązywania problemów, otwórz stronę www.philips.com lub skontaktuj się z działem obsługi klienta w swoim kraju. Jeśli w Twoim kraju nie ma działu obsługi klienta, udaj się do lokalnego sprzedawcy. W ciągu dwóch lat od daty zakupu dostępny jest bezpłatny serwis gwarancyjny obejmujący wszelkie uszkodzenia spowodowane przez wady w procesie produkcyjnym oraz wszelkie uszkodzenia podzespołów powstałe podczas normalnej eksploatacji, które zostały potwierdzone przez nasz personel serwisowy. Serwis gwarancyjny nie obejmuje często wymienianych elementów eksploatacyjnych, urządzeń pomocniczych, opłat za transport ani serwisu od drzwi do drzwi. Prosimy o okazanie dowodu zakupu personelowi serwisowemu podczas konserwacji.

X. Zawartość opakowania

Nazwa części	Liczba
Moduł główny	1 szt.
Przednia pokrywa	1 szt.
Filtr złożony CB	1 szt.
Filtr UF	1 szt.
Filtr końcowy CB	1 szt.
Bateria	1 szt.
Rura PE 1/4" (biała)	1 szt.
Zestaw akcesoriów	1 szt.
Instrukcja obsługi	1 szt.

Instrukcję obsługi należy zachować do użytku w przyszłości.
Informacje zawarte w niniejszej instrukcji obsługi mogą ulec zmianie bez wcześniejszego powiadomienia.

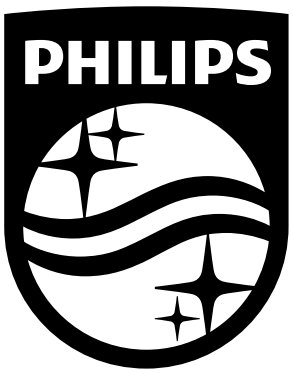

Register your product and learn more via the website link below:

www.philips.com/water

Specyfikacja może ulec zmianie bez powiadomienia

© 2026 AquaShield
Wszelkie prawa zastrzeżone.
Philips i emblemat Philips Shield są zarejestrowanymi znakami towarowymi
Koninklijke Philips N.V. i są używane na podstawie licencji.

Ten produkt został wytworzony i jest sprzedawany przez firmę Hong Kong AquaShield Health Technology Company Limited, która ponosi za niego odpowiedzialność. Firma Hong Kong AquaShield Health Technology Company Limited jest gwarantem w odniesieniu do tego produktu.

Wersja A, 26 r.

Conteúdo

I. Apresentação do produto 130

II. Especificações do produto 130

III. Visão geral do produto e ilustrações de instalação 131

IV. Instalação 131
- Preparação antes da instalação 132
- Instalação da válvula de esfera de três vias 132
- Instalação da torneira 134
- Instalação do sistema 135

V. Instruções
- Antes da primeira utilização 136

VI. Manutenção 137
- Manutenção de rotina 137
- Vida útil do filtro 138
- Substituição do cartucho do filtro 138

VII. Precauções 139

VIII. Resolução de problemas 140

IX. Garantia e serviço 141

X. Lista de itens na embalagem 141

I. Apresentação do produto

Parabéns pela sua compra e bem-vindo à Philips! Você adquiriu um sistema de microfiltragem de 3 fases que reduz de forma eficaz a presença de partículas, o sabor e odor de cloro, chumbo, COVs, PFOA, PFOS e microplásticos*. Ele também torna a água mais leve e evita o acúmulo de calcário.

Leia atentamente este manual de instruções antes de utilizar o aparelho. Guarde-o para referência futura.

* As substâncias eliminadas ou reduzidas por este sistema não se encontram necessariamente na água de todos os usuários.

II. Especificações do produto

Nome do produto	Sistema de filtragem de água baixo pia Philips
Modelo do produto	AUT1216/10
Taxa do fluxo de água	2,5 litros/minuto
Capacidade de filtragem	3650L no AUT810 & AUT811 7300L no AUT840
Pressão da água de entrada	0,1-0,4 MPa**
Temperatura da água de entrada	5-38 °C
Temperatura ambiente	4-40 °C
Fonte de água aplicável	Água de torneira fornecida pelo sistema de abastecimento municipal, que cumpre todos os requisitos da Diretiva Europeia relativa à água para consumo humano 98/83 e as suas transposições nacionais nos vários Estados-Membros da UE.

** Quando a pressão da água de entrada for superior a 0,4 MPa, deve ser instalada uma válvula de alívio de pressão antes do sistema. Quando a pressão de entrada da água for inferior a 0,1 MPa, deve ser instalado um pressurizador antes do sistema. A válvula de alívio de pressão e o amplificador de pressão têm de ser adquiridos separadamente.

III. Visão geral do produto e ilustrações de instalação

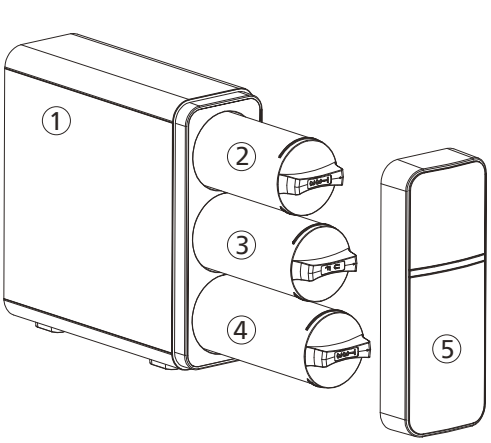

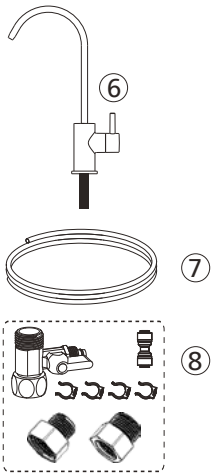

① Unidade principal
② Filtro composto CP
③ Filtro UF
④ Pós-filtro CB
⑤ Tampa frontal
⑥ Torneira
⑦ Tubo de polietileno de 1/4" (branco)
⑧ Conjunto de acessórios

IV. Instalação

Notas:

- Antes da instalação, é importante verificar o estado do sistema para se certificar de que não foi danificado durante o transporte.
- Desembale o sistema e seus respectivos acessórios. Remova o material de proteção da embalagem. Foram utilizados materiais recicláveis na embalagem e estes devem ser eliminados em lixeiras de reciclagem adequadas ou no centro de reciclagem local específico.

AVISO: Mantenha as embalagens de plástico fora do alcance das crianças, pois podem ser perigosas.

- Verifique se falta alguma coisa de acordo com a lista de itens na embalagem e os itens mencionados na visão geral.
- Dado que o sistema irá melhorar a qualidade da água potável, todas as ferramentas que serão utilizadas no processo de instalação devem estar limpas, sem ferrugem e sem gordura.
- O processo de instalação deve ser realizado em condições de higiene adequadas, tomando todas as precauções necessárias em relação aos materiais e componentes que entrarão em contato com a água a ser tratada ou consumida.
- Evite a contaminação externa do sistema por manipulação incorreta, utilizando luvas, gel higieni zante e lavando as mãos tantas vezes quanto se fizer necessário durante o processo de instalação, primeira utilização e manutenção do sistema.

• O sistema e a instalação devem cumprir os regulamentos locais aplicáveis.
• Este produto não pode ser descartado juntamente com outros resíduos domésticos. No final da vida útil do produto, este deve ser devolvido ao local de compra ou a um centro de reciclagem local, indicando que contém componentes elétricos e eletrônicos. A coleta e o tratamento adequados dos produtos que não estão mais em condições de utilização contribuem para a preservação dos recur sos naturais e evitam potenciais riscos para a saúde pública.



1. Preparativos antes da instalação

Escolha uma posição adequada para instalar o sistema;
Verifique a lista de itens na embalagem e certifique-se de ter todos os acessórios da lista;
Prepare as ferramentas necessárias para a instalação:

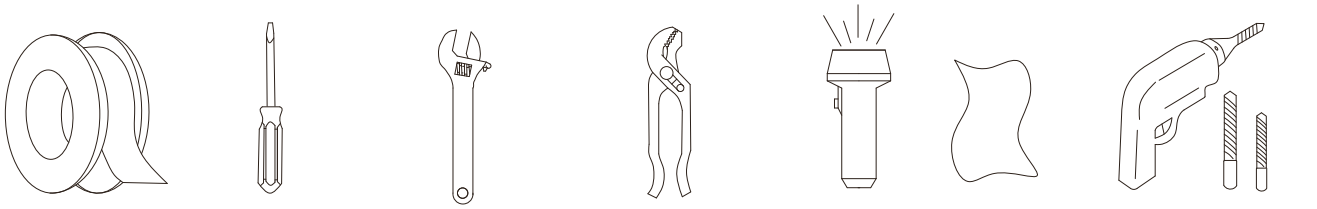

Fita de PTFE | Chave de fenda | Chave inglesa | Cortador de tubo | Lanterna | Pano | Parafusadeira elétrica

a. Verifique os acessórios de instalação de acordo com a lista de itens na embalagem no manual de instruções.
b. Feche o registro de água e desligue a eletricidade antes da instalação.

2. Instalação da válvula de esfera de três vias

a. Desligue a alimentação de água fria. Abra a torneira de água fria da cozinha para liberar a pressão e permitir que a água escorra do encanamento. Desconecte a mangueira de água fria da válvula de água fria.

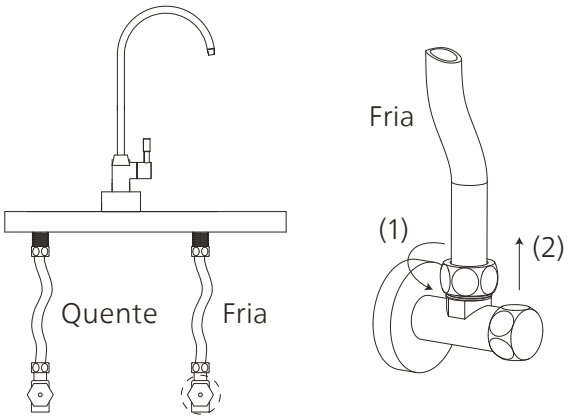

b. Insira a porca da válvula de esfera de três vias no tubo de polietileno de 1/4" e insira o tubo no conetor convexo da válvula de esfera de três vias. Aperte a porca com uma chave inglesa.

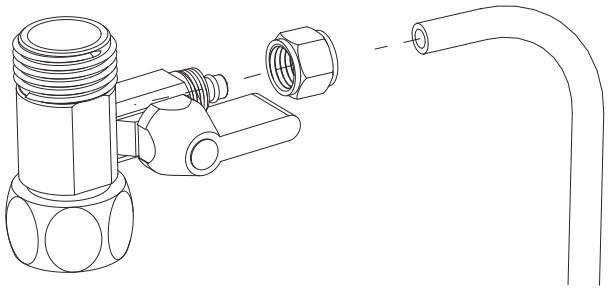

c. Instale a válvula de esfera de três vias na válvula de água fria. Não esqueça de colocar o anel de vedação no interior da válvula de esfera de três vias durante a instalação.

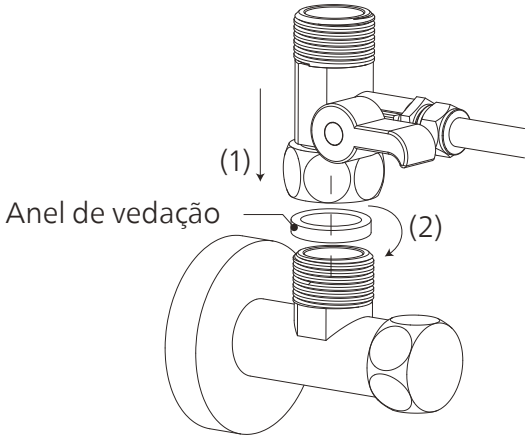

d. Conecte a mangueira de água fria à válvula de esfera de três vias e aperte-a bem com uma chave inglesa. Fique atento ao anel de vedação na mangueira de água fria durante a instalação.

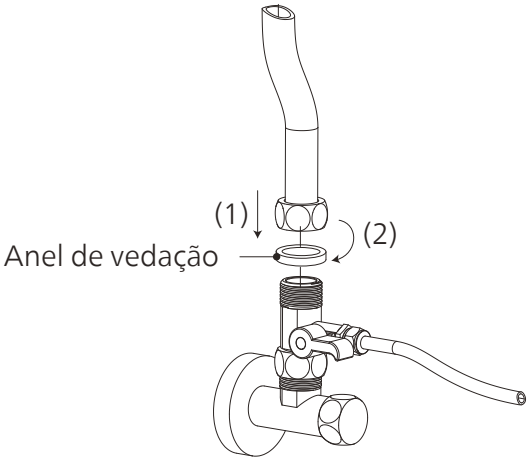

e. Desligue a válvula de esfera de três vias. Ligue o fornecimento de água fria. Limpe as conexões com um pano para ver se há vazamentos. Se o pano permanecer seco, significa que a válvula de esfera de três vias está corretamente instalada.

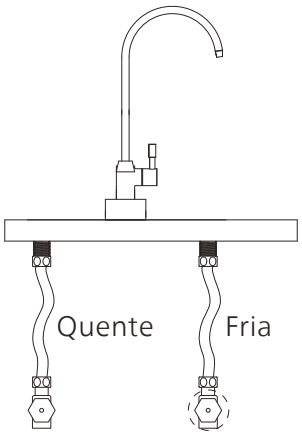

3. Instalação da torneira

Nota:

Selecione uma posição de instalação adequada. O ambiente onde a torneira é instalada deve atender a todas as condições sanitárias e de higiene apropriadas. Certifique-se de que a torneira assenta bem sobre a pia ou superfície da bancada.

a. Faça um furo de 15 mm de diâmetro. Ignore este passo se já existir um orifício na pia ou na superfície da bancada.

b. Instale a torneira de acordo com o diagrama. Enrosque a porca da haste da torneira na haste da torneira e aperte-a bem. Debaixo da pia, insira o engate rápido no cano da torneira e utilize uma braçadeira para fixar as ligações.

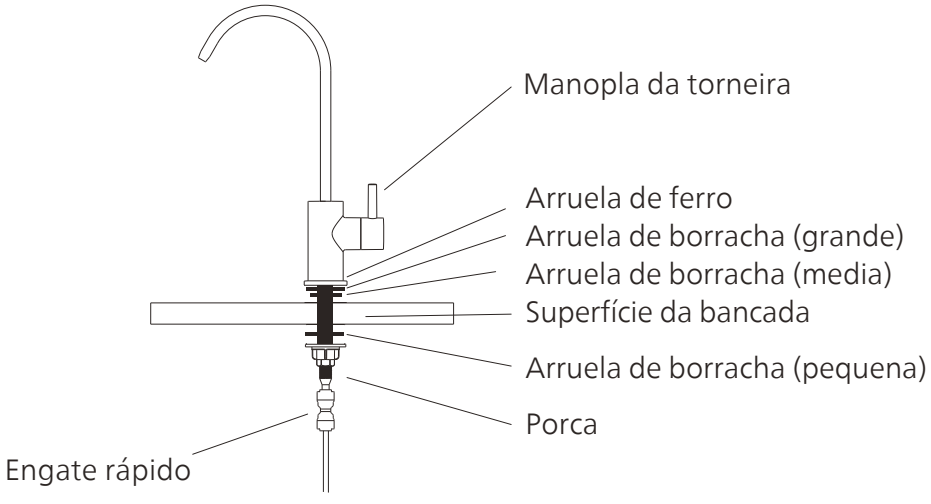

4. Instalação do sistema

Nota:

Verifique se existe espaço suficiente para a instalação do sistema propriamente dito, seus acessórios, conexões e para a assistência e reparos. Em nenhuma circunstância o sistema deve ser instalado ao ar livre. O ambiente onde o sistema é instalado deve atender a todas as condições sanitárias e de higiene apropriadas. Evite a entrada de quaisquer líquidos externos de tubos ou esgotos, etc., no sistema. Este sistema deve ser posicionado numa superfície estável e plana. Mantenha o sistema afastado do calor. Ele não deve ser colocado num local onde possa haver vazamentos de gases inflamáveis.

a. Encontre um local adequado para o sistema.

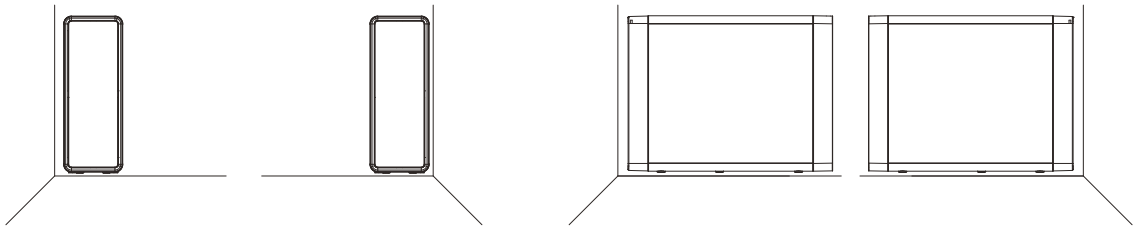

b. Conecte a entrada de água e a válvula de esfera de três vias. Meça o comprimento do tubo de 1/4" necessário para ligar o sistema e a válvula de esfera de três vias e corte-o na altura necessária com um cortador de tubos. Insira uma extremidade do tubo de 1/4" na válvula de esfera de três vias e a outra extremidade no orifício de entrada de água na parte de trás do sistema. Utilize uma braçadei ra para fixar o tubo no orifício.

c. Conecte a saída de água e a torneira. Meça o comprimento do tubo de 1/4" necessário para ligar o sistema e a torneira e corte-o na altura necessária com um cortador de tubos. Insira uma extremidade do tubo no engate rápido que foi conectado à torneira. Insira a outra extremidade do tubo no orifício de saída de água na parte de trás do sistema. Utilize uma braçadeira para fixar o tubo no orifício.

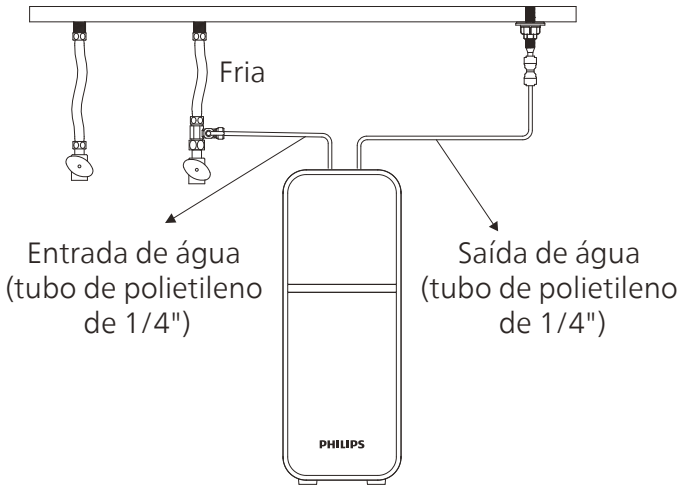

d. Verifique se o sistema está corretamente instalado e ligue a válvula de esfera de três vias.

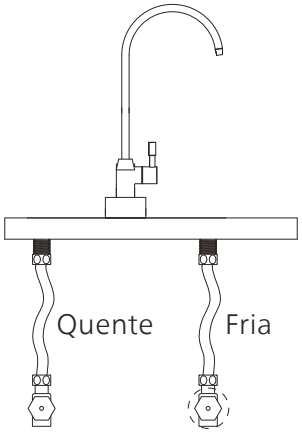

V. Antes da primeira utilização

1. Retire os cartuchos do filtro girando-os no sentido anti-horário. Marque a data de substituição de cada filtro, de acordo com as informações sobre o tempo de vida útil do filtro no Capítulo VI. Recoloque todos os filtros no sistema.

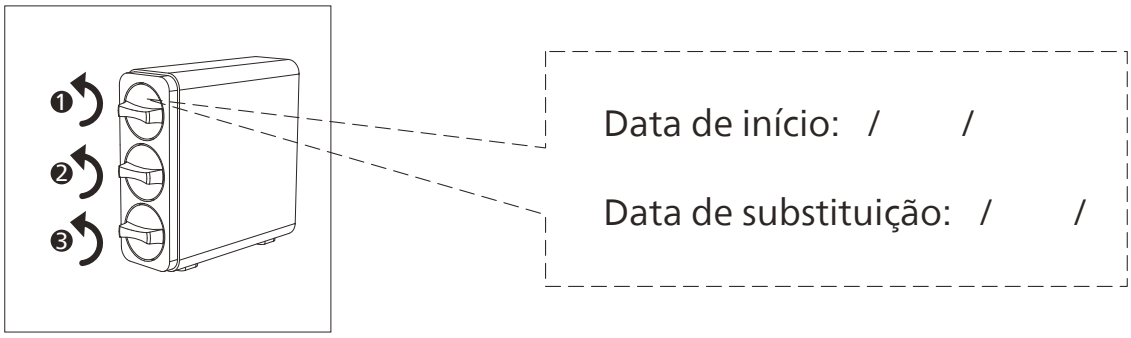

4. Abra a torneira. Limpe todas as juntas e conexões com um pano para verificar se existem vazamentos. Se o pano permanecer seco, significa que o sistema foi instalado corretamente. Deixe a água correr durante 10 minutos para lavar os cartuchos do filtro. Agora o sistema está pronto a ser utilizado.
Nota: A água pode ser usada para regar flores ou plantas.

VI. Manutenção

1. Manutenção de rotina

- Nunca utilize solventes orgânicos, como a gasolina, para limpar a a parte externa do dispositivo. Se for necessário efetuar uma limpeza, limpe suavemente a superfície do produto com um pano úmido.
- Se o sistema não for utilizado por um período de mais de 2 dias, deixe a água correr durante pelo menos 10 minutos para lavar os filtros e o sistema.
- Se o sistema não for utilizado durante um período prolongado (mais de 3 dias), retire os cartuchos do filtro, vede-os com invólucros de plástico e armazene-os na geladeira (não no congelador). Antes de o voltar a utilizar o sistema, deixe água correr durante pelo menos 10 minutos para lavar os filtros e o sistema.

2. Vida útil do filtro

Nota:

Para obter o melhor desempenho, substitua o cartucho do filtro de acordo com o indicador de vida útil do filtro ou com o ciclo de substituição do filtro sugerido abaixo. Recomenda-se também a troca dos filtros quando for observada uma velocidade de fluxo significativamente mais baixa.

Este sistema só funciona com filtros Philips.

Filtro	Modelo	Vida útil do filtro	Capacidade do filtro de água (água filtrada)
Filtro composto CP	AUT810	12 meses	3650L
Filtro UF	AUT840	24 meses	7300L
Pós-filtro CB	AUT811	12 meses	3650L

* A vida útil efetiva do cartucho do filtro depende da qualidade local da água canalizada e da utilização diária. O ciclo de substituição recomendado é uma média baseada em diferentes qualidades locais de água canalizada. Se a qualidade local da água canalizada for inferior à média, a duração real do cartucho será diferente do ciclo de substituição recomendado. Se o cartucho do filtro estiver bloqueado, substitua-o.

3. Substituição do cartucho do filtro

a. Desligue o fornecimento de eletricidade e água antes de substituir os cartuchos do filtro.
b. Remova a tampa frontal.
c. Gire o cartucho do filtro que precisa de ser substituído no sentido anti-horário e puxe-o para fora.
d. Remova a embalagem do novo cartucho do filtro e introduza-o no sistema. Gire-o no sentido horário para alinhar o ícone do triângulo no cartucho do filtro com o ícone do cadeado no sistema.
e. Abra a torneira. Deixe a água correr durante pelo menos 10 minutos para eliminar o ar e os compos tos de carbono do filtro.

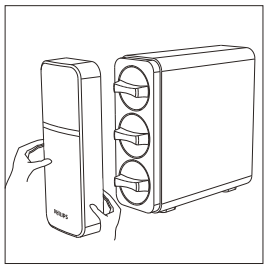
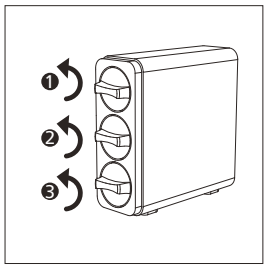
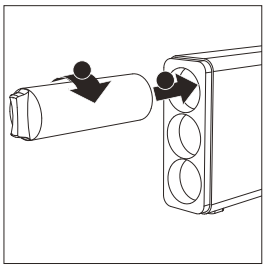

VII. Precauções

- Sempre utilize água da torneira do sistema de abastecimento municipal como fonte de água. Não utilize água que seja microbiologicamente insegura ou de qualidade desconhecida sem uma desin feção adequada antes ou depois do sistema.
- Este sistema não se destina a ser utilizado por pessoas (incluindo crianças) com capacidades físicas sensoriais ou mentais reduzidas ou sem experiência e conhecimentos, a menos que tenham recebido supervisão ou instruções relativas à utilização do aparelho por uma pessoa responsável pela sua segurança. Crianças devem ser supervisionadas para garantir que não brinquem com o sistema.
- Certifique-se de que manusear o sistema com cuidado e delicadeza. Não tente modificar ou reparar o sistema por conta própria; caso contrário, a garantia será inválida.
- Este aparelho destina-se apenas a uso doméstico.
- A temperatura da água de entrada do sistema deve estar entre 5-38 °C. Quando a temperatura da água de entrada excede 38 °C, o filtro pode ser danificado e tornar-se ineficaz. Se a temperatura da água de entrada for inferior a 5 °C, pode provocar congelamento e consequente ruptura de peças do sistema, resultando em vazamentos de água.
- Não inverta a ordem de instalação dos cartuchos do filtro para não afetar o desempenho do sistema.
- Se abrir a torneira para esvaziar o sistema.
- As avarias incluem:

• Vazamentos
• O produto está rachado ou danificado
• A máquina não funciona
• Há um som anormal

Entre em contato com o serviço de atendimento ao cliente imediatamente para agendar uma inspeção.

- Se não for utilizar o sistema durante um longo período de tempo, desligue o abastecimento de água e abra a torneira para liberar a pressão interna a fim de evitar danos ao sistema.

VIII. Resolução de problemas

Problema	Causas possíveis	Soluções
O fluxo de água está mais lento.	O filtro está bloqueado.	Substituir o filtro.
	A pressão da água de entrada está baixa.	Aguardar até que a pressão da água de entrada fique estável ou instalar um pressurizador antes do sistema se a pressão da água de entrada for constantemente inferior a 0,1 Mpa.
	A válvula de água fria ou a torneira não está totalmente aberta.	Abrir completamente a válvula de água fria ou a torneira.
Vazamento de água.	A tubulação ou os cartuchos do filtro não estão corretamente instalados	Reinstalar o sistema de acordo com este manual do usuário.
	Peças danificadas.	Entrar em contato com o serviço de assistência ao consumidor.
Não sai água da torneira.	A válvula de água fria ou a válvula de esfera de três vias está desligada.	Abrir as válvulas.
	O filtro está bloqueado.	Substituir o filtro.
	Os cartuchos do filtro não estão corretamente instalados.	Reinstalar os cartuchos do filtro de acordo com este manual do usuário.
	Outras circunstâncias anormais.	Entrar em contato com o serviço de assistência ao consumidor.
Má qualidade da água de saída.	O filtro atingiu o fim da vida útil.	Substituir o filtro.
	O sistema não foi utilizado por algum tempo.	Abrir a torneira e deixar a água correr durante 5-10 minutos.
	A qualidade da água de entrada é ruim.	Utilizar sempre água da torneira ligada ao sistema de abastecimento municipal como fonte de água. Não utilizar água que seja microbiologicamente insegura ou de qualidade desconhecida sem uma desinfeção adequada antes ou depois do sistema.

IX. Garantia e serviço

Se precisar de informações ou caso tenha algum problema, visite www.philips.com ou entre em contato com o centro de assistência ao consumidor do seu país. Se não existir um centro de assistência ao consumidor em seu país, dirija-se a um revendedor local. Durante dois anos a partir da data de compra, você terá direito a um serviço de garantia gratuito para quaisquer danos causados durante o processo de fabricação ou para componentes que sejam utilizados na operação regular do aparelho, mediante confirmação de nosso serviço de manutenção. O serviço de garantia não inclui componentes de vida útil limitada que exigem trocas frequentes, dispositivos auxiliares, taxas de transporte e serviço porta-a-porta. Durante a manutenção, apresente a nota fiscal à equipe de serviço.

X. Lista de itens na embalagem

Designação da peça	Quantidade
Unidade principal	1 unidade
Tampa frontal	1 unidade
Filtro composto CP	1 unidade
Filtro UF	1 unidade
Pós-filtro CB	1 unidade
Torneira	1 unidade
Tubo de polietileno de 1/4" (branco)	1 unidade
Conjunto de acessórios	1 unidade
Manual do usuário	1 unidade

Guarde este manual do usuário para referência futura.
As informações contidas neste manual do usuário estão sujeitas a alterações sem aviso prévio.

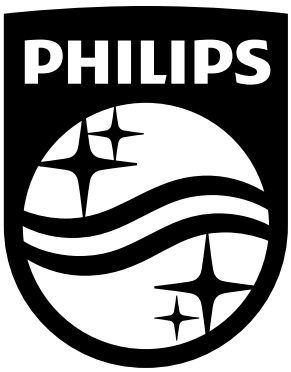

Registe o seu produto e obtenha mais informações na ligação do website seguinte:

www.philips.com/water

As especificações estão sujeitas a alterações sem aviso prévio
© 2026 AquaShield
Todos os direitos reservados.
Philips e o emblema Philips Shield são marcas registadas da Koninklijke Philips N.V. e são utilizados sob licença.
Este produto foi fabricado e é vendido sob a responsabilidade da Hong Kong AquaShield Health Technology Company Limited e da Hong Kong AquaShield Health Technology Company Limited e esta empresa é responsável pela garantia do mesmo.
Rev A JUN 26

Cuprins

I. Prezentarea produsului 144

II. Specificațiile produsului 144

III. Prezentare generală a produsului și ilustrație de instalare 145

IV. Instalare 145
- Pregătiri înainte de instalare 146
- Instalarea supapei cu bilă cu trei căi 146
- Instalarea robinetului 148
- Instalarea sistemului 149

V. Instrucțiuni 150
- Înainte de prima utilizare

VI. Întreținere 151
- Întreținere de rutină 151
- Durata de viață a filtrului 152
- Înlocuirea cartușului de filtrare 152

VII. Precauții 153

VIII. Depanare 154

IX. Garanție și service 155

X. Lista de componente 155

I. Prezentarea produsului

Felicitări pentru achiziție și bine ați venit în lumea Philips! Acesta este un sistem de microfiltrare în 3 etape care reduce în mod eficient particulele, gustul și mirosul de clor, plumbul, COV, PFOA, PFOS și microplasticele*. De asemenea, acesta reduce duritatea apei și previne acumularea de calcar.

Citiți cu atenție acest manual de utilizare înainte de a utiliza aparatul. Păstrați-l pentru consultări viitoare.

* Substanțele eliminate sau reduse prin utilizarea acestui sistem nu se regăsesc neapărat în apa tuturor utilizatorilor.

II. Specificațiile produsului

Denumirea produsului	Sistem de filtrare sub chiuvetă Philips
Modelul produsului	AUT1216/10
Debit de apă	2,5 litri/minut
Capacitate de filtrare	3650L pentru AUT810 & AUT811 7300L pentru AUT840
Presiunea apei la intrare	0,1-0,4 MPa**
Temperatura apei la intrare	5-38 °C
Temperatura ambientală	4-40 °C
Sursa de apă aplicabilă	Apa de la robinet, care îndeplinește toate cerințele Directivei europene 98/83 privind calitatea apei destinate consumului uman și transpunerea acesteia la nivel național în diferitele state membre ale UE.

** Atunci când presiunea apei la intrare depășește 0,4 MPa, este necesar să se instaleze o supapă de suprapresiune înaintea sistemului. Atunci când presiunea apei la intrare este sub 0,1 MPa, este necesar să se instaleze un amplificator de presiune înaintea sistemului. Supapa de siguranță și amplificatorul de presiune trebuie achiziționate separat.

III. Prezentare generală a produsului și ilustrație de instalare

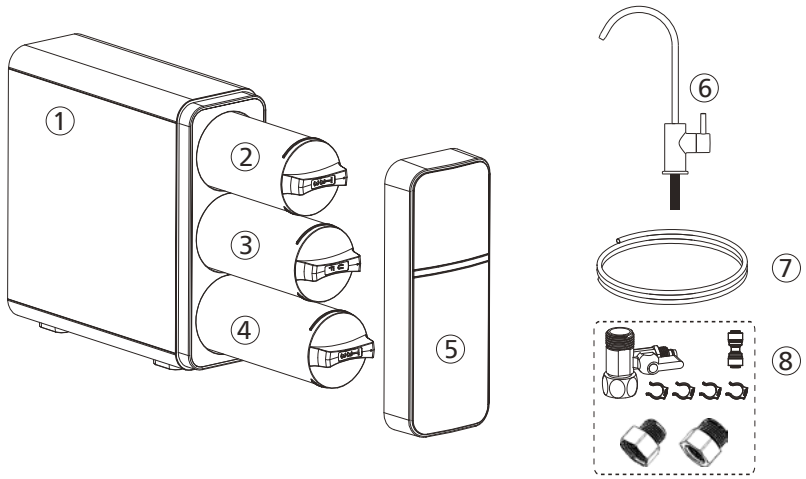

① Unitate principală
② Filtru compus CP
③ Filtru UF
④ Post-filtru CB
⑤ Capac frontal
⑥ Robinet
⑦ Țeavă PE de 1/4" (albă)
⑧ Set de accesorii

IV. Instalare

Note:

- Înainte de instalare, este important să verificați starea sistemului pentru a vă asigura că nu a fost deteriorat în timpul transportului.
- Scoateți sistemul și accesoriile sale din ambalaj. Îndepărtați materialul de ambalare de protecție. Pentru ambalaj au fost folosite materiale reciclabile, iar acestea trebuie eliminate în containere de reciclare corespunzătoare sau la centrul local de reciclare specific.

AVERTISMENT: Nu lăsați pungile de plastic la îndemâna copiilor, deoarece pot fi periculoase.

- Verificați dacă toate componentele de pe lista de ambalare și din prezentarea generală sunt prezente.
- Având în vedere că sistemul va îmbunătăți calitatea apei potabile, toate uneltele care vor fi folosite în procesul de instalare trebuie să fie curate, fără rugină și fără grăsime.
- Procesul de instalare trebuie să se desfășoare în condiții de igienă corespunzătoare, luându-se toate precauțiile necesare în ceea ce privește materialele și componentele care vor intra în contact cu apa care urmează să fie tratată sau consumată.
- Evitați contaminarea externă a sistemului prin manipularea necorespunzătoare, folosind mănuși, gel de dezinfectare și spălându-vă pe mâini ori de câte ori este necesar în timpul procesului de instalare, al primei utilizări și al întreținerii sistemului.

- Sistemul și instalarea trebuie să fie conforme cu reglementările locale aplicabile.
- Acest produs nu poate fi eliminat împreună cu alte deșeuri menajere. La sfârșitul duratei de viață a produsului, acesta trebuie returnat la magazinul de unde l-ați achiziționat sau la un centru local de reciclare, cu mențiunea că acesta conține componente electrice și electronice. Colectarea și tratarea corespunzătoare a produselor care nu mai sunt utilizate contribuie la conservarea resurselor naturale și evită orice risc potențial pentru sănătatea publică.



1. Pregătiri înainte de instalare

Alegeți o poziție potrivită pentru instalarea sistemului;
Verificați lista de ambalare și asigurați-vă că aveți toate accesoriile de pe listă;
Pregătiți uneltele necesare pentru instalare:

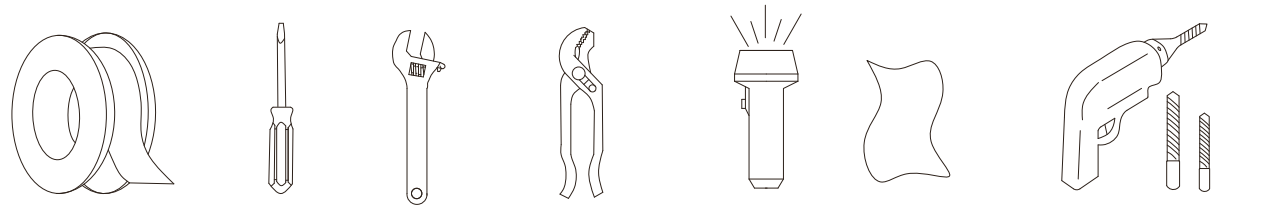

Bandă de teflon | Șurubelniță | Cheie | Cuțit de tăiat țevi | Lanternă | Cârpă | Mașină de găurit electrică

a. Vă rugăm să verificați accesoriile de instalare în conformitate cu lista de ambalare din manualul de instrucțiuni.
b. Vă rugăm să întrerupeți apa și curentul înainte de instalare.

2. Instalarea supapei cu bilă cu trei căi

a. Închideți alimentarea cu apă rece. Deschideți robinetul de apă rece din bucătărie pentru a elibera presiunea și a permite scurgerea apei din țeava de alimentare. Deconectați furtunul de apă rece de la supapa de apă rece.

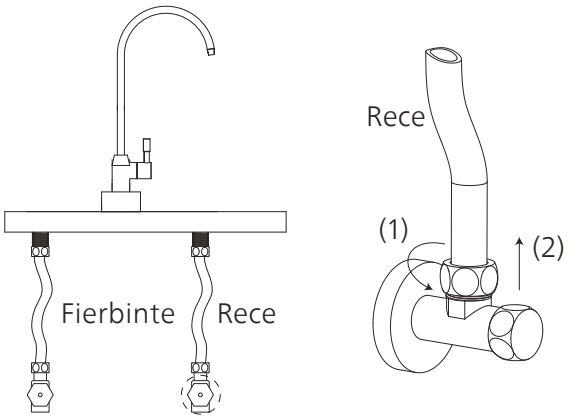

b. Introduceți piulița supapei cu bilă cu trei căi pe țeava PE de 1/4" și introduceți țeava în conectorul convex al supapei cu bilă cu trei căi. Strângeți piulița cu ajutorul unei chei.

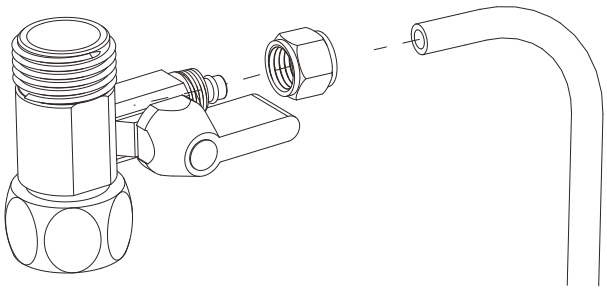

c. Instalați supapa cu bilă cu trei căi pe supapa de apă rece. Vă rugăm să nu omiteți garnitura din interiorul supapei cu bilă cu trei căi în timpul instalării.

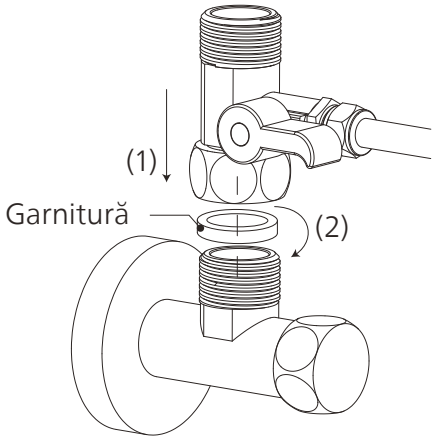

d. Racordați furtunul de apă rece la supapa cu bilă cu trei căi și înșurubați-l bine cu o cheie. Vă rugăm să nu omiteți garnitura furtunului de apă rece în timpul instalării.

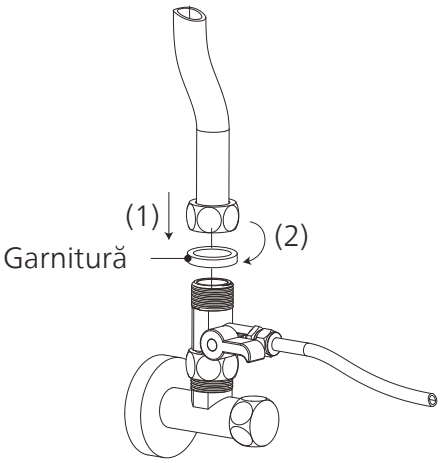

e. Opriți supapa cu bilă cu trei căi. Porniți alimentarea cu apă rece. Ștergeți racordurile cu un șervețel pentru a vedea dacă există scurgeri. Dacă șervețelul rămâne uscat, înseamnă că supapa cu bilă cu trei căi este instalată corect.

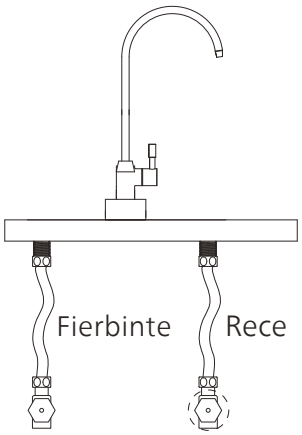

3. Instalarea robinetului

Notă:

Selectați o poziție de instalare adecvată. Mediul în care este instalat robinetul trebuie să respecte condițiile de igienă și salubritate corespunzătoare. Asigurați-vă că robinetul este așezat plat pe suprafața chiuvetei sau a blatului.

a. Faceți o gaură cu un diametru de 15 mm. Săriți peste acest pas dacă există deja o gaură în chiuvetă sau pe suprafața blatului.

b. Instalați robinetul în conformitate cu diagrama. Înșurubați bine piulița robinetului pe tija robinetului. Sub chiuvetă, introduceți conectorul rapid în țeava robinetului și folosiți o clemă pentru a fixa racordurile.

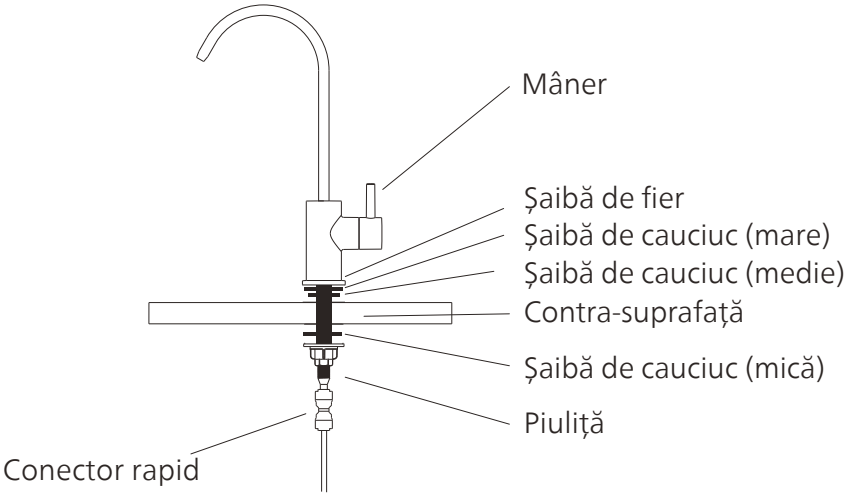

4. Instalarea sistemului

Notă:

Vă rugăm să verificați dacă există suficient spațiu pentru instalarea sistemului în sine, a accesoriilor sale, a racordurilor, precum și pentru întreținere și reparații. Sistemul nu trebuie instalat în niciun caz în aer liber (la exterior). Mediul în care este instalat sistemul trebuie să respecte condițiile de igienă și salubritate corespunzătoare. Evitați orice picurare de lichide din țevi sau scurgeri etc. pe sistem. Acest sistem trebuie așezat pe o suprafață stabilă și plană. Țineți sistemul departe de surse de căldură. Acesta nu se va instala într-un loc în care pot exista scurgeri de gaze inflamabile.

a. Găsiți un loc adecvat pentru sistem.

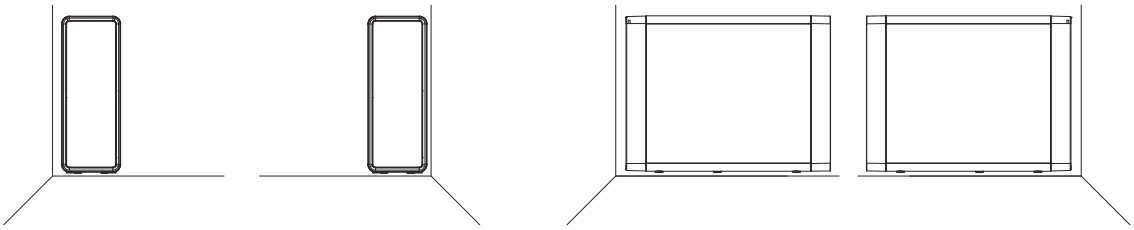

b. Conectați racordul de intrare a apei și supapa cu bilă cu trei căi. Măsurați lungimea țevii de 1/4" de care aveți nevoie pentru a racorda sistemul și supapa cu bilă cu trei căi și tăiați-o corespunzător cu un cuțit de tăiat țevi. Introduceți un capăt al țevii de 1/4" în supapa cu bilă cu trei căi, iar celălalt capăt la orificiul racordului de intrare a apei din spatele sistemului. Folosiți o clemă pentru a fixa țeava pe gaură.

c. Conectați racordul de ieșire a apei și robinetul. Măsurați lungimea țevii de 1/4" de care aveți nevoie pentru a racorda sistemul și robinetul și tăiați-o corespunzător cu un cuțit de tăiat țevi. Introduceți un capăt al țevii în conectorul rapid care a fost racordat la robinet. Introduceți celălalt capăt al țevii în orificiul racordului de ieșire a apei din partea din spate a sistemului. Folosiți o clemă pentru a fixa țeava pe gaură.

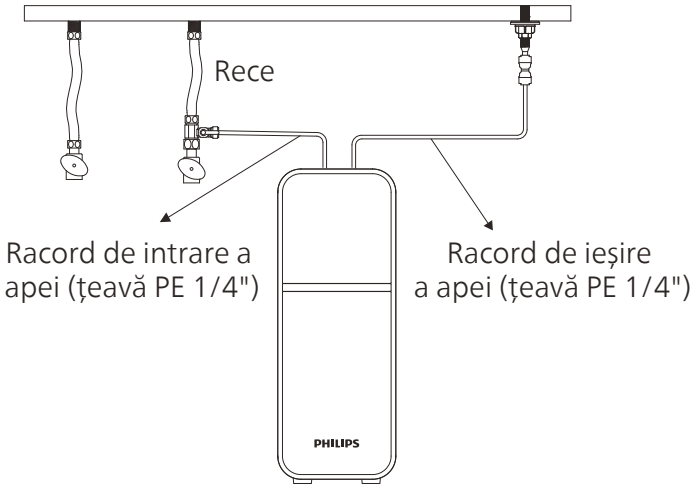

d. Verificați dacă sistemul este instalat corect și porniți supapa cu bilă cu trei căi.

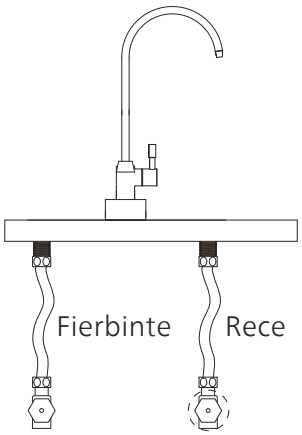

V. Înainte de prima utilizare

1. Scoateți cartușele de filtrare, rotindule în sens invers acelor de ceasornic. Marcați data de înlocuire a fiecărui filtru, în conformitate cu informațiile privind durata de viață a filtrelor din capitolul VI. Reintroduceți toate filtrele în sistem.

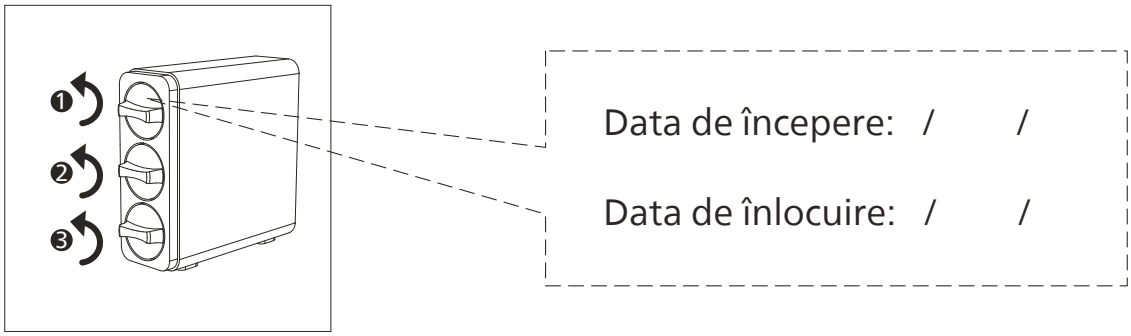

2. Deschideți robinetul. Ștergeți toate îmbinările și racordurile cu un șervețel pentru a verifica dacă există scurgeri. Dacă șervețelul rămâne uscat, înseamnă că sistemul este instalat corect. Lăsați apa să curgă timp de 10 minute pentru a spăla cartușele de filtrare. Acum, sistemul este gata de utilizare.
Notă: Apa poate fi colectată pentru a uda florile sau plantele.

VI. Întreținere

1. Întreținere de rutină

- Nu utilizați solvenți organici, cum ar fi benzina, pentru a șterge carcasa dispozitivului. Dacă este necesară curățarea, vă rugăm să ștergeți ușor suprafața produsului cu o cârpă umedă.
- Dacă sistemul nu a fost utilizat timp de mai mult de 2 zile, lăsați apa să curgă timp de cel puțin 10 minute pentru a spăla filtrele și sistemul.
- Dacă sistemul nu va fi utilizat pentru o perioadă îndelungată (mai mult de 3 zile), scoateți cartușele de filtrare, sigilați-le cu folii de plastic și depozitați-le în frigider (nu în congelator). Înainte de a utiliza din nou sistemul, lăsați apa să curgă timp de cel puțin 10 minute pentru a spăla filtrele și sistemul.

2. Durata de viață a filtrului

Notă:

Pentru cea mai bună performanță, vă rugăm să schimbați cartușul de filtrare în funcție de indicatorul de durată de viață a filtrului sau de ciclul de înlocuire a filtrului sugerat mai jos. Atunci când se observă o presiune semnificativ mai mică, se recomandă schimbarea filtrelor.

Acest sistem poate funcționa doar cu filtrele Philips.

Filtru	Model	Durata de viață a filtrului	Capacitatea de filtrare a apei (apă filtrată)
Filtru compus CP	AUT810	12 luni	3650 L
Filtru UF	AUT840	24 luni	7300 L
Post-filtru CB	AUT811	12 luni	3650 L

* Durata de viață reală a cartușului de filtrare depinde de calitatea apei de la robinet și de utilizarea zilnică. Ciclul de înlocuire recomandat este o medie bazată pe calitatea apei locale de la robinet. În cazul în care calitatea apei locale de la robinet este sub nivelul mediu, durata de viață reală a cartușului va fi diferită de ciclul de înlocuire recomandat. Dacă cartușul de filtrare este înfundat, înlocuiți-l.

3. Înlocuirea cartușului de filtrare

a. Opriți alimentarea cu apă înainte de a înlocui cartușele de filtrare.
b. Îndepărtați capacul frontal.
c. Întoarceți cartușul de filtrare care trebuie înlocuit în sens invers acelor de ceasornic și îndepărtați-l.
d. Îndepărtați ambalajul noului cartuș de filtrare și introduceți-l în sistem. Rotiți în sensul acelor de ceasornic pentru a alinia pictograma triunghiulară de pe cartușul de filtrare cu pictograma de blocare de pe sistem.
e. Deschideți robinetul. Lăsați apa să curgă timp de cel puțin 10 minute pentru a elimina aerul și com pușii de cărbune din filtru.

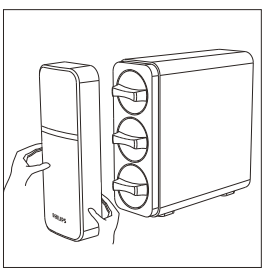
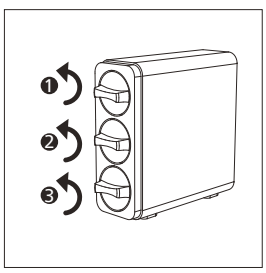

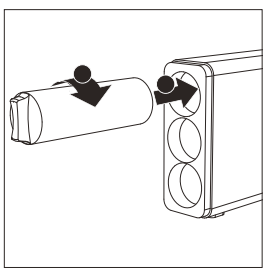

VII. Precauții

- Folosiți întotdeauna apa de la robinet ca sursă de apă. Nu utilizați apă nesigură din punct de vedere microbiologic sau de calitate necunoscută fără o tratare adecvată înainte sau după sistem.
- Acest sistem nu este destinat utilizării de către persoane (inclusiv copii) cu capacități fizice, senzoriale sau mentale reduse sau cu lipsă de experiență și cunoștințe, cu excepția cazului în care acestea sunt supravegheate sau instruite cu privire la utilizarea aparatului de către o persoană responsabilă pentru siguranța lor. Copiii trebuie supravegheați pentru a se asigura că nu se joacă cu sistemul.
- Asigurați-vă că manipulați sistemul cu grijă și atenție. Nu încercați să modificați sau să reparați sistemul pe cont propriu, în caz contrar, garanția devine nulă.
- Acest dispozitiv este destinat exclusiv uzului casnic.
- Temperatura apei la intrare în sistem trebuie să fie între 5-38 °C. Atunci când temperatura apei la intrare depășește 38 °C. , filtrul s-ar putea deteriora și ar putea deveni necorespunzător. Dacă tempera tura apei la intrare este mai mică de 5 °C. , aceasta poate cauza înghețarea și ruperea părților sistemului, ceea ce poate duce la scurgeri de apă.
- Nu inversați ordinea de instalare a cartușelor de filtrare pentru a nu afecta performanța de filtrare a sistemului.
- Dacă atunci când deschideți robinetul pentru a goli sistemul.
- Evenimentele de defecțiune includ:

• Scurgeri
• Produsul este crăpat sau deteriorat
• Mașina nu funcționează
• Se aude un sunet anormal

Vă rugăm să contactați imediat serviciul de asistență pentru consumatori pentru inspecție.

- Dacă nu utilizați sistemul pentru o perioadă îndelungată, închideți alimentarea cu apă și deschideți robinetul pentru a elibera presiunea internă și a evita deteriorarea sistemului.

VIII. Depanare

Problemă	Cauze posibile	Soluții
Problemă.	Filtrul este blocat.	Înlocuiți filtrul.
	Presiunea de intrare a apei este scăzută.	Așteptați până când presiunea apei la intrare devine stabilă sau instalați un amplificator de presiune înaintea sistemului dacă presiunea apei la intrare este constant mai mică de 0,1 Mpa.
	Supapa de apă rece sau robinetul nu este deschis complet.	Deschideți complet supapa de apă rece sau robinetul.
Debitul devine mai lent, Scurgeri de apă.	Conductele sau cartușele de filtrare nu sunt instalate corespunzător.	Reinstalați sistemul în conformitate cu acest manual de utilizare.
	Piese deteriorate.	Contactați serviciul de asistență pentru consumatori.
Nu iese apă din robinet.	Supapa de apă rece sau supapa cu bilă cu trei căi este închisă.	Deschideți robinetele.
	Filtrul este blocat.	Înlocuiți filtrul.
	Cartușele de filtrare nu sunt instalate corespunzător.	Reinstalați cartușele de filtrare în conformitate cu acest manual de utilizare.
	Alte circumstanțe anormale.	Contactați serviciul de asistență pentru consumatori.
Calitatea slabă a apei de ieșire.	Filtrul a ajuns la sfârșitul duratei de viață.	Înlocuiți filtrul.
	Sistemul nu a fost utilizat de ceva timp.	Deschideți robinetul și lăsați apa să curgă timp de 5-10 minute.
	Calitatea apei de intrare este slabă.	Utilizați întotdeauna apa de la robinet ca sursă de apă. Nu utilizați apă nesigură din punct de vedere microbiologic sau de calitate necunoscută fără o tratare adecvată înainte sau după sistem.

IX. Garanție și service

Dacă aveți nevoie de informații sau dacă întâmpinați probleme, vă rugăm să vizitați site-ul www.philips.com sau să contactați centrul de asistență pentru consumatori din țara dumneavoastră. Dacă în țara dumneavoastră nu există un centru de asistență pentru consumatori, adresați-vă unui distribuitor local. Timp de doi ani de la data achiziției veți beneficia de service gratuit în baza garanției pentru orice daune cauzate de procesul de fabricație sau defectări ale componentelor în condiții normale de funcționare, confirmate de serviciul nostru de întreținere. Serviciile de service în baza garanției nu includ componentele consumabile care se înlocuiesc frecvent, dispozitivele auxiliare, taxele de transport și prestarea serviciilor la domiciliu. Vă rugăm să prezentați dovada de achiziție personalului de service în timpul întreținerii.

X. Lista de componente

Denumire piesă	Cantitate
Unitate principală	1 buc
Capac frontal	1 buc
Filtru compus CP	1 buc
Filtru UF	1 buc
Post-filtru CB	1 buc
Robinet	1 buc
Țeavă PE de 1/4" (albă)	1 buc
Set de accesorii	1 buc
Manual de utilizare	1 buc

Vă rugăm să păstrați acest manual de utilizare pentru consultări ulterioare.
Informațiile din acest manual de utilizare pot fi modificate fără notificare prealabilă.

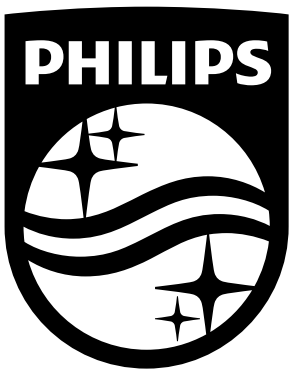

Specificațiile se pot modifica fără notificare prealabilă:

www.philips.com/water

© 2026 AquaShield
Toate drepturile rezervate.
Philips și emblema scutului Philips sunt mărci comerciale înregistrate ale Koninklijke Philips N.V. și sunt utilizate sub licență.
Acest produs a fost fabricat și este vândut sub responsabilitatea Hong Kong AquaShield Health Technology Company Limited, iar Hong Kong AquaShield Health Technology Company Limited este garantul acestui produs.
Rev A JUN 26



Содержание

I. Введение 158

II. Технические характеристики изделия 158

III. Внешний вид изделия и схема установки 159

IV. Установка 159
- Подготовка перед установкой 160
- Установка трехходового шарового затвора 160
- Установка крана 162
- Установка системы 163

V. Инструкции 164
- Перед первым использованием

VI. Техническое обслуживание 165
- Профилактическое обслуживание 165
- Срок использования фильтра 166
- Замена патрона фильтра 166

VII. Меры предосторожности 167

VIII. Устранение неполадок 168

IX. Гарантия и обслуживание 169

X. Комплектация 169

I. Введение

Поздравляем с покупкой! Добро пожаловать в мир устройств Philips! Это трехступенчатая система микрофильтрации, очищающая воду от посторонних частиц, удаляющая привкус и запах хлора, свинец, летучие органические соединения, перфтороктановую кислоту, перфторорганические соединения и микроскопические частицы пластика. *Это устройство также смягчает воду и предотвращает образование накипи.

Перед использованием устройства внимательно прочтите эту инструкцию. Сохраните ее для справки.

*Вещества, полностью или частично удаляемые из воды этой системой, не обязательно содержатся в воде у всех пользователей.

II. Технические характеристики изделия

Наименование изделия	Система фильтрации воды Philips для установки под раковиной
Модель изделия	AUT1216/10
Скорость потока воды	2,5 л/мин
Ресурс фильтрации	3650 л для AUT811 & AUT810 7300 л для AUT840
Давление воды на входе	0,1–0,4 МПа**
Температура воды на входе	5-38 °C
Температура воздуха в помещении	4-40 °C
Допустимый источник воды	Городская водопроводная вода, соответствующая требованиям Директивы ЕС о качестве питьевой воды 98/83 и переложениям этой Директивы в странах-членах ЕС.

** Если давление воды на входе превышает 0,4 МПа, перед системой необходимо установить редуктор давления воды. Если давление воды на входе ниже 0,1 МПа, перед системой необходимо установить усилитель напора. Клапан сброса давления и усилитель давления необходимо приобретать отдельно.

III. Внешний вид изделия и схема установки

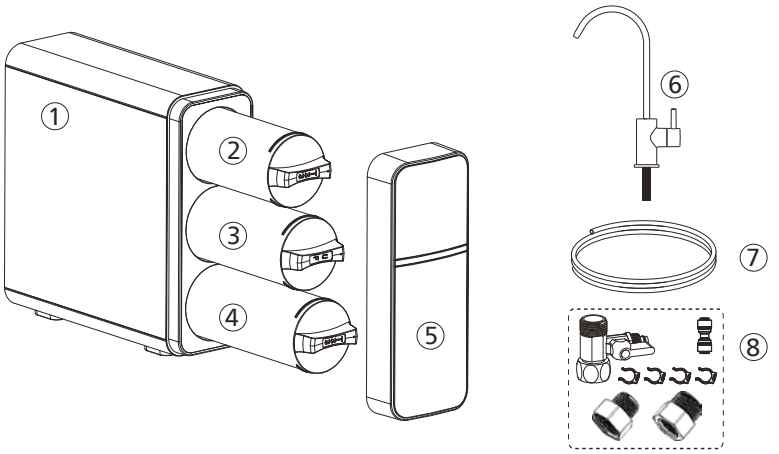

① Основное устройство
② CP составной фильтр
③ UF фильтр
④ Постфильтр CB
⑤ Передняя крышка
⑥ Кран
⑦ Полиэтиленовый шланг диаметром 1/4 дюйма (белый)
⑧ Индикаторная полоска

IV. Установка

Примечания:

- Перед установкой проверьте состояние системы и убедитесь, что она не была повреждена при перевозке.
- Распакуйте систему и принадлежности к ней. Снимите защитный упаковочный материал. Для упаковки системы использованы материалы, подлежащие вторичной переработке. Утилизируйте эти материалы в соответствующие мусорные контейнеры или отвезите их в местный центре вторичной переработки.

ВНИМАНИЕ: Храните пластиковые пакеты в недоступном для детей месте, пакеты могут быть опасны для детей.

- Проверьте комплектность в соответствии с упаковочным листом и общим видом изделия.
- Эта система предназначена для повышения качества питьевой воды, поэтому все инструменты, используемые при монтаже, должны быть чистыми, не иметь следов ржавчины и смазки.
- Установку необходимо производить в соответствующих гигиенических условиях, приняв все необходимые меры предосторожности в отношении материалов, которые будут соприкасаться с очищаемой и употребляемой в пищу водой.
- Избегайте внешнего загрязнения системы по причине неправильного обращения с ней. Используйте перчатки и дезинфицирующий гель. Мойте руки настолько часто, насколько это необходимо в процессе установки, первого использования и обслуживания системы.

• Система и ее монтаж должны соответствовать применимым местным требованиям.
• Запрещается утилизация этого изделия вместе с другими бытовыми отходами. По окончании срока службы изделия его необходимо вернуть по месту приобретения или в местный центр вторичной переработки, указав при этом, что изделие содержит электрические иэлектронные компоненты. Надлежащая утилизация и переработка изделия, которое больше не будет использоваться, способствует сохранению природных ресурсов и поможет избежать рисков для здоровья населения.



1. Подготовка перед установкой

Выберите подходящее место для установки системы;
Проверьте упаковочный лист и убедитесь в наличии всех перечисленных принадлежностей;
Подготовьте необходимые инструменты для установки:

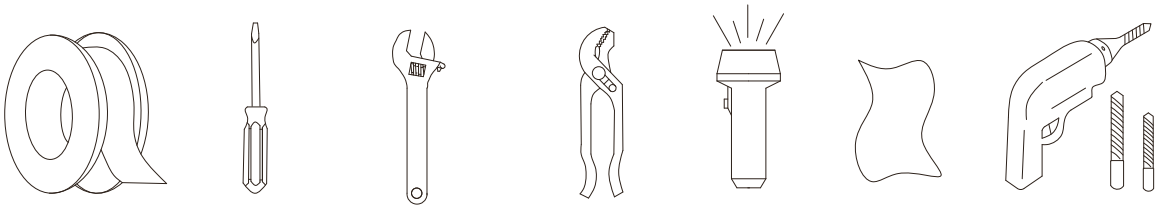

ФУМ-лента Отвертка Гаечный ключ Труборез Фонарь Тряпка Электродрель

а. Проверьте принадлежности для установки в соответствии с упаковочным листом в составе этой инструкции.
б. Перед установкой перекройте воду и отключите электропитание.

2. Установка трехходового шарового затвора

а. Отключите подачу холодной воды. Откройте кран холодной воды на кухне, чтобы стравить давление и дать воде стечь из трубопровода. Отсоедините шланг холодной воды от вентиля холодной воды.

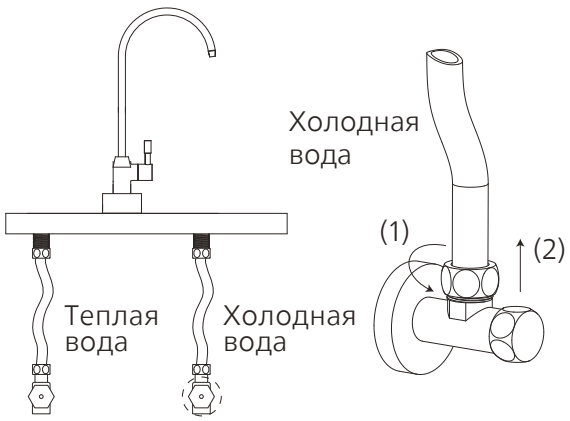

б. Наденьте гайку трехходового шарового затвора на полиэтиленовый шланг диаметром 1/4 дюйма, наденьте шланг на выступающий штуцер трехходового шарового затвора. Затяните гайку гаечным ключом.

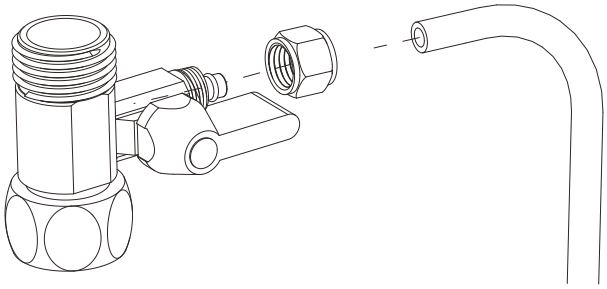

в. Установите трехходовой шаровой затвор на вентиль холодной воды. Не забудьте установить прокладку внутрь трехходового шарового затвора при монтаже.

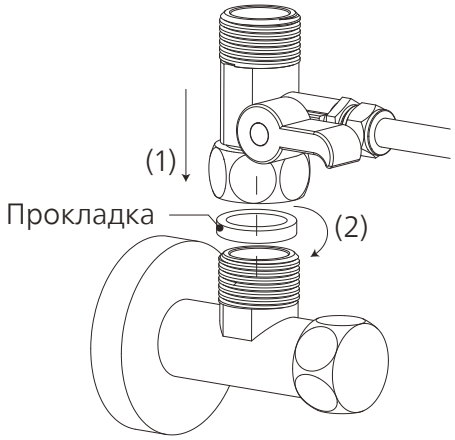

г. Присоедините шланг холодной воды к трехходовому шаровому затвору и затяните гайку гаечным ключом. Не забудьте установить прокладку внутрь шланга холодной воды при монтаже.

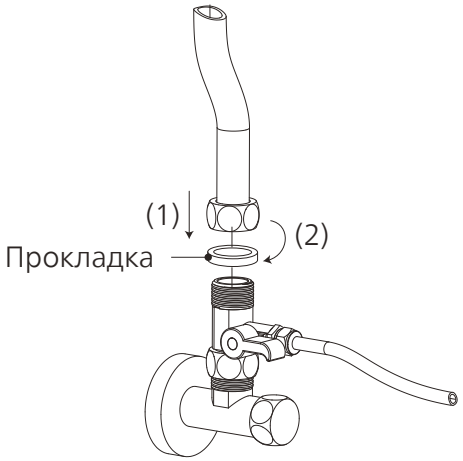

д. Перекройте трехходовой шаровой затвор. Включите подачу холодной воды. Протрите соединения салфеткой, чтобы убедиться в отсутствии утечек. Если салфетка останется сухой, это означает, что трехходовой шаровой затвор правильно установлен.

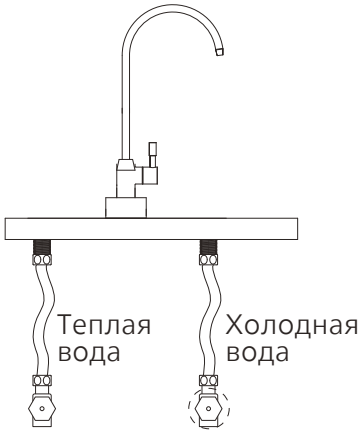

3. Установка крана

Примечание:

Выберите подходящее место для установки. Место, в котором устанавливается кран, должно соответствовать применимым санитарно-гигиеническим требованиям. Убедитесь, что кран плотно прилегает к поверхности раковины или столешницы.

а. Просверлите отверстие диаметром 15 мм. Пропустите этот этап, если в поверхности раковины или столешницы уже есть отверстие.

б. Установите кран в соответствии со схемой. Накрутите гайку крана на резьбовую шпильку крана и слегка затяните. Под раковиной присоедините быстроразъемный штуцер к трубе крана. Зафиксируйте соединения зажимом.

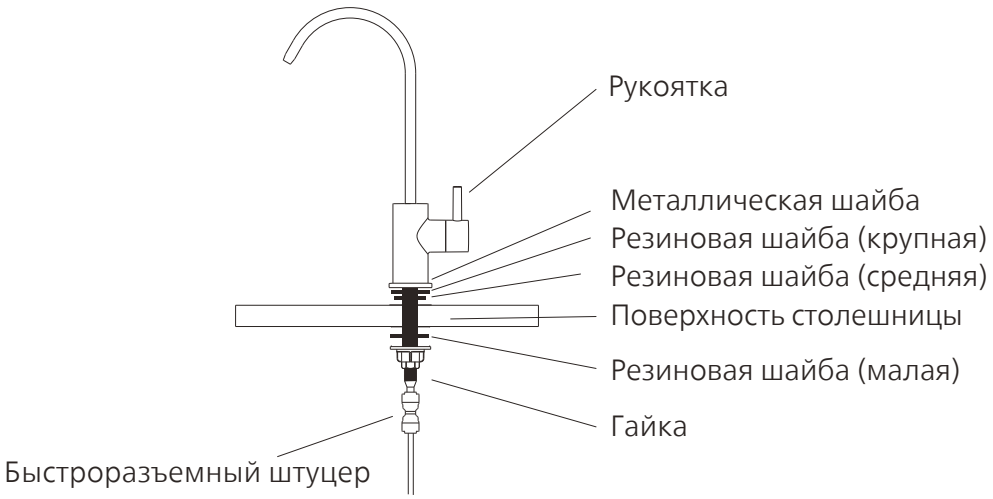

4. Установка системы

Примечание:

Убедитесь в наличии достаточного места для установки самой системы, принадлежностей к ней и соединений, а также для обслуживания и ремонта. Запрещается установка системы вне помещений. Место, в котором устанавливается система, должно соответствовать применимым санитарно-гигиеническим требованиям. Не допускайте попадания на систему капель посторонних жидкостей из труб, сливов и т. д. Систему необходимо установить на прочную ровную поверхность. Рядом с системой не должно быть источников тепла. Запрещается размещать систему в месте, где возможна утечка воспламеняющегося газа.

а. Найдите подходящее место для системы.

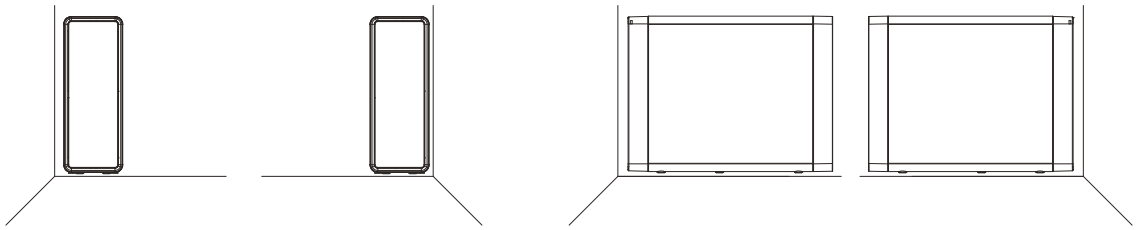

б. Соедините впускное отверстие для воды с трехходовым шаровым затвором. Отмерьте длину шланга диаметром 1/4 дюйма, необходимую для соединения системы и трехходового шарового затвора. Отрежьте шланг нужной длины труборезом. Присоедините один конец шланга диаметром 1/4 дюйма к трехходовому шаровому затвору, а другой конец — к отверстию входного патрубка на задней стенке системы. Закрепите шланг в отверстии зажимом.

в. Соедините выход для воды с краном. Отмерьте длину шланга диаметром 1/4 дюйма, необходимую для соединения системы и крана. Отрежьте шланг нужной длины труборезом. Вставьте один конец шланга в быстроразъемный штуцер, соединенный с краном. Вставьте другой конец шланга в отверстие выходного патрубка на задней стенке системы. Закрепите шланг в отверстии зажимом.

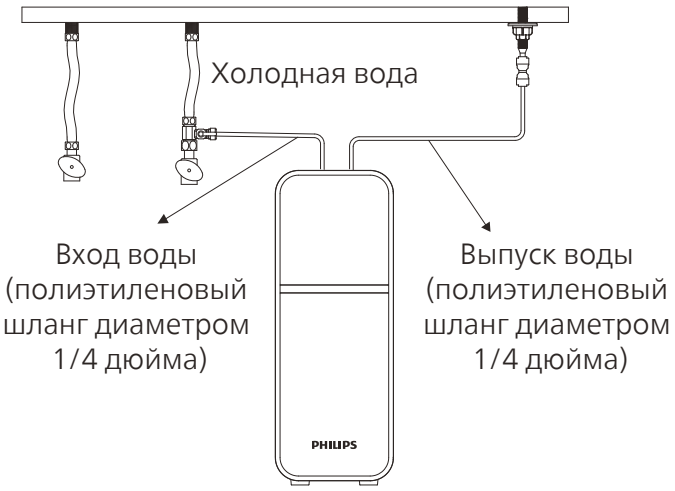

г. Убедитесь в правильности установки системы и откройте трехходовой шаровой затвор.

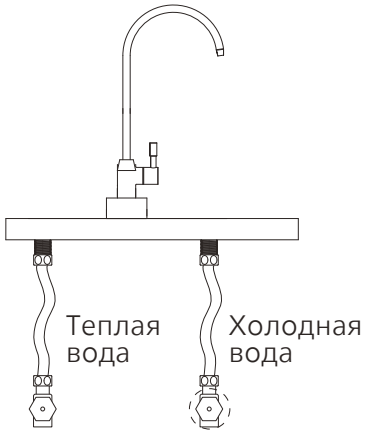

V. Перед первым использованием

1. Извлеките патроны фильтра, поворачивая их против часовой стрелки. Укажите на каждом фильтре дату замены в соответствии со сведениями о сроке использования фильтров, приведенными в главе VI. Снова установите фильтры в систему.

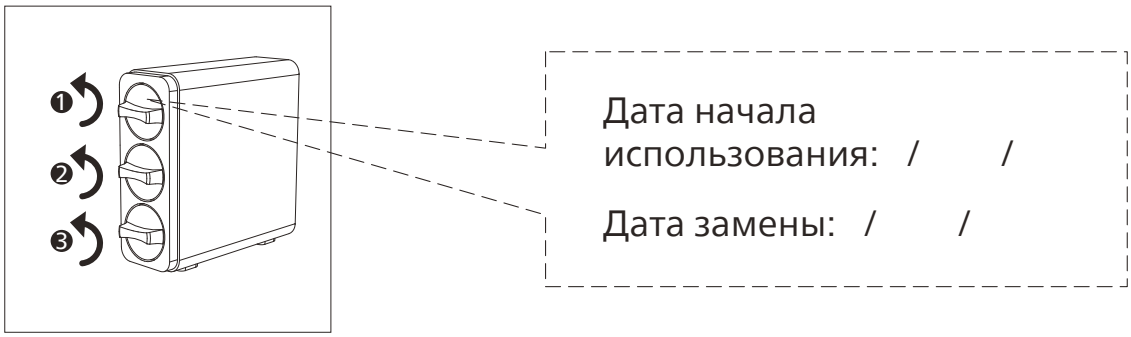

2. Откройте кран. Протрите все стыки и соединения салфеткой, чтобы убедиться в отсутствии утечек. Если салфетка останется сухой, это означает, что система установлена правильно. Сливайте воду в течение 10 минут, чтобы промыть патроны фильтра. Теперь система готова к использованию.

Примечание: Воду, которая стекала за это время, можно использовать для полива растений.

VI. Техническое обслуживание

1. Профилактическое обслуживание

- Не протирайте корпус устройства органическими растворителями, например бензином. Если требуется очистка, аккуратно протрите корпус влажной тканью.
- Если система не используется более 2 дней, сливайте воду не менее 10 минут, чтобы промыть фильтры и систему.
- Если система не будет использоваться в течение длительного времени (более 3 дней), извлеките патроны фильтра, заверните их в пластиковую пленку и положите в холодильник (но не в морозильник). Перед повторным использованием системы сливайте воду не менее 10 минут, чтобы промыть фильтры и систему.

2. Срок использования фильтра

Примечание:

Для оптимальной работы устройства заменяйте патрон фильтра в соответствии с индикатором срока использования фильтра или с указанной ниже рекомендуемой периодичностью замены. Также фильтры следует заменять при заметном ослабевании потока воды.

В этой системе можно использовать только фильтры Philips.

Фильтр	Модель	Срок службы фильтра	Производительность фильтра для воды (количество отфильтрованной воды)
CP составной фильтр	AUT810	12 месяцев	3650 л
UF фильтр	AUT840	24 месяцев	7300 л
Постфильтр CB	AUT811	12 месяцев	3650 л

* Фактический срок службы патрона фильтра зависит от качества водопроводной воды и от ежедневного использования. Рекомендуемый цикл замены — усредненный показатель для водопроводной воды разного качества. Если качество воды в водопроводе ниже среднего, фактический срок использования патронов фильтров может отличаться от рекомендуемого цикла замены. Если патрон фильтра засорился, замените его.

3. Замена патрона фильтра

а. Перед заменой патронов фильтра отключите подачу воды.

б. Снимите переднюю крышку.

в. Поверните патрон фильтра, который нужно заменить, против часовой стрелки, затем извлеките его.

г. Снимите упаковку с нового патрона фильтра и вставьте его в систему. Поверните патрон фильтра по часовой стрелке таким образом, чтобы значок треугольника на патроне фильтра совпал со значком замка на корпусе системы.

д. Откройте кран. Сливайте воду не менее 10 минут, чтобы удалить из фильтра воздух и частицы угля.

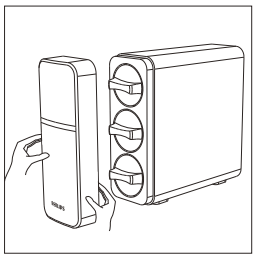

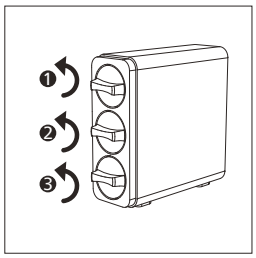

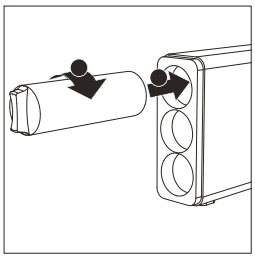

VII. Меры предосторожности

- Используйте в качестве источника воды только городской водопровод. Не используйте воду, которая не является безопасной с микробиологической точки зрения, или воду неизвестного качества без надлежащей дезинфекции до или после системы.
- Эта система не предназначена для использования лицами (в том числе детьми) с ограниченными физическими, осязательными или умственными способностями, а также с недостаточным опытом и знаниями, если эти лица не находятся под надзором или не получили инструктаж по использованию изделия от человека, ответственного за безопасность таких лиц. Дети должны быть под присмотром: они не должны играть с системой.
- Обращайтесь с системой аккуратно и осторожно. Не пытайтесь самостоятельно модифицировать и ремонтировать систему. В противном случае гарантия аннулируется.
- Это устройство предназначено исключительно для бытового использования.
- Температура воды на входе должна быть в диапазоне от 5 до 38 °C. Если температура воды на входе выше 38 °C, это может привести к необратимому повреждению фильтра. Если температура воды на входе ниже 5 °C, это может привести к замерзанию и разрыву деталей системы, вследствие чего возникнет протечка.
- Не изменяйте порядок установки фильтрующих патронов, поскольку это может повлиять на эффективность фильтрации.
- Откройте кран, чтобы слить воду из системы.
- Возможные неисправности:

• Протечка
• На изделии есть трещины или иные повреждения
• Изделие не работает
• Есть ненормальный звук

Немедленно обратитесь в сервисный центр.

- Если предполагается, что система не будет использоваться в течение длительного времени, отключите подачу воды, затем откройте кран, чтобы сбросить внутреннее давление и избежать повреждения системы.

VIII. Устранение неполадок

Проблема	Возможные причины	Решения
Ослабевает поток водыlemă.	Фильтр засорен.	Замените фильтр.
	Недостаточное давление воды на входе.	Дождитесь стабилизации давления воды на входе или установите усилитель напора перед системой, если давление воды на входе постоянно ниже 0,1 МПа.
	Клапан или кран холодной воды открыт не полностью.	Полностью откройте клапан или кран холодной воды.
Утечка воды.	Трубопроводы или патроны фильтра неправильно установлены.	Заново установите систему в соответствии с этой инструкцией.
	Повреждены компоненты.	Обратитесь в сервисную службу.
Вода не течет из крана.	Клапан холодной в воды или трехходовой шаровой затвор перекрыт.	Откройте клапаны.
	Фильтр засорен.	Замените фильтр.
	Патроны фильтра неправильно установлены.	Замените патроны фильтра в соответствии с этой инструкцией.
	Прочие ненормальные условия.	Обратитесь в сервисную службу.
Низкое качество воды на выходе.	Ресурс фильтра исчерпан.	Замените фильтр.
	Система давно не использовалась.	Откройте кран и сливайте воду 5–10 минут.
	Низкое качество воды на входе.	Используйте в качестве источника воды только городской водопровод. Не используйте воду, которая не является безопасной с микробиологической точки зрения,или воду неизвестного качества без надлежащей дезинфекции до или после системы.

IX. Гарантия и обслуживание

Если вам нужна информация или возникли проблемы, посетите сайт www.philips.com или обратитесь в сервисный центр в вашей стране. Если в вашей стране нет сервисного центра, обратитесь к местному торговому посреднику. В течение двух лет с даты покупки предоставляется бесплатная гарантия в отношении любых дефектов, возникших в процессе производства, а также в отношении компонентов, поврежденных в процессе обычной эксплуатации, если это подтверждено нашей сервисной службой. Гарантийное обслуживание не распространяется на часто заменяемые расходные материалы, вспомогательные устройства, транспортные расходы и доставку на дом. При техническом обслуживании предъявите техническим сотрудникам подтверждение покупки.

X. Комплектация

Наименование детали	Количество
Основное устройство	1 шт
Передняя крышка	1 шт
CP составной фильтр	1 шт
UF фильтр	1 шт
Постфильтр CB	1 шт
Кран	1 шт
Полиэтиленовый шланг диаметром 1/4 дюйма (белый)	1 шт
Набор принадлежностей	1 шт
Инструкция	1 шт

Сохраните эту инструкцию для использования в будущем.
Информация в этой инструкции может быть изменена без предварительного уведомления.

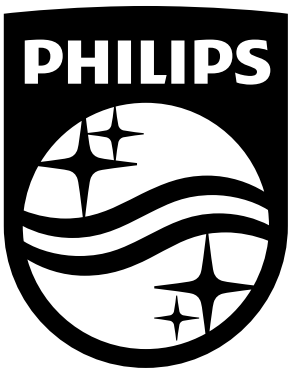

Зарегистрируйте это устройство и получите более подробные сведения на веб-сайте:

www.philips.com/water

Технические характеристики могут быть изменены без предварительного уведомления
© 2026 AquaShield
Все права защищены.
Philips и эмблема Philips в виде щита являются охраняемыми товарными знаками компании Koninklijke Philips N.V. и используются по лицензии.
Это изделие изготовлено компанией Hong Kong AquaShield Health Technology Company Limited и продается под ее ответственность. Компания Hong Kong AquaShield Health Technology Company Limited является гарантирующей стороной для этого изделия.
Ред. A, 2026 г.