PHILIPS

Under-the-sink filtration
AUT**1201/10**



User manual

EN	User Manual	<?>
CZ	Návod k použití	<?>
DE	Benutzerhandbuch	<?>
ES	Manual del usuario	<?>
FR	Manuel d'utilisation	<?>
IT	Manuale d'uso	<?>
PL	Instrukcja obsługi	<?>

English

Contents

I. Product introduction 1

II. Precautions 2

III. Product specifications 4

IV. Product overview 5

V. Installation & instructions 6
- Before installation 6
- Installation steps 7

VI. Using the system 10
- Before first time use 10
- Confirm filter status 10

VII. Maintenance 11
- Routine maintenance 11
- Filter lifetime 11
- Filter cartidge replacement 13
- Filter reset 14
- Battery replacement 14

VIII. Troubleshooting 15

IX. Guarantee & Service 16

X. Packing list 16

I. Product introduction

Thank you for choosing Philips!
The under-sink carbon block filtration system can effectively reduce chlorine & odors, lead (pH 6.5 & pH 8.5) throughout its service life. It also delivers significant removal of emerging contaminants such as PFOA, PFOS, and microplastics.
Enjoy cleaner, healthier water without replacing the existing faucet, while helping to reduce single-use plastic bottle waste.

Product data sheet*				
AUT1201/10	EN 14898 inlet concentration	Removal Requirement	Actual Average Percent Reduction	Actual Maximum Percent Reduction
ISO 21675:2021				
PFOA & PFOS	5 µg/L each	/	> 99%	> 99%
ISO 16094-2:2025				
Microplastics	10000±10% particles/L	/	> 90%	> 99%
EN 14898:2006+A1:2007				
Chlorine Taste & Odor	1.0±0.1 mg/L	≥ 90%	94%	99%
Lead (pH 6.5)	0.1±10% mg/L	≥ 90%	92%	99%
Lead (pH 8.5)	0.1±10% mg/L	≥ 90%	91%	99%

* The above contaminant reduction performance is tested under standard laboratory conditions at a filtered water flow rate of 6 L/min.

II. Precautions

WARNING: Do not use with water that is microbiologically unsafe or of unknown quality without adequate disinfection before or after the system.

CAUTION: Filter housing must be protected against freezing temperatures, frost, snow, sleet and ice. Exposure to these elements can lead to cracks and product failures.

CAUTION: This product has a limited service lifetime. It is recommended that a record should be kept regarding the date of installation and any other performed maintenance.

CAUTION: Please wear safety goggles to protect eyes when drilling.

CAUTION: Turn off water supply and remove the filter if it is left unattended for a long period of time.

- For cold water use only, it is not used for hot water.
- Ensure that installation complies with all state and local laws and regulations.
- The contaminants or other substances removed or reduced are not necessarily in your water. See the Performance Data Sheet for contaminants and reduction performance.
- Systems certified for cyst reduction may be used on disinfected water that may contain filterable cyst.
- Used adsorption media will not be regenerated and used.
- While testing was performed under standard laboratory conditions, actual performance may vary.

Batteries

- The product uses two LR03 / AAA, 1.5 V alkaline batteries. The batteries are included in the package.
- When inserting or replacing the batteries, proceed as follows:
  - Open the battery compartment cover.
  - Insert the batteries according to the indicated + / – polarity.
  - Close the battery compartment cover.
  - If the product will not be used for an extended period of time, remove the batteries.
  - Use only batteries of the recommended type. Do not mix new and used batteries or different types or brands of batteries. Always replace all batteries at the same time.

Battery safety instructions

- Keep batteries out of the reach of children.
- Do not recharge non-rechargeable batteries.
- Do not short-circuit, disassemble, throw batteries into fire, or expose them to excessive heat.
- Always observe the correct + / – polarity.
- Remove discharged batteries from the product immediately.
- Do not use damaged or leaking batteries.
- If battery electrolyte leaks, avoid contact with skin, eyes, and mucous membranes. In case of contact, rinse the affected area with plenty of water and seek medical advice if necessary.
- Do not dispose of batteries with normal household waste.

Disposal of used batteries

- Used batteries must be disposed of separately from normal household waste. Take them to a designated collection point, a battery take-back point, or a retailer that provides battery take-back services.
- Before disposing of the product, remove the batteries and dispose of them separately for environmentally sound recycling. Separate collection and recycling of batteries help protect the environment and human health.

Meaning of the symbol on the battery or packaging

- The crossed-out wheeled bin symbol means that the battery must not be disposed of together with normal household waste and must be collected separately.
- If the chemical symbol Cd or Pb is shown below the crossed-out wheeled bin symbol, it means that the battery contains cadmium or lead above the specified limit. For standard LR03 alkaline batteries, these symbols are usually not used unless the batteries exceed the applicable limits.



III. Product specifications

Product name	Philips Under-the-sink filtration system
Product model	AUT1201/10
Replacement filter	AUT801/10
Flow rate	6 Liters/minute * (1.585 GPM)
Filter capacity	8000 Liters (2113.4 Gallons)
Dimension (D × W × H)	98mm × 98mm × 318mm
Operating pressure	0.2 ~ 0.6 MPa (29 ~ 87 psi)
Operating temperature range	4 ~ 40 °C (39.2°F ~ 104°F)
Inlet water temperature range	5 ~ 38 °C (41°F ~ 100.4°F)
Applicable water source	Municipal tap water

* Flow rate of 6 L/min is tested under lab conditions at an inlet pressure of 0.42 MPa at initial filter operation. Flow performance may decline gradually with filter service time or variations in incoming inlet water quality.

Notes:

- When the inlet water pressure exceeds 0.6 MPa, a pressure relief valve should be installed before the system. When the inlet water pressure is below 0.2 MPa, a pressure booster should be installed before the system. None of those are included in the installation kit, please purchase separately.
- Do not use with water that is microbiologically unsafe or of unknown quality without adequate disinfection before or after using of the system.

IV. Product overview

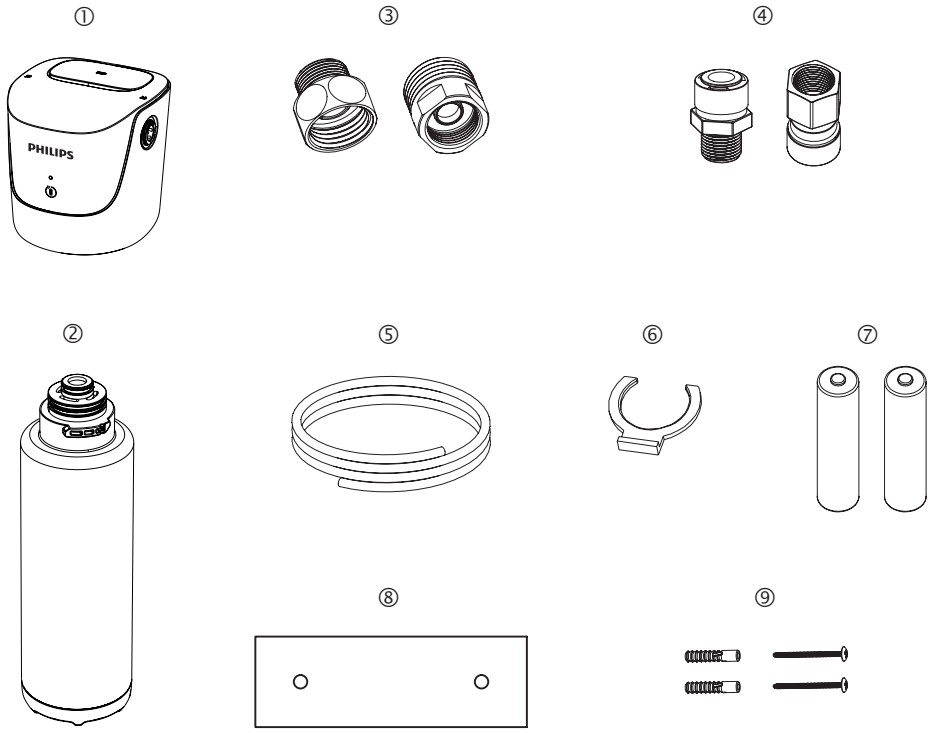

① Filter head

② Filter cartridge

③ G ½" to G ⅜" threaded adapter

④ G ⅜" Quick-fit to G-threaded adapter

⑤ PE tubing (2 meters)

⑥ Tube Clip

⑦ AAA (LR03) Battery

⑧ Hole drilling guide sticker

⑨ Expansion sleeve & Mounting screw

V. Installation & instructions

1. Before installation

- Before installation, it is important to check the condition of the system to make sure it has not been damaged during transport.
- Unpack the system and its accessories. Remove the protective packaging materials.

WARNING: Plastic bags can be dangerous. To avoid the danger of suffocation, keep the plastic packing bags away from babies and children.

- Check if anything is missing according to the packing list and the overview. All tools to be used in the installation process should be clean, rust-free and grease-free. The installation process should be carried out under hygienic conditions. Take all necessary precautions concerning materials and components that will come into contact with water.
- To avoid contamination of the system, use gloves, sanitizing gel, and wash hands as often as necessary during the installation process and system maintenance.
- Installation of the filtration system shall comply with local regulations. Position on cabinet wall in a space that provides easy access for future filter changes and is within reach of water supply using tubing provided.

Tools & materials required

Necessary tools:

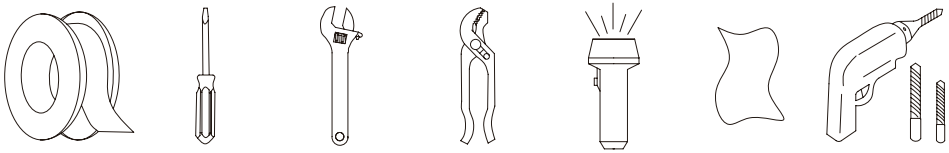

PTFE tape | Screwdriver | Wrench | Pipe cutter | Flashlight | Towel | Electric drill

2. Installation steps

Attention:

1) The filtration system must be installed vertically.
2) Ensure that there is a 50 mm space underneath the system to allow for replacing the filter.
3) The system should be mounted on a pillar or solid surface.

Step 1: Install the filter head

a. Remove the cold water hose

- Turn off the cold water supply
- Turn on the kitchen faucet to drain water and release the pressure
- Disconnect the cold water hose from the cold water valve

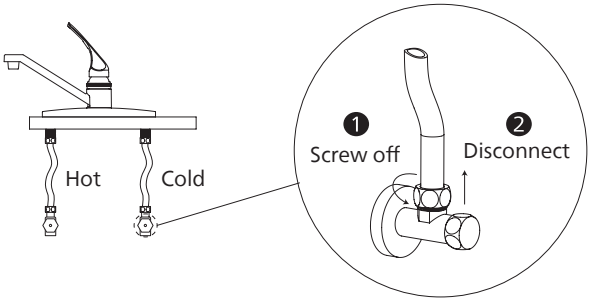

b. Fitting Installation:

- Find the supplied G ⅜" Quick-fit to G-threaded adapter from the installation kit, then attach its threaded end to the cold water valve.

Note: If the cold water valve and kitchen faucet feature G ½" thread, install the G ½" - G ⅜" adapter onto the valve first prior to fitting the quick-connect component.

c. Install the batteries:

- The system is powered by two AAA batteries, which are included within the installation kit. Insert two AAA batteries ensuring correct polarity and fasten the battery cover tightly to avoid water ingress into the battery compartment.
- Green LED flashes 5 times after battery installation, then turns off.
- The system enters sleep mode and monitors filter life automatically.

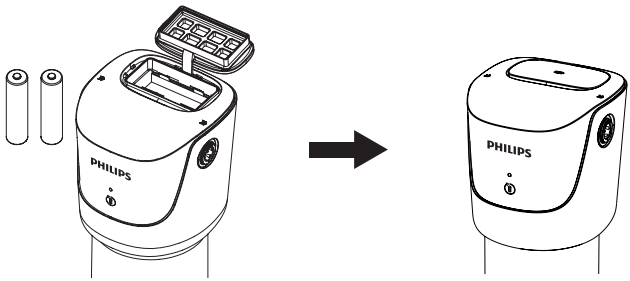

d. Mount the filter head:

- Choose a propriate position for installing the filtration system within the reach of the inlet hose.
- Attach the hole drilling guide sticker to the wall, ensuring it is level after application.
- Use the sticker to mark the hole locations, then drill 2 pilot holes for mounting the bracket.
- Insert the expansion sleeve and mounting screws into the wall, leaving about 6 mm of each screw exposed to hang the system.

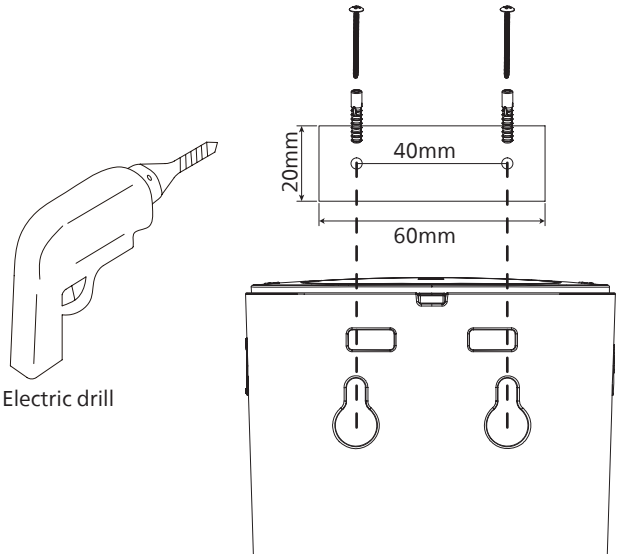

Electric drill

Step2: Tubing connecting:

- Locate the PE tubing, cut a section flush to your actual installation length. Connect one end to the cold water valve and the other to the system's inlet port.

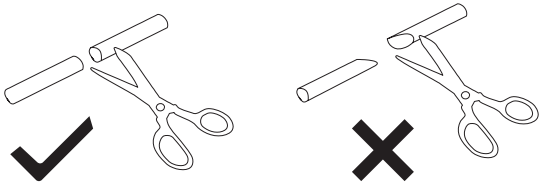

- Find the other Quick-fit to G-threaded adapter and connect the threaded end to the kitchen faucet pipe.
- Cut a suitable length flush from the leftover PE tubing, insert one end into the outlet port of the filtration system and connect the other end to the faucet outlet pipe.

Note: If the faucet outlet pipe features G ½" thread, install the G ½" - G ⅜" adapter first before connecting the outlet tubing.

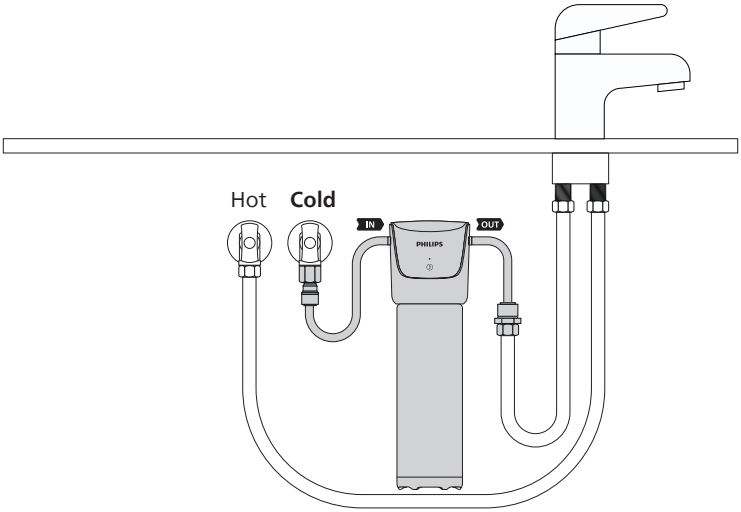

- Align the filter housing positioning mark "🔓" on the side with the centered mark "▮" on the filter head, then insert the filter upward into the filter head.
- Turn the filter counterclockwise to the right to lock. Ensure the front positioning mark "🔒" of the filter is aligned with the positioning mark "▮" at the center of the filter head.

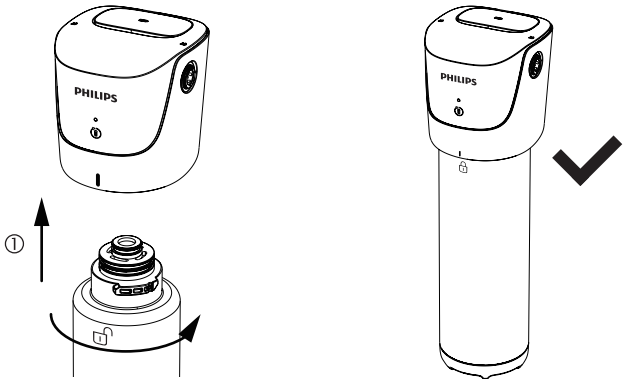

VI. Using the system

1. Before first time use

- Scan QR-code for creating filter replacement reminder.

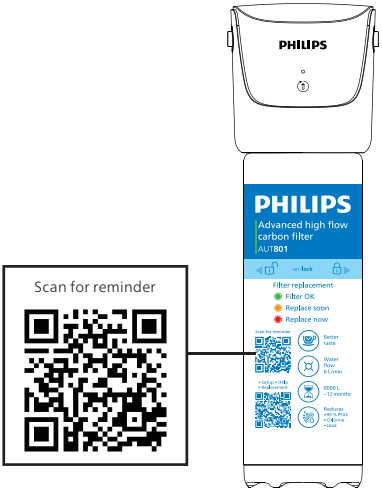

- Turn on kitchen tap and allow water to run for at least 10 minutes. (it is normal to see the small black powder)
- Check for leaks after installation. If there are any problems, refer to thetroubleshooting.

2. Confirm filter status

- Briefly press the power button for filter status confirmation.

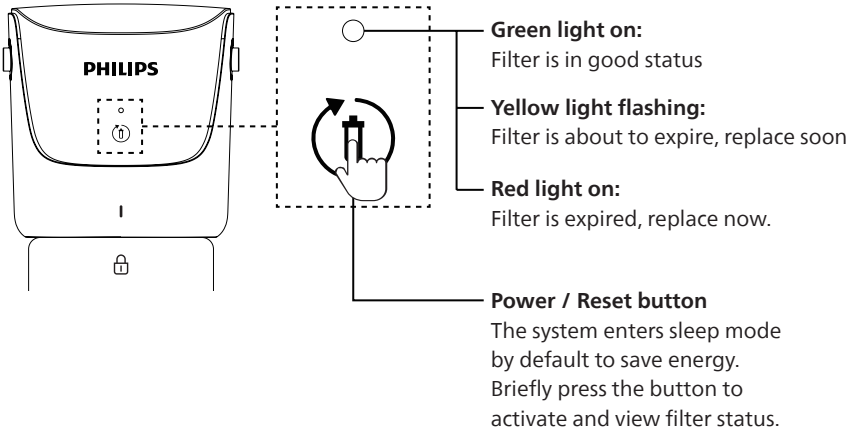

VII. Maintenance

1. Routine maintenance

a. If the system is not used for more than 2-7 days

Before using it again, turn the kitchen faucet and run it for at least 2 minutes to flush the filter and system.

b. If the system is not used more than 7 days

Before using it again, turn the kitchen faucet and run it for at least 5 minutes to flush the filter and system.

Note:

Always perform flow-through flushing via the kitchen faucet with the filter cartridge installed and connected to the main unit. Do NOT remove the cartridge and flush its inlet port with any other liquid separately.

2. Filter lifetime

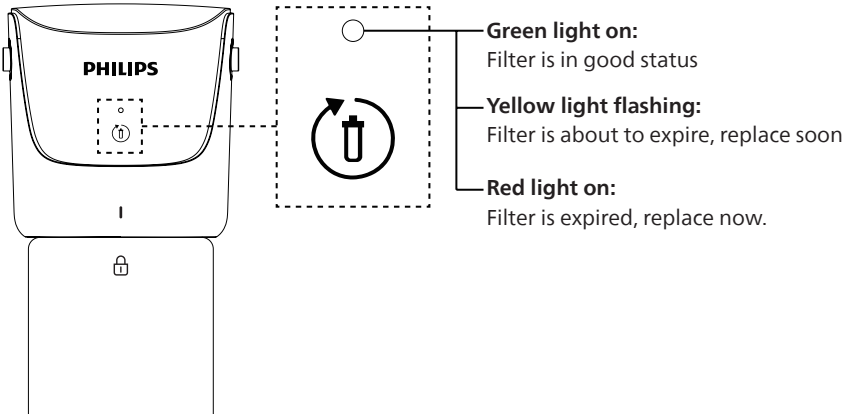

Note:

- The system is equipped with a memory function that automatically records the remaining filter lifetime every 10 hours, preventing losing track of filter status data if battery power runs out.
- Besides, AAA batteries are recommended for use for 1 to 1.5 years. It is advised to replace the batteries according to this cycle to ensure accurate recording and monitoring of actual filter lifetime.

For optimal performance, please replace the filters based on the lifetime indicator or the recommended replacement cycle below. If you notice a significant drop in water flow, please replace the filters.

This system can only work with Philips filters.

Filter	Filter model code	System model code	Filter lifetime
Carbon block filter	AUT801/10	AUT1201/10	12 months ~8,000L

* The filter lifetime depends on local water quality and usage. The recommended replacement cycle is an average estimate. If the water quality is poor, the filter may need replacing sooner. If the water flow becomes noticeably weaker, the filter cartridge is clogged and must be replaced immediately.

3. Filter cartidge replacement

- Turn off the cold water valve to the filter system and turn on the faucet until water stops.
- Turn the filter clockwise to unlock. Due to internal air pressure, pull the filter firmly downward and discard.
- **Suggestion:** Place a towel under the filter system to catch any water drips.

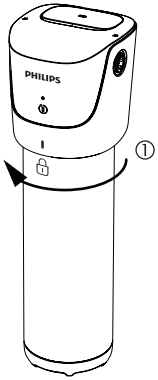

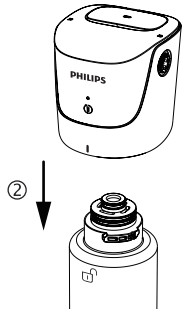

- Align the filter housing positioning mark "🔓" on the side with the centered mark "▮" on the filter head, then insert the filter upward into the filter head.
- Turn the filter counterclockwise to the right to lock. Ensure the front positioning mark "🔒" of the filter is aligned with the positioning mark " ▮ " at the center of the filter head.

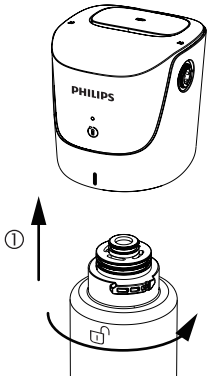

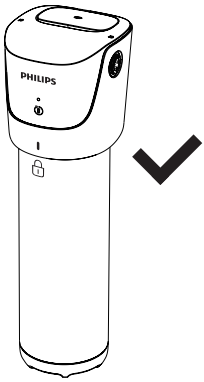

4. Filter reset

- Briefly press the button to wake the system, the indicator light stays solid red when the filter is expired.
- Press and hold the button for 3 seconds; the indicator light will turn green, flash twice, remain solid for 3 seconds, then turn off and enter sleep mode.

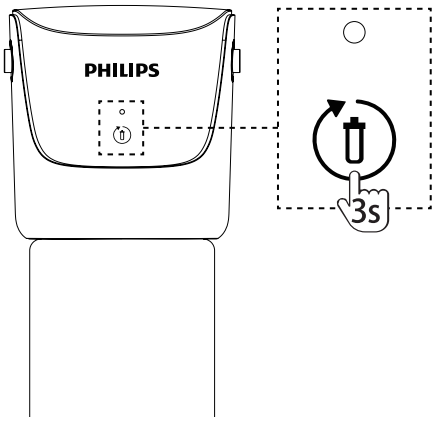

- Scan QR-code on the filter cartridge for creating new reminder for next filter replacement.
- Turn on the cold water valve and faucet, allow water to run for 10 minutes. (it is normal to see the small black powder.)

5. Battery replacement

- If the indicator does not light up or respond to a brief press of the power button, the batteries are depleted. Replace them promptly.
- After battery replacement, the filter life monitoring system will resume operation and display the correct status using its saved filter life data.
- Filter life is calculated by cumulative operating time. For accurate replacement timing, cross-check the indicator status with the filter replacement reminder and replace the filter as needed to maintain drinking water quality.

VIII. Troubleshooting

Problem	Possible causes	Solutions
No water coming out	Inlet and outlet connections of the main unit are reversed	Re-install the system according to the user manual
	The filter cartridge was not installed	
	Filter is badly blocked	Replace the filter
	Cold water valve remains closed	Check and turn on the valve
Water leakage	The hose or filter is not installed properly	Re-install the system according to the user manual
	Threaded adapter not fully screwed home	Recheck and reconnect fittings
	Missing sealing washer inside adapter	Replace the adapter or wrap threads with PTFE tape, then reinstall.
Reduced filtered water flow	Filter expired or premature failure caused by poor inlet water quality	Replace the filter
	Water inlet pressure is too low	Install a pressure boost pump or temporarily stop using until the water pressure becomes normal again
	The cold water valve or the kitchen faucet is not fully turned on	Fully turn on the cold water valve or the faucet, then try again
Poor water quality	Filter expired	Replace the filter
	The system has not been used for a long time (at least 7 days)	Turn on the faucet and flush the system for 10 minutes
	Poor tap water quality	Check if the tap water quality meets municipal tap water requirements

IX. Guarantee & Service

If you need information or have any questions, please visit www.philips.com/support or contact consumer service center in your country/region. If there is no consumer service center in your country/region, please contact your local distributor. Within two years from the date of purchase, you will receive free warranty service for any damage caused by manufacturing process problems, or any damage to components under normal use conditions confirmed by our maintenance service personnel. Warranty service excludes frequently replaced consumables, auxiliary equipment, shipping costs and door-to-door service. Please show proof of purchase to service personnel when servicing.

X. Packing list

Part name	Quantity
Filter head	1×
Filter cartridge	1×
G ½" to G ⅜" threaded adapter	2×
G ⅜" Quick-fit to G-threaded adapter	2×
PE tubing	2 meters
G ⅜" Tube Clip	4×
AAA (LR03) battery	2×
Hole drilling guide sticker	1×
Expansion sleeve & Mounting screw	2 sets
User manual	1×
Quick start guide	1×

Please keep this user manual for future reference.
The information of this user manual is subject to change without prior notice.

Čeština

Obsah

I. Představení produktu 18

II. Bezpečnostní opatření 19

III. Specifikace produktu 21

IV. Přehled produktu 22

V. Instalace a pokyny 23
1. Před instalací 23
2. Instalační kroky 24

VI. Používání systému 27
1. Před prvním použitím 27
2. Potvrďte stav filtru 27

VII. Údržba 28
1. Běžná údržba 28
2. Životnost filtru 28
3. Výměna filtrační kazety 30
4. Resetování filtru 31
5. Výměna baterie 31

VIII. Řešení problémů 32

IX. Záruka a servis 33

X. Seznam položek 33

I. Představení produktu

Děkujeme, že jste si vybrali Philips!
Poddřezový filtrační systém s uhlíkovým blokem efektivně snižuje chlór a zápach, olovo (pH 6,5 a pH 8,5) po celou dobu své životnosti. Také poskytuje významné odstranění nově se objevujících kontaminantů, jako jsou PFOA, PFOS a mikroplasty.
Užijte si čistší a zdravější vodu, aniž byste museli měnit stávající kohoutek, a přispějte k omezení odpadu z jednorázových plastových lahví.

Technický list produktu*				
AUT1201/10	EN 14898 koncentrace na vstupu	Požadavek na odstranění	Skutečné průměrné procento snížení	Skutečné maximální procento snížení
ISO 21675:2021				
PFOA A PFOS	5 µg/l každý	/	> 99 %	> 99 %
ISO 16094-2:2025				
Mikroplasty	10000 ± 10 % částic/l	/	> 90 %	> 99 %
EN 14898:2006+A1:2007				
Chuť a zápach chlóru	1,0 ± 0,1 mg/l	≥ 90 %	94 %	99 %
Olovo (pH 6,5)	0,1 ± 10 % mg/l	≥ 90 %	92 %	99 %
Olovo (pH 8,5)	0,1 ± 10 % mg/l	≥ 90 %	91 %	99 %

* Míra snížení kontaminantů uvedená výše byla testována za standardních laboratorních podmínek při průtoku filtrované vody 6 l/min.

II. Bezpečnostní opatření

VAROVÁNÍ: Nepoužívejte vodu, která je mikrobiologicky nebezpečná nebo jejíž kvalita není známa, bez odpovídající dezinfekce před použitím systému nebo po něm.

UPOZORNĚNÍ: Kryt filtru musí být chráněn před mrazem, námrazou, sněhem, deštěm a ledem. Vystavení těmto vlivům může vést k prasklinám a selhání výrobku.

UPOZORNĚNÍ: Tento výrobek má omezenou životnost. Doporučuje se vést záznam o datu instalace a jakékoli další provedené údržbě.

UPOZORNĚNÍ: Prosím, použijte ochranné brýle, abyste chránili oči při vrtání.

UPOZORNĚNÍ: Vypněte přívod vody a odstraňte filtr, pokud je ponechán bez dozoru po delší dobu.

- Pouze pro studenou vodu, není určen pro horkou vodu.
- Zajistěte, aby instalace vyhovovala všem státním a místním zákonům a předpisům.
- Kontaminanty nebo jiné látky, které byly odstraněny nebo sníženy, nemusí být nutně ve vaší vodě. Podívejte se na list s výkonnostními údaji pro kontaminanty a výkonnost snížení.
- Systémy certifikované na snížení cyst mohou být použity na dezinfikované vodě, která může obsahovat filtrovatelné cysty.
- Použitá adsorpční média nebudou regenerována a znovu použita.
- I když bylo testování provedeno za standardních laboratorních podmínek, skutečný výkon se může lišit.

Baterie

- Výrobek používá dvě LR03 / AAA, 1,5 V alkalické baterie. Baterie jsou součástí balení.
- Při vkládání nebo výměně baterií postupujte následovně:
  - Otevřete kryt prostoru pro baterie.
  - Vložte baterie podle uvedené polarity + / –.
  - Zavřete kryt prostoru pro baterie.
  - Pokud nebude produkt používán po delší dobu, vyjměte baterie.
  - Používejte pouze baterie doporučeného typu. Nemíchejte nové a použité baterie ani různé typy nebo značky baterií. Vždy vyměňte všechny baterie současně.

Pokyny pro bezpečnost baterií

- Udržujte baterie mimo dosah dětí.
- Nenabíjejte nenabíjecí baterie.
- Nezkratujte, nerozebírejte, nevyhazujte baterie do ohně, ani je nevystavujte nadměrnému teplu.
- Vždy dodržujte správnou polaritu + / –.
- Vybité baterie ihned vyjměte z produktu.
- Nepoužívejte poškozené nebo prosakující baterie.
- Pokud dojde k úniku elektrolytu z baterie, vyvarujte se kontaktu s pokožkou, očima a sliznicemi. V případě kontaktu důkladně opláchněte postiženou oblast velkým množstvím vody a v případě potřeby vyhledejte lékařskou pomoc.
- Nevhazujte baterie do běžného domácího odpadu.

Likvidace použitých baterií

- Použité baterie musí být likvidovány odděleně od běžného domácího odpadu. Odvezte je na určené sběrné místo, místo zpětného odběru baterií nebo k prodejci, který poskytuje služby zpětného odběru baterií.
- Před likvidací produktu vyjměte baterie a likvidujte je odděleně pro ekologické recyklování. Oddělený sběr a recyklace baterií pomáhají chránit životní prostředí a lidské zdraví.

Význam symbolu na baterii nebo obalu

- Symbol přeškrtnutého koše znamená, že baterii nelze vyhazovat spolu s běžným domácím odpadem a musí být sbírána odděleně.
- Pokud je pod symbolem přeškrtnutého koše uveden chemický symbol Cd nebo Pb, znamená to, že baterie obsahuje kadmium nebo olovo nad stanovený limit. U standardních alkalických baterií LR03 se tyto symboly obvykle nepoužívají, pokud baterie nepřekračují příslušné limity.



III. Specifikace produktu

Název výrobku	Poddřezový filtrační systém Philips
Model výrobku	AUT1201/10
Náhradní filtr	AUT801/10
Průtoková rychlost	6 litrů/minutu * (1,585 GPM)
Kapacita filtru	8000 litrů (2113,4 galonů)
Rozměr (D × Š × V)	98 mm × 98 mm × 318 mm
Provozní tlak	0,2 ~ 0,6 MPa (29 ~ 87 psi)
Provozní teplotní rozsah	4 ~ 40 °C (39,2 °F ~ 104 °F)
Rozsah teploty přívodní vody	5 ~ 38 °C (41 °F ~ 100,4 °F)
Použitelný zdroj vody	Obecní voda z vodovodu

* Průtok 6 l/min byl testován za laboratorních podmínek při vstupním tlaku 0,42 MPa při počátečním provozu filtru. Výkon filtru může postupně klesat s dobou používání filtru nebo variacemi v kvalitě přiváděné vody.

Upozornění:

- Pokud tlak přívodní vody přesáhne 0,6 MPa, měl by být před montáží systému nainstalován přetlakový ventil. Pokud tlak přívodní vody nepřesáhne 0,2 MPa, měl by být před montáží systému nainstalován posilovač tlaku. Žádné z těchto položek není zahrnuto v instalační sadě, prosím, zakupte zvlášť.
- Nepoužívejte vodu, která je mikrobiologicky nebezpečná nebo jejíž kvalita není známa, bez odpovídající dezinfekce před použitím systému nebo po něm.

IV. Přehled produktu

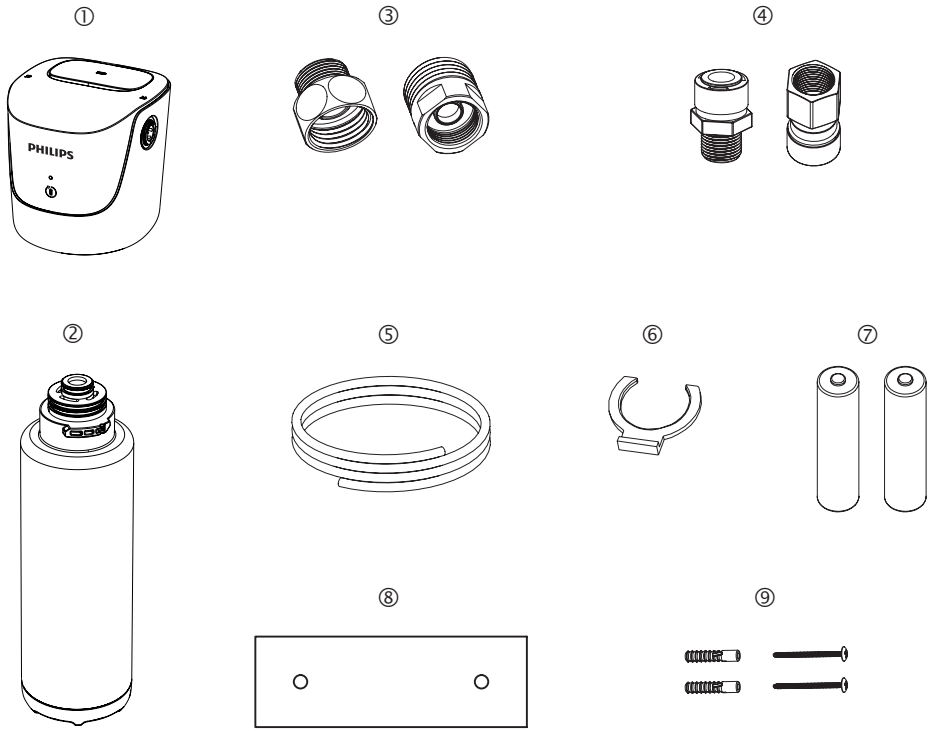

① Hlava filtru

② Filtrační patrona

③ Šroubovací adaptér G ½" na G ⅜"

④ Rychlospojka G ⅜" na G závit

⑤ PE trubka (2 metry)

⑥ Svorka na trubku

⑦ Baterie AAA (LR03)

⑧ Samolepka pro vodítko pro vrtání děr

⑨ Expanzní pouzdro a montážní šroub

V. Instalace a pokyny

1. Před instalací

- Před instalací je důležité zkontrolovat stav systému a ujistit se, že nebyl poškozen během přepravy.
- Vybalte systém a jeho příslušenství. Odstraňte ochranné obalové materiály.

VAROVÁNÍ Plastové tašky mohou být nebezpečné. Aby se předešlo nebezpečí udušení, uchovávejte plastové obalové tašky mimo dosah kojenců a dětí.

- Zkontrolujte, zda něco nechybí podle seznamu položek a přehledu. Všechny nástroje používané v instalačním procesu by měly být čisté, bez rzi a bez tuku. Instalační proces by měl být prováděn za hygienických podmínek. Udělejte všechna nezbytná opatření týkající se materiálů a komponentů, které přijdou do kontaktu s vodou.
- Aby se předešlo kontaminaci systému, používejte rukavice, dezinfekční gel a myjte si ruce tak často, jak je to během instalačního procesu a údržby systému nutné.
- Instalace filtračního systému musí vyhovovat místním předpisům. Umístěte na stěnu skříně do prostoru, který poskytuje snadný přístup pro budoucí výměny filtru a je v dosahu vodovodního přívodu pomocí dodaného potrubí.

Potřebné nástroje a materiály

Potřebné nástroje:

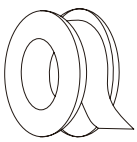

PTFE páska



Šroubovák



Klíč



Řezačka trubek

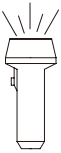

Svítilna



Ručník

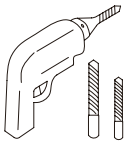

Elektrická vrtačka

2. Instalační kroky

POZOR:

1) Filtrační systém musí být instalován vertikálně.
2) Zajistěte, aby pod systémem byl prostor 50 mm pro výměnu filtru.
3) Systém by měl být namontován na sloupu nebo pevném povrchu.

Krok 1: Nainstalujte hlavu filtru

a. Odstraňte hadici studené vody

- Vypněte přívod studené vody.
- Otočte kuchyňskou baterií, abyste vypustili vodu a uvolnili tlak
- Odpojte hadici studené vody od ventilu studené vody

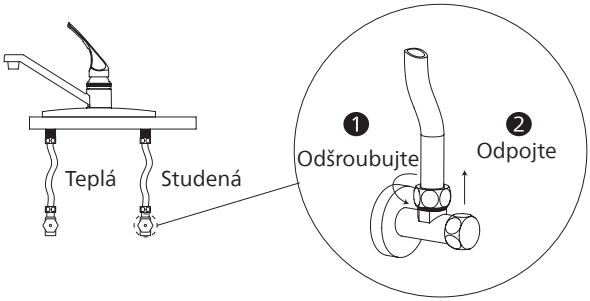

b. Instalace příslušenství:

- Najděte dodaný adaptér G ⅜" Quick-fit na G závit z instalační sady a připojte jeho závitový konec k ventilu studené vody.

Upozornění: Pokud má ventil studené vody a kuchyňská baterie závit G ½", nejprve nainstalujte adaptér G ½" - G ⅜" na ventil před připojením rychlospojky.

c. Vložte baterie:

- Systém je napájen dvěma AAA bateriemi, které jsou součástí instalační sady. Vložte dvě AAA baterie, přičemž dbejte na správnou polaritu, a pevně připevněte kryt baterie, aby se zabránilo vniknutí vody do prostoru pro baterie.
- Zelená LED dioda bliká 5krát po vložení baterií, poté se vypne.
- Systém přechází do režimu spánku a automaticky sleduje životnost filtru.

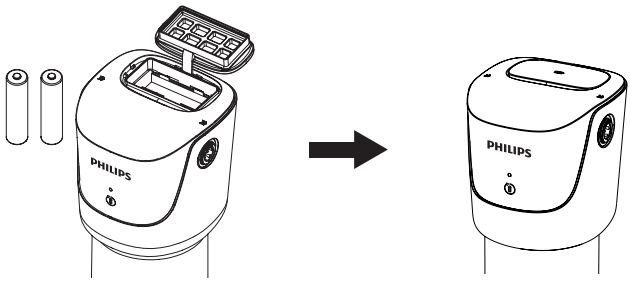

d. Namontujte hlavu filtru:

- Vyberte vhodné místo pro instalaci filtračního systému v dosahu přívodní hadice.
- Připevněte samolepku pro vrtání otvorů na zeď a ujistěte se, že je po aplikaci vodorovná.
- Použijte samolepku k označení míst pro otvory, poté vyvrtejte 2 pilotní otvory pro upevnění držáku.
- Vložte expanzní manžetu a montážní šrouby do zdi, přičemž nechte asi 6 mm každého šroubu vyčnívat, aby bylo možné systém zavěsit.

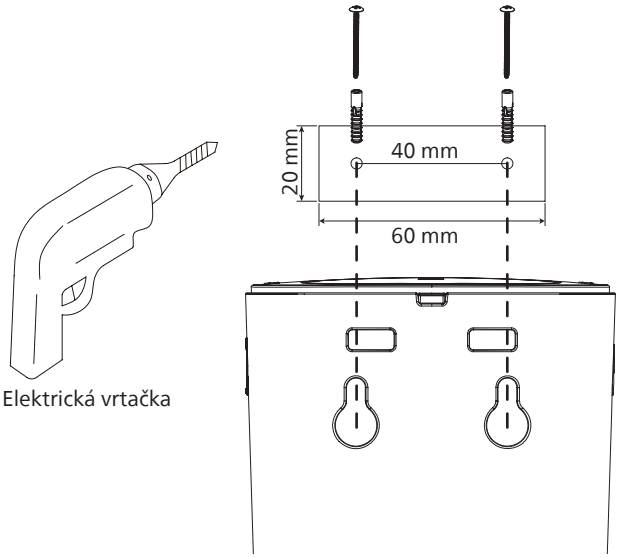

Elektrická vrtačka

Krok 2: Připojení trubek:

- Najděte PE trubku, odřízněte kus na délku odpovídající vaší skutečné instalaci. Připojte jeden konec k ventilu studené vody a druhý k vstupnímu portu systému.

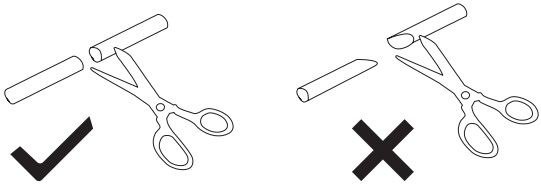

- Najděte další rychlospojku na závit G a připojte závitový konec k potrubí kuchyňského kohoutku.
- Odřízněte vhodnou délku z zbylé PE trubky, vložte jeden konec do výstupního portu filtračního systému a připojte druhý konec k potrubí výstupu kohoutku.

Upozornění: Pokud má potrubí výstupu kohoutku závit G ½", nejprve nainstalujte adaptér G ½" - G ⅜" před připojením výstupní trubky.

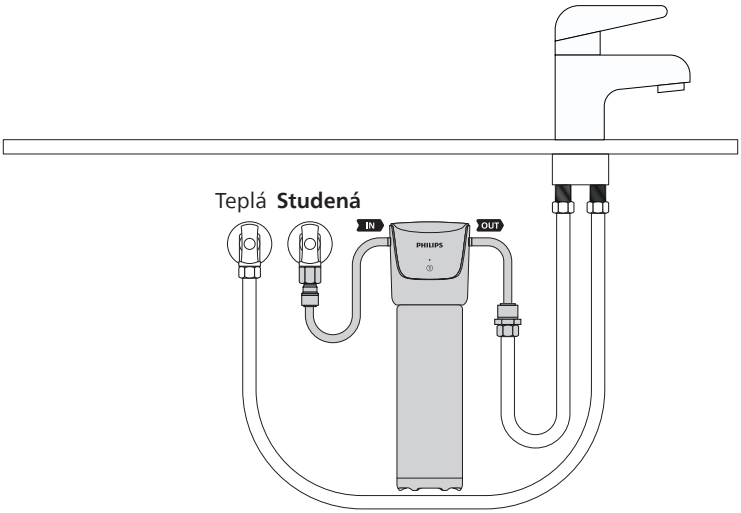

- Zarovnejte značku pro umístění filtru " 🔓 " na straně se středovou značkou " ▮ " na hlavě filtru, poté vložte filtr směrem nahoru do hlavy filtru.
- Otočte filtr proti směru hodinových ručiček doprava, aby se uzamkl. Ujistěte se, že přední značka pro umístění " 🔒 " filtru je zarovnána se značkou pro umístění " ▮ " ve středu hlavy filtru.

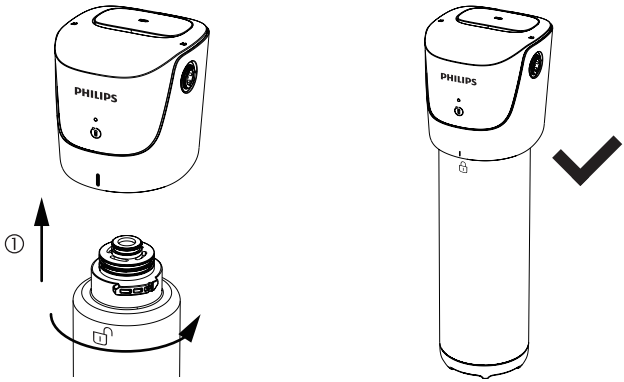

VI. Používání systému

1. Před prvním použitím

- Naskenujte QR kód pro vytvoření připomínky na výměnu filtru.

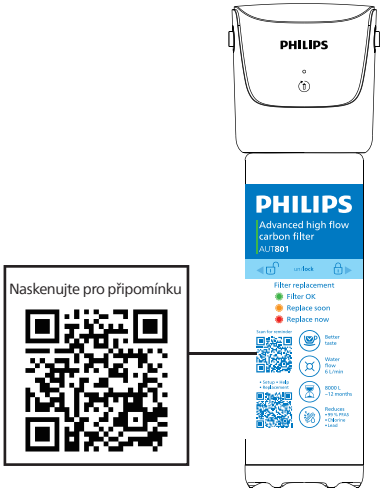

- Otočte kuchyňským kohoutkem a nechte vodu téct alespoň 10 minut. (je normální vidět malé černé částice)
- Zkontrolujte úniky po instalaci. Pokud se vyskytnou nějaké problémy, čtěte sekci řešení problémů.

2. Potvrďte stav filtru

- Krátce stiskněte tlačítko napájení pro potvrzení stavu filtru.

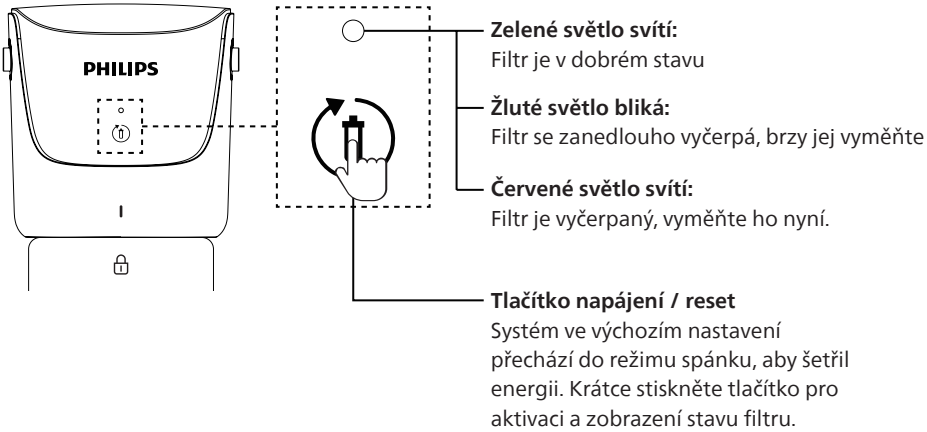

VII. Údržba

1. Běžná údržba

a. Pokud se systém nepoužívá déle než 2-7 dní

Před opětovným použitím pusťte vodu z baterie a nechte ji běžet alespoň 2 minuty, abyste propláchli filtr a systém.

b. Pokud se systém nepoužívá déle než 7 dní

Před opětovným použitím pusťte vodu z baterie a nechte ji běžet alespoň 5 minut, abyste propláchli filtr a systém.

Upozornění:

Vždy provádějte proplachování průtokem přes kuchyňskou baterii s filtrační patronou nainstalovanou a připojenou k hlavní jednotce. Filtrační patronu NEVYTAHUJTE a neproplachujte její vpusť žádnou jinou kapalinou.

2. Životnost filtru

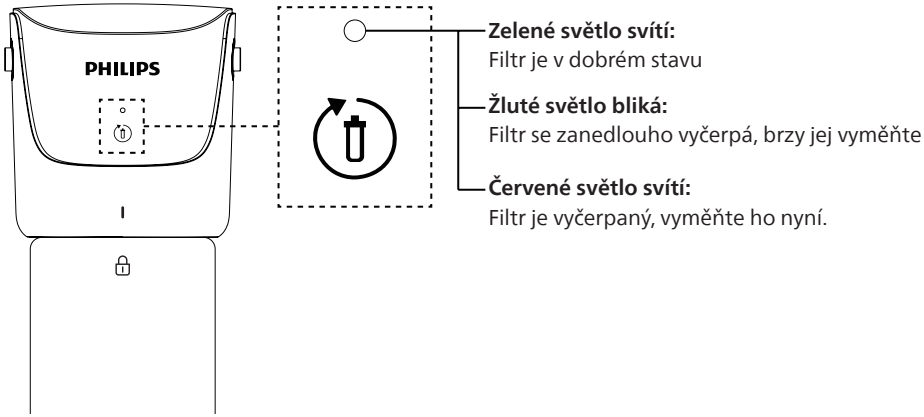

Upozornění:

- Systém je vybaven paměťovou funkcí, která automaticky zaznamenává zbývající životnost filtru každých 10 hodin, čímž zabraňuje ztrátě přehledu o datech stavu filtru, pokud dojde k vybití baterie.
- Kromě toho se doporučuje používat AAA baterie po dobu 1 až 1,5 roku. Doporučuje se měnit baterie podle tohoto cyklu, aby se zajistilo přesné zaznamenávání a sledování skutečné životnosti filtru.

Pro optimální výkon prosím měňte filtry na základě indikátoru životnosti nebo doporučeného cyklu výměny níže. Pokud si všimnete výrazného poklesu průtoku vody, prosím vyměňte filtry.

Tento systém může fungovat pouze s filtry Philips.

Filtr	Kód modelu filtru	Kód modelu systému	Životnost filtru
Filtr z uhlíkového bloku	AUT801/10	AUT1201/10	12 měsíců ~ 8 000 l

* Životnost filtru závisí na místní kvalitě vody a používání. Doporučený cyklus výměny je průměrný odhad. Pokud je kvalita vody špatná, může být potřeba filtr vyměnit dříve. Pokud se průtok vody znatelně oslabí, je filtrační patrona ucpaná a musí být neprodleně vyměněna.

3. Výměna filtrační kazety

- Zavřete přívod studené vody k filtračnímu systému a otevřete kohoutek na baterii, dokud voda nepřestane téct.
- Otočte filtr ve směru hodinových ručiček, čímž jej odemknete. Vzhledem k vnitřnímu tlaku vzduchu potáhněte filtr pevně dolů a vyhoďte ho.
- **Návrh:** Umístěte pod filtrační systém ručník, aby zachytil jakékoli kapky vody.

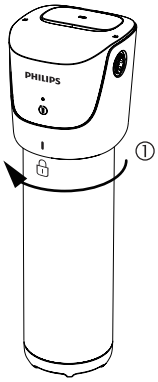

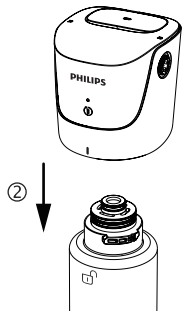

- Zarovnejte značku pro umístění filtru "🔓" na straně se středovou značkou " ▮ " na hlavě filtru, poté vložte filtr směrem nahoru do hlavy filtru.
- Otočte filtr proti směru hodinových ručiček doprava, aby se uzamkl. Ujistěte se, že přední značka pro umístění "🔒" filtru je zarovnána se značkou pro umístění " ▮ " ve středu hlavy filtru.

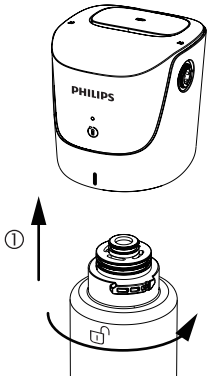

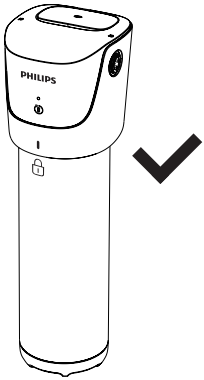

4. Resetování filtru

- Krátce stiskněte tlačítko, abyste probudili systém, kontrolka zůstává trvale červená, když je filtr vyčerpán.
- Stiskněte a držte tlačítko po dobu 3 sekund; kontrolka se rozsvítí zeleně, dvakrát blikne, zůstane trvale rozsvícená po dobu 3 sekund, poté se vypne a přejde do režimu spánku.

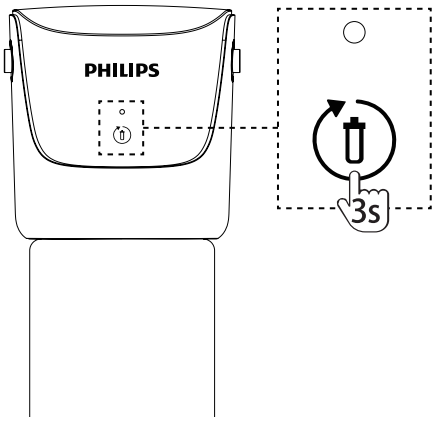

- Naskenujte QR kód na filtrační patroně pro vytvoření nového připomenutí pro další výměnu filtru.
- Pusťte přívod studené vody a kohoutek, nechte vodu téct po dobu 10 minut. (je normální vidět malá černá zrnka.)

5. Výměna baterie

- Pokud se indikátor nerozsvítí nebo nereaguje na krátké stisknutí tlačítka napájení, baterie jsou vybité. Okamžitě je vyměňte.
- Po výměně baterií se systém sledování životnosti filtru znovu aktivuje a zobrazí správný stav pomocí uložených dat o životnosti filtru.
- Životnost filtru se počítá podle kumulativní doby provozu. Pro přesné načasování výměny zkontrolujte stav indikátoru s připomínkou výměny filtru a vyměňte filtr podle potřeby, abyste udrželi kvalitu pitné vody.

VIII. Řešení problémů

Problém	Možné příčiny	Řešení
Žádná voda nevytéká	Přívodní a výstupní připojení hlavní jednotky jsou obrácená	Znovu nainstalujte systém podle uživatelské příručky
	Filtrační patrona nebyla nainstalována	
	Filtr je silně ucpaný	Vyměňte filtr.
	Přívod studené vody zůstává zavřený	Zkontrolujte a otevřete přívod
Únik vody	Hadice nebo filtr nejsou správně nainstalovány	Znovu nainstalujte systém podle uživatelské příručky
	Šroubovací adaptér není úplně zašroubován	Znovu zkontrolujte a připojte přípojky
	Chybějící těsnicí podložka uvnitř adaptéru	Vyměňte adaptér nebo omotejte závity PTFE páskou, poté znovu nainstalujte.
Snížený průtok filtrované vody	Životnost filtr vypršela nebo nastalo předčasné selhání způsobené špatnou kvalitou vstupní vody	Vyměňte filtr.
	Tlak přívodní vody je příliš nízký	Nainstalujte čerpadlo pro zvýšení tlaku nebo dočasně přestaňte zařízení používat, dokud tlak vody opět nebude normální
	Studená voda nebo kuchyňský kohoutek není plně otevřený	Plně pusťte přívod studené vody nebo kohoutek a zkuste to znovu
Špatná kvalita vody	Životnost filtru vypršela	Vyměňte filtr.
	Systém nebyl dlouho používán (alespoň 7 dní)	Otevřete kohoutek a propláchněte systém po dobu 10 minut
	Špatná kvalita kohoutkové vody	Zkontrolujte, zda kvalita kohoutkové vody splňuje požadavky městské kohoutkové vody

IX. Záruka a servis

Pokud potřebujete informace nebo máte jakékoli dotazy, navštivte webové stránky www.philips.com/support nebo se obraťte na středisko zákaznického servisu ve své zemi/oblasti. Pokud ve vaší zemi/oblasti není žádné středisko zákaznického servisu, obraťte se na místního distributora. Během dvou let od data zakoupení máte k dispozici bezplatný záruční servis na jakékoli poškození způsobené problémy ve výrobním procesu nebo na jakékoli poškození součástí za běžných podmínek používání potvrzené pracovníky našeho servisu. Záruční servis nezahrnuje často vyměňovaný spotřební materiál, pomocná zařízení, náklady na dopravu a servis ode dveří ke dveřím. Při provádění servisu předložte pracovníkům servisu doklad o koupi.

X. Seznam položek

Název dílu	Množství
Hlava filtru	1×
Filtrační patrona	1×
Šroubovací adaptér G ½" na G ⅜"	2×
Rychlospojka G ⅜" na G závit	2×
PE trubka	2 metry
Svorka na trubku G ⅜"	4×
Baterie AAA (LR03)	2×
Samolepka pro vodítko pro vrtání děr	1×
Expanzní pouzdro a montážní šroub	2 sady
Návod k použití	1×
Průvodce pro rychlý začátek	1×

Deutsch

Inhalt

I. Produkt-Einführung 35

II. Vorsichtsmaßnahmen 36

III. Produkt-Spezifikationen 38

IV. Produktübersicht 39

V. Installationsanleitung 40
- 1. Vor der Installation 40
- 2. Installationsschritte 41

VI. Benutzung des Systems 44
- 1. Vor der ersten Verwendung 44
- 2. Bestätigen Sie den Filterstatus 44

VII. Wartung 45
- 1. Routinemäßige Wartung 45
- 2. Nutzungsdauer des Filters 45
- 3. Austausch der Filterpatrone 47
- 4. Filter zurücksetzen 48
- 5. Batteriewechsel 48

VIII. Problembehebung 49

IX. Garantie & Service 50

X. Lieferumfang 50

I. Produkt-Einführung

Vielen Dank, dass Sie sich für Philips entschieden haben!
Das unter der Spüle installierte Aktivkohleblock-Filtrationssystem kann Chlor und Gerüche sowie Blei (pH 6,5 und pH 8,5) während seiner gesamten Lebensdauer effektiv reduzieren. Es ermöglicht auch eine signifikante Entfernung neuartiger Schadstoffe wie PFOA, PFOS und Mikroplastik. Genießen Sie saubereres, gesünderes Wasser, ohne den vorhandenen Wasserhahn ersetzen zu müssen, und helfen Sie gleichzeitig, den Abfall von Einweg-Plastikflaschen zu reduzieren.

Produktdatenblatt*				
AUT1201/10	EN 14898 Eingangs-konzentration	Entfernungs-anforderung	Tatsächliche durchschnittliche prozentuale Reduktion	Tatsächliche maximale prozentuale Reduktion
ISO 21675:2021				
PFOA & PFOS	5 µg/L jeweils	/	> 99 %	> 99 %
ISO 16094-2:2025				
Mikroplastik	10000 ± 10 % Partikel/L	/	> 90 %	> 99 %
EN 14898:2006+A1:2007				
Chlorgeschmack & -geruch	1,0±0,1 mg/L	≥ 90 %	94 %	99 %
Blei (pH 6,5)	0,1±10 % mg/L	≥ 90 %	92 %	99 %
Blei (pH 8,5)	0,1±10 % mg/L	≥ 90 %	91 %	99 %

* Die oben genannte Leistung zur Reduzierung von Schadstoffen wird unter standardisierten Laborbedingungen bei einer Durchflussrate des gefilterten Wassers von 6 L/min. getestet.

II. Vorsichtsmaßnahmen

WARNUNG: Verwenden Sie kein mikrobiologisch unsicheres Wasser oder Wasser unbekannter Qualität ohne angemessene Desinfektion vor oder nach dem System.

ACHTUNG: Das Filtergehäuse muss vor Frosttemperaturen, Frost, Schnee, Graupel und Eis geschützt werden. Die Exposition gegenüber diesen Elementen kann zu Rissen und Produktfehlern führen.

ACHTUNG: Dieses Produkt hat eine begrenzte Lebensdauer. Es wird empfohlen, ein Protokoll über das Installationsdatum und alle durchgeführten Wartungsarbeiten zu führen.

ACHTUNG: Bitte tragen Sie eine Schutzbrille, um die Augen beim Bohren zu schützen.

ACHTUNG: Schalten Sie die Wasserzufuhr ab und entfernen Sie den Filter, wenn er längere Zeit unbeaufsichtigt bleibt.

- Nur für Kaltwassergebrauch, es ist nicht für Warmwasser geeignet.
- Stellen Sie sicher, dass die Installation allen staatlichen und lokalen Gesetzen und Vorschriften entspricht.
- Die entfernten oder reduzierten Verunreinigungen oder anderen Substanzen sind nicht unbedingt in Ihrem Wasser enthalten. Siehe das Leistungsdatenblatt für Verunreinigungen und Reduktionsleistung.
- Systeme, die für die Zystenreduktion zertifiziert sind, können für desinfiziertes Wasser verwendet werden, das filterbare Zysten enthalten kann.
- Verwendete Adsorptionsmedien werden nicht regeneriert und wiederverwendet.
- Obwohl die Tests unter standardisierten Laborbedingungen durchgeführt wurden, kann die tatsächliche Leistung variieren.

Batterien

- Das Produkt verwendet zwei LR03 / AAA, 1,5 V Alkaline-Batterien. Die Batterien sind im Paket enthalten.
- Beim Einsetzen oder Ersetzen der Batterien verfahren Sie wie folgt:
  - Öffnen Sie den Deckel des Batteriefachs.
  - Setzen Sie die Batterien gemäß der angegebenen + / – Polarität ein.
  - Schließen Sie den Deckel des Batteriefachs.
  - Wenn das Produkt längere Zeit nicht verwendet wird, entfernen Sie die Batterien.
  - Verwenden Sie nur Batterien des empfohlenen Typs. Mischen Sie keine neuen und gebrauchten Batterien oder verschiedene Typen oder Marken von Batterien. Ersetzen Sie immer alle Batterien zur gleichen Zeit.

Sicherheitshinweise für Batterien

- Batterien außerhalb der Reichweite von Kindern aufbewahren.
- Laden Sie nicht wiederaufladbare Batterien nicht auf.
- Batterien nicht kurzschließen, zerlegen, ins Feuer werfen oder übermäßiger Hitze aussetzen.
- Achten Sie immer auf die richtige + / – Polarität.
- Entfernen Sie entladene Batterien sofort aus dem Produkt.
- Verwenden Sie keine beschädigten oder auslaufenden Batterien.
- Wenn Elektrolyt aus der Batterie ausläuft, vermeiden Sie den Kontakt mit Haut, Augen und Schleimhäuten. Bei Kontakt spülen Sie den betroffenen Bereich gründlich mit Wasser und suchen Sie gegebenenfalls medizinischen Rat.
- Entsorgen Sie Batterien nicht mit dem normalen Hausmüll.

Entsorgung von gebrauchten Batterien

- Gebrauchte Batterien müssen getrennt vom normalen Hausmüll entsorgt werden. Bringen Sie sie zu einer Sammelstelle, einem Rückgabepunkt für Batterien oder zu einem Einzelhändler, der Rückgabedienste für Batterien anbietet.
- Entfernen Sie vor der Entsorgung des Produkts die Batterien und entsorgen Sie diese separat für ein umweltgerechtes Recycling. Die getrennte Sammlung und das Recycling von Batterien helfen, die Umwelt und die menschliche Gesundheit zu schützen.

Bedeutung des Symbols auf der Batterie oder Verpackung

- Das durchgestrichene Mülltonnensymbol bedeutet, dass die Batterie nicht zusammen mit dem normalen Hausmüll entsorgt werden darf und separat gesammelt werden muss.
- Wenn das chemische Symbol Cd oder Pb unter dem durchgestrichenen Mülltonnensymbol angezeigt wird, bedeutet dies, dass die Batterie Cadmium oder Blei über dem festgelegten Grenzwert enthält. Für Standard-LR03-Alkalibatterien werden diese Symbole normalerweise nicht verwendet, es sei denn, die Batterien überschreiten die geltenden Grenzwerte.



III. Produkt-Spezifikationen

Name des Produkts	Philips Untertisch-Filtersystem
Produktmodell	AUT1201/10
Ersatzfilter	AUT801/10
Durchflussrate	6 Liter/Minute * (1,585 GPM)
Filterkapazität	8000 Liter (2113,4 Gallonen)
Abmessungen (D × B × H)	98mm × 98mm × 318mm
Betriebsdruck	0,2 ~ 0,6 MPa (29 ~ 87 psi)
Betriebstemperaturbereich	4 ~ 40 °C (39,2 °F ~ 104 °F)
Eingangswassertemperaturbereich	5 ~ 38 °C (41 °F ~ 100,4 °F)
Geeignete Wasserquelle	Kommunales Leitungswasser

* Die Durchflussrate von 6 L/min wird unter Laborbedingungen bei einem Eingangsdruck von 0,42 MPa zu Beginn des Filterbetriebs getestet. Die Durchflussleistung kann mit der Zeit des Filterbetriebs oder bei Variationen der Qualität des einströmenden Eingangswassers allmählich abnehmen.

Hinweise:

- Wenn der Druck des Eingangswassers 0,6 MPa übersteigt, sollte ein Überdruckventil vor dem System installiert werden. Wenn der Druck des Eingangswassers unter 0,2 MPa liegt, sollte eine Druckerhöhungsanlage vor dem System installiert werden. Keine dieser Teile sind im Installationskit enthalten, bitte separat kaufen.
- Verwenden Sie das System nicht mit mikrobiologisch unsicherem Wasser oder Wasser unbekannter Qualität ohne angemessene Desinfektion vor oder nach der Nutzung des Systems.

IV. Produktübersicht

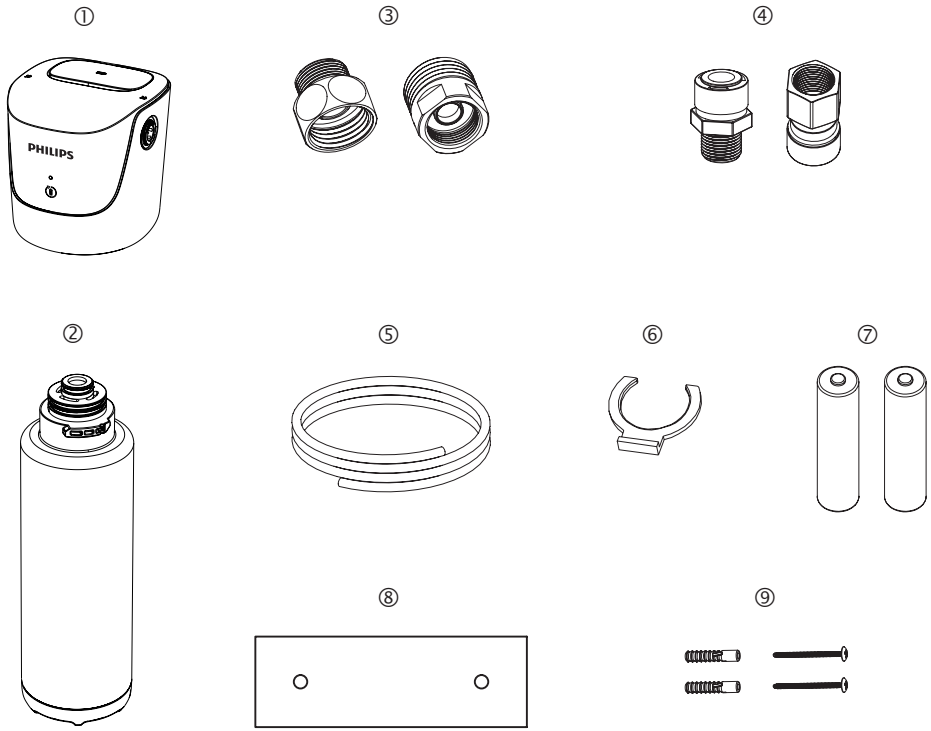

① Filterkopf

② Filterpatrone

③ G ½" auf G ⅜" Gewindeadapter

④ G ⅜" Schnellanschluss auf G-Gewindeadapter

⑤ PE-Schlauch (2 Meter)

⑥ Schlauchclip

⑦ AAA (LR03) Batterie

⑧ Bohrleitfaden-Aufkleber

⑨ Dübel & Montageschraube

V. Installationsanleitung

1. Vor der Installation

- Vor der Einrichtung ist es wichtig, den Zustand des Systems zu überprüfen, um sicherzustellen, dass es während des Transports nicht beschädigt worden ist.
- Packen Sie das System und sein Zubehör aus. Entfernen Sie die schützenden Verpackungsmaterialien.

WARNUNG: Plastiktüten können gefährlich sein. Um die Gefahr des Erstickens zu vermeiden, halten Sie die Plastiktüten von Babys und Kindern fern.

- Überprüfen Sie anhand des Lieferumfangs und der Übersicht, ob etwas fehlt. Alle Werkzeuge, die im Installationsprozess verwendet werden sollen, müssen sauber, rostfrei und fettfrei sein. Der Installationsprozess sollte unter hygienischen Bedingungen durchgeführt werden. Treffen Sie alle notwendigen Vorsichtsmaßnahmen hinsichtlich Materialien und Komponenten, die mit Wasser in Kontakt kommen werden.
- Um eine Kontamination des Systems zu vermeiden, verwenden Sie Handschuhe, Desinfektionsgel und waschen Sie sich die Hände so oft wie nötig während des Installationsprozesses und der Wartung des Systems.
- Die Installation des Filtersystems muss den lokalen Vorschriften entsprechen. Positionieren Sie es an der Schrankwand in einem Bereich, der einen einfachen Zugang für zukünftige Filterwechsel bietet und in Reichweite der Wasserzufuhr mit dem bereitgestellten Schlauch ist.

Werkzeuge und Materialien, die benötigt werden

Notwendige Werkzeuge:

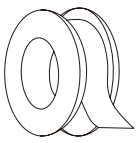
PTFE-Band


Schrau-bendreher


Schrauben-schlüssel


Schneide-zange

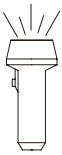
Taschen-lampe


Handtuch

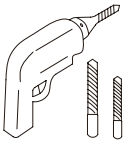
Bohr-maschine

2. Installationsschritte

Achtung:

1) Das Filtersystem muss vertikal installiert werden.
2) Stellen Sie sicher, dass sich ein 50 mm großer Abstand unter dem System befindet, um den Filter zu ersetzen.
3) Das System sollte auf einem Pfeiler oder einer stabilen Oberfläche montiert werden.

Schritt 1: Den Filterkopf installieren

a. Entfernen Sie den Kaltwasserschlauch

- Drehen Sie die Kaltwasserzufuhr ab
- Drehen Sie den Küchenwasserhahn auf, um Wasser abzulassen und den Druck zu entlasten
- Ziehen Sie den Kaltwasserschlauch vom Kaltwasserventil ab

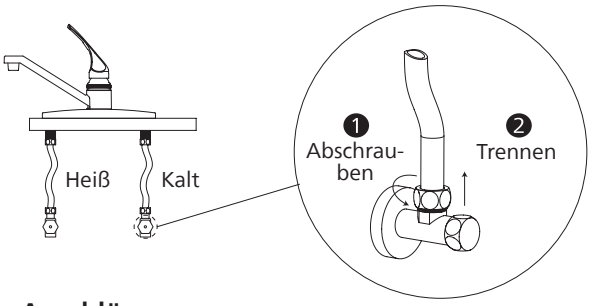

b. Montage der Anschlüsse:

- Suchen Sie den mitgelieferten G ⅜" Schnellanschluss zu G-Gewinde-Adapter aus dem Installationskit und befestigen Sie dann das gewindete Ende am Kaltwasserventil.

Hinweis: Wenn das Kaltwasserventil und der Küchenwasserhahn über ein G ½" Gewinde verfügen, installieren Sie zuerst den G ½" - G ⅜" Adapter am Ventil, bevor Sie die Schnellanschlusskomponente anbringen.

c. Batterien einsetzen:

- Das System wird von zwei AAA-Batterien betrieben, die im Installationskit enthalten sind. Setzen Sie zwei AAA-Batterien ein und achten Sie auf die richtige Polarität, und befestigen Sie den Batteriedeckel fest, um das Eindringen von Wasser in das Batteriefach zu vermeiden.
- Die grüne LED blinkt nach der Installation der Batterien 5 Mal und schaltet sich dann aus.
- Das System wechselt in den Ruhemodus und überwacht automatisch die Lebensdauer des Filters.

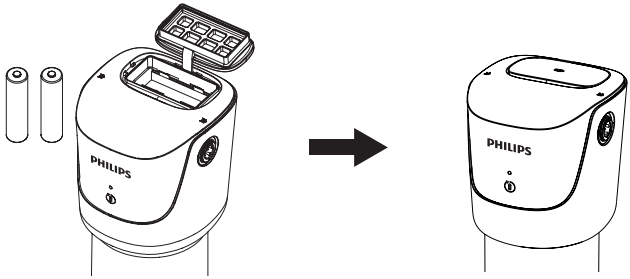

d. Den Filterkopf montieren:

- Wählen Sie eine geeignete Position für die Installation des Filtersystems in Reichweite des Zulaufschlauchs.
- Befestigen Sie den Bohrleitfaden-Aufkleber an der Wand und stellen Sie sicher, dass er nach der Anbringung waagerecht ist.
- Verwenden Sie den Aufkleber, um die Bohrlöcher zu markieren, und bohren Sie dann 2 Führungsbohrungen zur Montage der Halterung.
- Setzen Sie die Dübel und Montageschrauben in die Wand ein, wobei etwa 6 mm jeder Schraube sichtbar bleiben, um das System aufzuhängen.

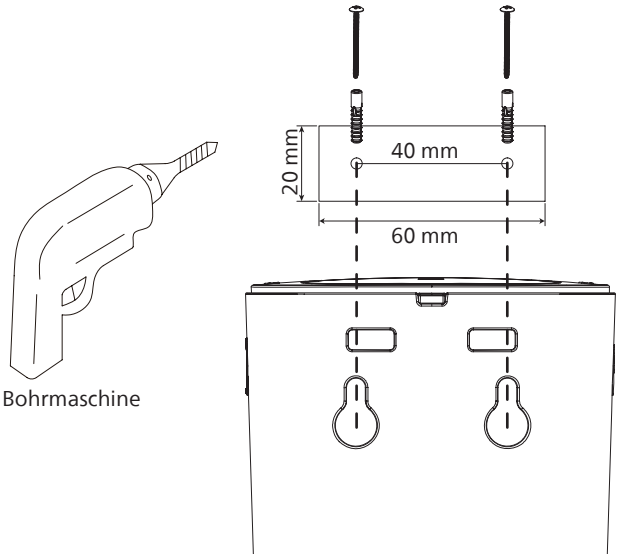

Step2: Schläuche anschließen:

- Suchen Sie den PE-Schlauch und schneiden Sie ein Stück auf Ihre tatsächliche Installationslänge zu. Schließen Sie ein Ende an das Kaltwasserventil und das andere an den Einlassanschluss des Systems an.

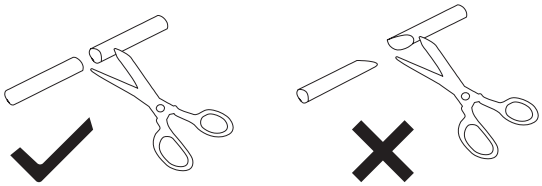

- Suchen Sie den anderen Schnellanschluss-zu-G-Gewinde-Adapter und verbinden Sie das Gewindeende mit dem Wasserhahnrohr.
- Schneiden Sie eine geeignete Länge vom übrig gebliebenen PE-Schlauch ab, setzen Sie ein Ende in den Auslassanschluss des Filtersystems ein und verbinden Sie das andere Ende mit dem Auslassrohr des Wasserhahns.

Hinweis: Wenn das Auslassrohr des Wasserhahns über ein G ½"-Gewinde verfügt, installieren Sie zuerst den G ½"-G ⅜"-Adapter, bevor Sie den Auslassschlauch anschließen.

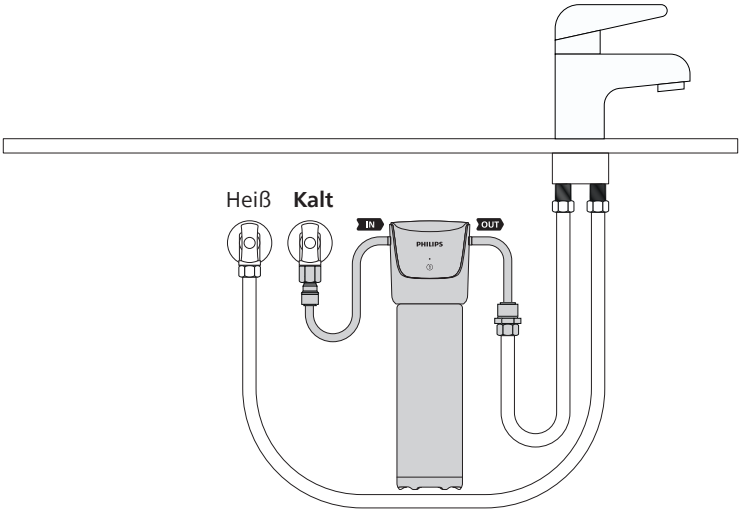

- Richten Sie die Positionsmarkierung des Filtergehäuses „ ⊡ " an der Seite mit der zentrierten Markierung „ ▮ " am Filterkopf aus und setzen Sie den Filter dann nach oben in den Filterkopf ein.
- Drehen Sie den Filter gegen den Uhrzeigersinn, um ihn zu verriegeln. Stellen Sie sicher, dass die vordere Positionsmarkierung „ ⊡ " des Filters mit der Positionsmarkierung „ ▮ " in der Mitte des Filterkopfes ausgerichtet ist.

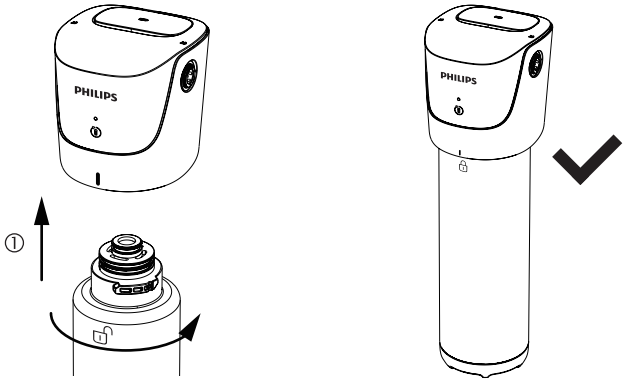

VI. Benutzung des Systems

1. Vor der ersten Verwendung

- QR-Code scannen, um eine Erinnerung für den Filterwechsel zu erstellen.

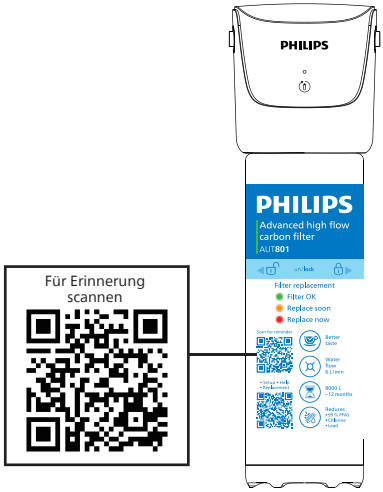

- Drehen Sie den Küchenwasserhahn auf und lassen Sie das Wasser mindestens 10 Minuten lang laufen. (Es ist normal, das kleine schwarze Pulver zu sehen)
- Überprüfen Sie nach der Installation auf Undichtigkeiten. Wenn es Probleme gibt, sehen Sie in der Problembehebung nach.

2. Bestätigen Sie den Filterstatus

- Drücken Sie kurz den Netzschalter zur Bestätigung des Filterstatus.

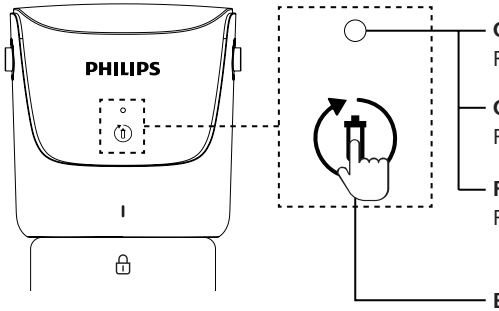

Grünes Licht leuchtet:
Filter ist in gutem Zustand

Gelbes Licht blinkt:
Filter steht kurz vor dem Ablauf, bald ersetzen

Rote Leuchte leuchtet:
Filter ist abgelaufen, jetzt ersetzen.

Einschalt-/Reset-Taste
Das System wechselt standardmäßig in den Ruhemodus, um Energie zu sparen. Drücken Sie kurz die Taste, um den Filterstatus zu aktivieren und anzuzeigen.

VII. Wartung

1. Routinemäßige Wartung

a. Wenn das System länger als 2-7 Tage nicht benutzt wird

Bevor Sie es erneut verwenden, drehen Sie den Küchenwasserhahn auf und lassen Sie ihn mindestens 2 Minuten lang laufen, um den Filter und das System zu spülen.

b. Wenn das System länger als 7 Tage nicht benutzt wird

Bevor Sie es wieder verwenden, drehen Sie den Küchenwasserhahn auf und lassen Sie ihn mindestens 5 Minuten laufen, um den Filter und das System zu spülen.

Hinweis:

Führen Sie immer eine Durchfluss-Spülung über den Küchenwasserhahn mit installierter Filterpatrone und angeschlossener Haupteinheit durch. Entfernen Sie NICHT die Patrone und spülen Sie ihren Einlass NICHT mit einer anderen Flüssigkeit separat.

2. Nutzungsdauer des Filters

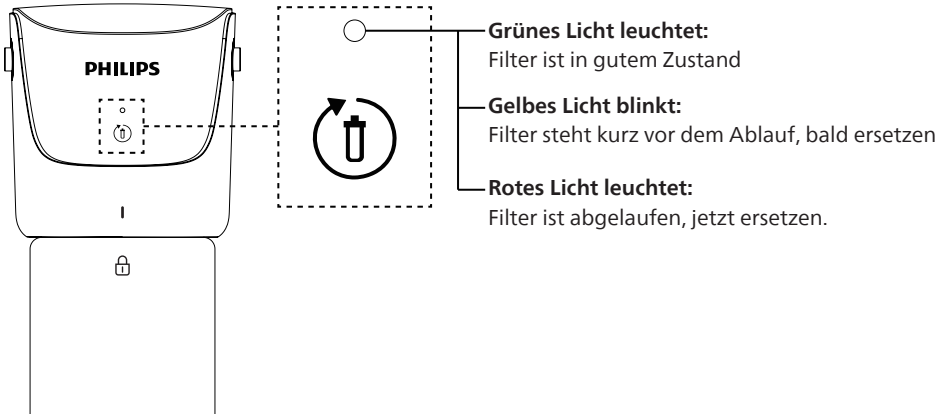

Hinweis:

- Das System ist mit einer Speicherfunktion ausgestattet, die automatisch die verbleibende Filternutzungsdauer alle 10 Stunden aufzeichnet, um zu verhindern, dass der Überblick über die Filterstatusdaten verloren geht, wenn die Batterieleistung erschöpft ist.
- Außerdem werden AAA-Batterien empfohlen, die 1 bis 1,5 Jahre lang verwendet werden können. Es wird empfohlen, die Batterien gemäß diesem Zyklus zu ersetzen, um eine genaue Aufzeichnung und Überwachung der tatsächlichen Filternutzungsdauer sicherzustellen.

Für eine optimale Leistung ersetzen Sie die Filter bitte anhand der Nutzungsdaueranzeige oder des unten empfohlenen Austauschzyklus. Wenn Sie einen deutlichen Rückgang des Wasserdurchflusses bemerken, ersetzen Sie bitte die Filter.

Dieses System kann nur mit Philips Filtern betrieben werden.

Filter	Filter-Modellcode	System Modellcode	Nutzungsdauer des Filters
Aktivkohleblockfilter	AUT801/10	AUT1201/10	12 Monate ~8.000 L

* Die Nutzungsdauer des Filters hängt von der lokalen Wasserqualität und der Nutzung ab. Der empfohlene Austauschzyklus ist ein Durchschnittswert. Bei schlechter Wasserqualität muss der Filter möglicherweise früher ausgetauscht werden. Wenn der Wasserfluss merklich schwächer wird, ist die Filterpatrone verstopft und muss sofort ersetzt werden.

3. Austausch der Filterpatrone

- Drehen Sie das Kaltwasserventil zum Filtersystem ab und öffnen Sie den Wasserhahn, bis das Wasser stoppt.
- Drehen Sie den Filter im Uhrzeigersinn, um ihn zu entriegeln. Aufgrund des inneren Luftdrucks ziehen Sie den Filter fest nach unten und entsorgen Sie ihn.
- **Empfehlung:** Legen Sie ein Handtuch unter das Filtersystem, um eventuelle Wassertröpfchen aufzufangen.

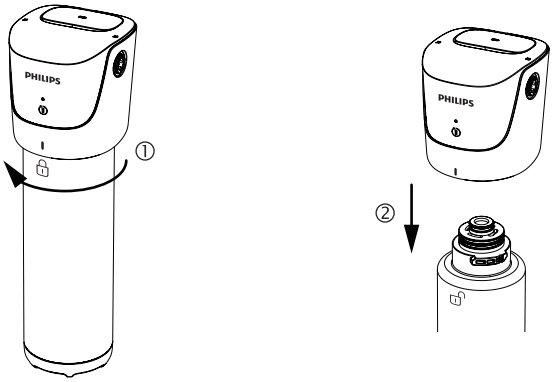

- Richten Sie die Positionsmarkierung des Filtergehäuses „ ⊡ “ an der Seite mit der zentrierten Markierung „ ▮ “ am Filterkopf aus und setzen Sie den Filter dann nach oben in den Filterkopf ein.
- Drehen Sie den Filter gegen den Uhrzeigersinn, um ihn zu verriegeln. Stellen Sie sicher, dass die vordere Positionsmarkierung „ ⊡ “ des Filters mit der Positionsmarkierung „ ▮ “ in der Mitte des Filterkopfes ausgerichtet ist.

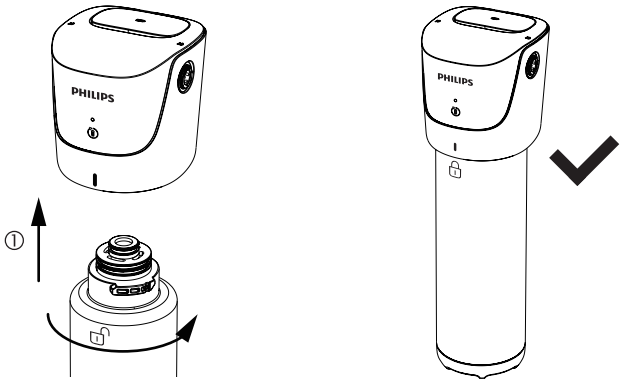

4. Filter zurücksetzen

- Drücken Sie kurz die Taste, um das System zu aktivieren; die Kontrollleuchte bleibt durchgehend rot, wenn der Filter abgelaufen ist.
- Drücken und halten Sie die Taste für 3 Sekunden; die Kontrollleuchte wird grün, blinkt zweimal, bleibt 3 Sekunden lang durchgehend und schaltet sich dann aus und geht in den Ruhemodus.

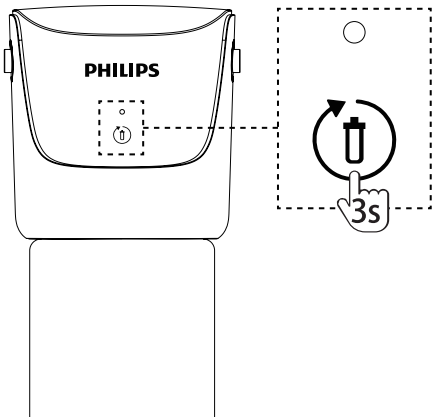

- Scannen Sie den QR-Code auf der Filterpatrone, um eine neue Erinnerung für den nächsten Filterwechsel zu erstellen.
- Öffnen Sie das Kaltwasserventil und den Wasserhahn, lassen Sie das Wasser 10 Minuten lang laufen. (Es ist normal, das kleine schwarze Pulver zu sehen.)

5. Batteriewechsel

- Wenn die Kontrollleuchte nicht aufleuchtet oder nicht auf einen kurzen Druck des Netzschalters reagiert, sind die Batterien leer. Ersetzen Sie diese umgehend.
- Nach dem Batteriewechsel wird das System zur Überwachung der Filterlebensdauer den Betrieb wieder aufnehmen und den korrekten Status anhand der gespeicherten Filterlebensdauer-Daten anzeigen.
- Die Filterlebensdauer wird durch die kumulierte Betriebszeit berechnet. Für eine genaue Zeitplanung des Austauschs überprüfen Sie den Status der Kontrollleuchte mit der Erinnerung zum Filterwechsel und ersetzen Sie den Filter nach Bedarf, um die Trinkwasserqualität aufrechtzuerhalten.

VIII. Problembehebung

Problem	Mögliche Ursachen	Lösungen
Kein Wasser kommt heraus	Die Einlass- und Auslassanschlüsse der Haupteinheit sind vertauscht	Installieren Sie das System gemäß dem Benutzerhandbuch neu
	Die Filterpatrone wurde nicht installiert	
	Der Filter ist stark verstopft	Ersetzen Sie den Filter
	Das Kaltwasserventil bleibt geschlossen	Überprüfen Sie das Ventil und öffnen Sie es
Wasser läuft aus	Der Schlauch oder der Filter ist nicht richtig installiert	Installieren Sie das System gemäß dem Benutzerhandbuch neu
	Der Gewindeadapter ist nicht vollständig eingeschraubt	Überprüfen Sie die Anschlüsse erneut und schließen Sie sie wieder an
	Fehlende Dichtscheibe im Adapter	Den Adapter ersetzen oder die Gewinde mit PTFE-Band umwickeln und dann wieder installieren.
Reduzierter gefilterter Wasserfluss	Filter abgelaufen oder vorzeitiger Ausfall aufgrund schlechter Eingangswasserqualität	Ersetzen Sie den Filter
	Der Wassereingangsdruck ist zu niedrig	Eine Druckerhöhungspumpe installieren oder die Nutzung vorübergehend einstellen, bis der Wasserdruck wieder normal ist
	Das Kaltwasserventil oder der Küchenwasserhahn ist nicht vollständig geöffnet	Das Kaltwasserventil oder den Wasserhahn vollständig öffnen und es dann erneut versuchen
Schlechte Wasserqualität	Filter abgelaufen	Ersetzen Sie den Filter
	Das System wurde lange Zeit nicht benutzt (mindestens 7 Tage)	Den Wasserhahn öffnen und das System 10 Minuten lang spülen
	Schlechte Qualität des Leitungswassers	Überprüfen, ob die Qualität des Leitungswassers den Anforderungen an kommunales Leitungswasser entspricht

IX. Garantie & Service

Wenn Sie Informationen benötigen oder Fragen haben, besuchen Sie bitte www.philips.com/support oder wenden Sie sich an das Verbraucherzentrum in Ihrem Land/Ihrer Region. Wenn es in Ihrem Land/Ihrer Region kein Verbraucherservicezentrum gibt, wenden Sie sich bitte an Ihren Händler vor Ort. Innerhalb von zwei Jahren ab Kaufdatum erhalten Sie einen kostenlosen Garantieservice für alle Schäden, die durch Probleme im Herstellungsprozess verursacht wurden, oder für alle Schäden an Komponenten unter normalen Nutzungsbedingungen, die von unserem Wartungspersonal bestätigt wurden. Der Garantieservice schließt häufig ausgetauschte Verbrauchsmaterialien, Zusatzgeräte, Versandkosten und den Hausservice aus. Bitte legen Sie dem Wartungspersonal für die Wartung einen Kaufnachweis vor.

X. Lieferumfang

Teilebezeichnung	Menge
Filterkopf	1×
Filterpatrone	1×
G ½" auf G ⅜" Gewindeadapter	2×
G ⅜" Schnellanschluss auf G-Gewindeadapter	2×
PE-Schlauch	2 Meter
G ⅜" Schlauchclip	4×
AAA (LR03) Batterie	2×
Bohrleitfaden-Aufkleber	1×
Dübel & Montageschraube	2 Sätze
Benutzerhandbuch	1×
Schnellstartanleitung	1×

Bitte bewahren Sie dieses Benutzerhandbuch zum späteren Nachschlagen auf.
Die Informationen in diesem Benutzerhandbuch können ohne vorherige Ankündigung geändert werden.

Español

Contenido

I. Introducción del producto 52

II. Precauciones 53

III. Especificaciones del producto 55

IV. Descripción general del producto 56

V. Instrucciones de instalación 57
1. Antes de la instalación 57
2. Pasos de instalación 58

VI. Uso del sistema 61
1. Antes del primer uso 61
2. Comprobación del estado del filtro 61

VII. Mantenimiento 62
1. Mantenimiento de rutina 62
2. Vida útil del filtro 62
3. Sustitución del cartucho del filtro 64
4. Restablecimiento del filtro 65
5. Sustitución de las pilas 65

VIII. Solución de problemas 66

IX. Garantía y servicio 67

X. Lista de contenido 67

I. Introducción del producto

¡Gracias por elegir Philips!
El sistema de filtración bajo el fregadero con bloque de carbón activo reduce eficazmente el cloro y los malos olores, así como el plomo (a pH 6,5 y pH 8,5) a lo largo de su vida útil. Además, elimina de forma significativa contaminantes emergentes como el PFOA, el PFOS y los microplásticos. Disfrute de un agua más limpia y saludable sin necesidad de sustituir el grifo existente, al tiempo que contribuye a reducir los residuos derivados de las botellas de plástico de un solo uso.

Ficha técnica del producto*				
AUT1201/10	Concentración de entrada según la norma EN 14898	Requisito de eliminación	Porcentaje medio real de reducción	Porcentaje máximo real de reducción
ISO 21675:2021				
PFOA y PFOS	5 µg/l cada uno	/	> 99 %	> 99 %
ISO 16094-2:2025				
Microplásticos	10 000 ± 10 % partículas/l	/	> 90 %	> 99 %
EN 14898:2006 + A1:2007				
Sabor y olor a cloro	1,0 ± 0,1 mg/l	≥ 90 %	94 %	99 %
Plomo (pH 6,5)	0,1 ± 10 % mg/l	≥ 90 %	92 %	99 %
Plomo (pH 8,5)	0,1 ± 10 % mg/l	≥ 90 %	91 %	99 %

* El rendimiento de reducción de contaminantes mencionado anteriormente se ha probado en condiciones de laboratorio estándar con un caudal de agua filtrada de 6 l/min.

II. Precauciones

ADVERTENCIA: No utilice este sistema con agua microbiológicamente no segura o de calidad desconocida sin una desinfección adecuada antes o después de usar el sistema.

PRECAUCIÓN: La carcasa del filtro debe protegerse de las temperaturas bajo cero, las heladas, la nieve, el aguanieve y el hielo. La exposición a estas condiciones puede provocar grietas y fallos en el producto.

PRECAUCIÓN: Este producto tiene una vida útil limitada. Se recomienda llevar un registro de la fecha de instalación y de cualquier otro mantenimiento realizado.

PRECAUCIÓN: Utilice gafas de seguridad para protegerse los ojos durante la perforación.

PRECAUCIÓN: Cierre el suministro de agua y retire el filtro si no va a utilizar el sistema durante un periodo prolongado.

- Solo para agua fría. No debe utilizarse con agua caliente.
- Asegúrese de que la instalación cumpla con todas las normativas y legislaciones estatales y locales aplicables.
- Los contaminantes u otras sustancias cuya presencia este sistema reduce o elimina no están necesariamente presentes en su agua. Consulte la ficha de datos de rendimiento para conocer los contaminantes evaluados y el rendimiento de reducción correspondiente.
- Los sistemas certificados para la reducción de quistes pueden utilizarse con agua desinfectada que pueda contener quistes filtrables.
- Los medios de adsorción utilizados no se regenerarán ni se reutilizarán.
- Aunque las pruebas se realizaron en condiciones estándar de laboratorio, el rendimiento real puede variar.

Pilas

- El producto utiliza dos pilas alcalinas LR03/AAA de 1,5 V. Las pilas vienen incluidas en el paquete.
- Para colocar o sustituir las pilas, siga estos pasos:
  - Abra la tapa del compartimento de las pilas.
  - Coloque las pilas respetando la polaridad (+/–) indicada.
  - Cierre la tapa del compartimento de las pilas.
  - Si no va a utilizar el producto durante un periodo prolongado, quítele las pilas.
  - Utilice únicamente pilas del tipo recomendado. No mezcle pilas nuevas con pilas usadas, ni pilas de distintos tipos o marcas. Sustituya siempre todas las pilas a la vez.

Instrucciones de seguridad de las pilas

- Mantenga las pilas fuera del alcance de los niños.
- No recargue pilas no recargables.
- No cortocircuite, desmonte, arroje las pilas al fuego ni las exponga a un calor excesivo.
- Respete siempre la polaridad (+/–).
- Retire las pilas agotadas del producto inmediatamente.
- No utilice pilas dañadas o con fugas.
- Si se produce una fuga de electrolito de la pila, evite el contacto con la piel, los ojos y las mucosas. En caso de contacto, lave la zona afectada con abundante agua y consulte a un médico si es necesario.
- No deseche las pilas con los residuos domésticos normales.

Eliminación de las pilas usadas

- Las pilas usadas deben desecharse aparte de los residuos domésticos normales. Deposítelas en un punto de recogida autorizado, en un punto de devolución de pilas o entréguelas a un establecimiento que ofrezca un servicio de recogida de pilas usadas.
- Antes de desechar el producto, quite las pilas y deséchelas por separado para que puedan reciclarse de forma respetuosa con el medioambiente. La recogida y el reciclaje de las pilas selectivos contribuyen a proteger el medioambiente y la salud de las personas.

Significado del símbolo de la pila o del embalaje

- El símbolo del contenedor con ruedas tachado indica que la pila no debe desecharse junto con los residuos domésticos normales y debe recogerse por separado.
- Si aparece el símbolo químico Cd o Pb debajo del símbolo del contenedor con ruedas tachado, significa que la pila contiene cadmio o plomo por encima del límite establecido. En el caso de las pilas alcalinas LR03 estándar, estos símbolos no suelen utilizarse, salvo que las pilas superen los límites aplicables.



III. Especificaciones del producto

Nombre del producto	Sistema de filtración bajo el fregadero de Philips
Modelo del producto	AUT1201/10
Filtro de repuesto	AUT801/10
Caudal	6 litros/minuto* (1,585 GPM)
Capacidad del filtro	8000 litros (2113,4 galones)
Dimensiones (Ø × An. × Al.)	98 mm × 98 mm × 318 mm
Presión de funcionamiento	0,2 ~ 0,6 MPa (29 ~ 87 psi)
Rango de temperatura de funcionamiento	4 ~ 40 °C (39,2 ~ 104 °F)
Rango de temperatura del agua de entrada	5 ~ 38 °C (41 ~ 100,4 °F)
Fuente de agua aplicable	Agua del grifo municipal

* El caudal de 6 l/min se ha determinado en condiciones de laboratorio, con una presión de entrada de 0,42 MPa al inicio de la vida útil del filtro. El caudal puede disminuir gradualmente a medida que avanza la vida útil del filtro o debido a variaciones en la calidad del agua de entrada.

Notas:

- Cuando la presión del agua de entrada supera los 0,6 MPa, debe instalarse una válvula de alivio de presión antes del sistema. Cuando la presión del agua de entrada es inferior a 0,2 MPa, debe instalarse un reforzador de presión antes del sistema. Ninguno de estos elementos se incluye en el kit de instalación. Deben adquirirse por separado.
- No utilice este sistema con agua microbiológicamente no segura o de calidad desconocida sin una desinfección adecuada antes o después de usar el sistema.

IV. Descripción general del producto

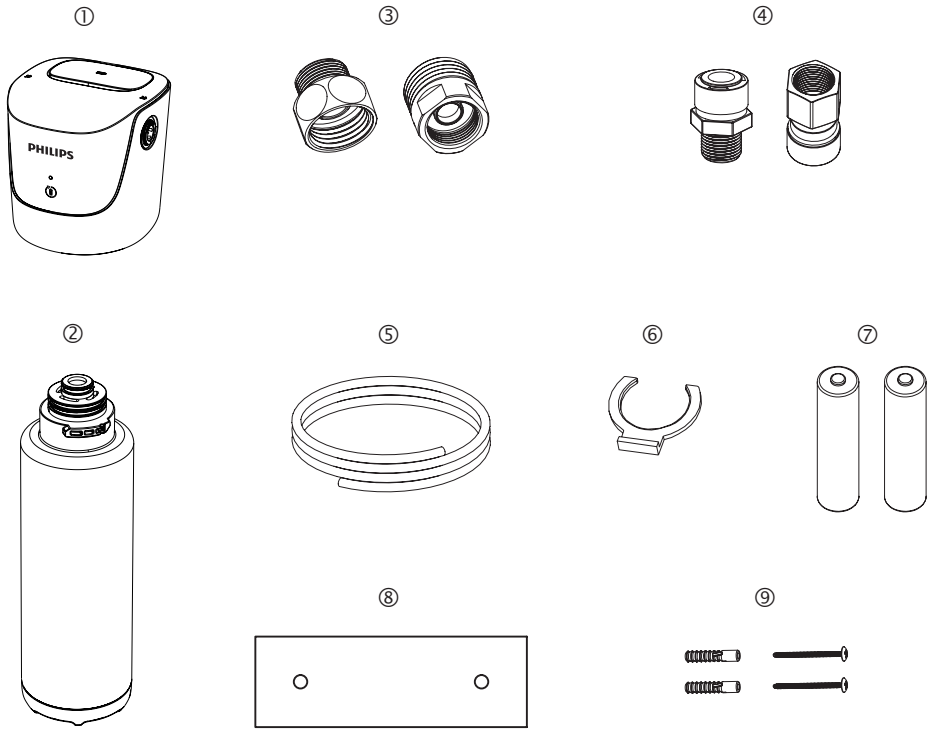

① Cabezal del filtro

② Cartucho del filtro

③ Adaptador roscado de G ½" a G ⅜"

④ Adaptador de conexión rápida G ⅜" a rosca G

⑤ Tubo de PE (2 metros)

⑥ Clip para tubo

⑦ Pila AAA (LR03)

⑧ Plantilla adhesiva de perforación

⑨ Taco de expansión y tornillo de montaje

V. Instrucciones de instalación

1. Antes de la instalación

- Antes de la instalación, es importante comprobar el estado del sistema para asegurarse de que no se haya dañado durante el transporte.
- Desembale el sistema y sus accesorios. Retire el material de protección del embalaje.

ADVERTENCIA: Las bolsas de plástico pueden ser peligrosas. Para evitar el riesgo de asfixia, mantenga las bolsas de plástico del embalaje fuera del alcance de bebés y niños.

- Compruebe si falta algo de acuerdo con la lista de contenido y la descripción general. Todas las herramientas que se vayan a utilizar en el proceso de instalación deben estar limpias, libres de óxido y sin grasa. El proceso de instalación debe llevarse a cabo en condiciones higiénicas. Tome todas las precauciones necesarias con los materiales y componentes que vayan a entrar en contacto con el agua.
- Para evitar la contaminación del sistema, utilice guantes, gel desinfectante y lávese las manos tantas veces como sea necesario durante la instalación y el mantenimiento del sistema.
- La instalación del sistema de filtración deberá cumplir con la normativa local. Instale el sistema en la pared del mueble, en un lugar que permita acceder fácilmente a él para futuros cambios del filtro y que quede al alcance de la toma de agua utilizando el tubo suministrado.

Herramientas y materiales necesarios

Herramientas necesarias:

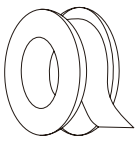

Cinta de PTFE



Destornillador



Llave inglesa

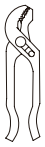

Cortador de tubos

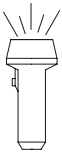

Linterna



Toalla

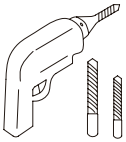

Taladro eléctrico

2. Pasos de instalación

Atención:

1) El sistema de filtración debe instalarse en posición vertical.
2) Asegúrese de dejar un espacio libre de 50 mm debajo del sistema para poder sustituir el filtro.
3) El sistema debe montarse sobre un montante o una superficie sólida.

Paso 1: instalar el cabezal del filtro

a. Desconecte la manguera de agua fría

- Corte el suministro de agua fría.
- Abra el grifo de la cocina para drenar el agua y liberar la presión.
- Desconecte la manguera de agua fría de la válvula de agua fría.

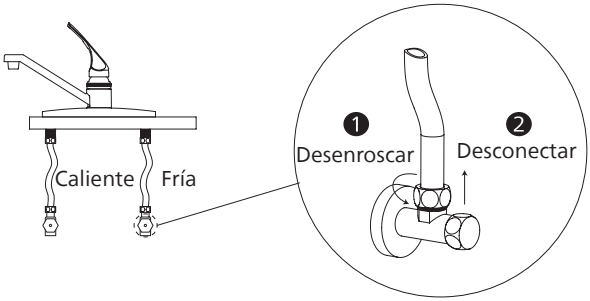

b. Instalar el adaptador

- Localice el adaptador de conexión rápida G ⅜" a rosca G suministrado con el kit de instalación y, a continuación, enrosque el extremo roscado a la válvula de agua fría.

Nota: Si la válvula de agua fría y el grifo de la cocina tienen una rosca G ½", instale primero el adaptador de G ½" a G ⅜" en la válvula antes de acoplar el componente de conexión rápida.

c. Colocar las pilas

- El sistema funciona con dos pilas AAA, que vienen incluidas en el kit de instalación. Coloque las dos pilas AAA respetando la polaridad indicada y cierre bien la tapa del compartimento para evitar la entrada de agua.
- El LED verde parpadea cinco veces después de colocar las pilas y luego se apaga.
- El sistema entra en modo de reposo y monitorea automáticamente la vida útil del filtro.

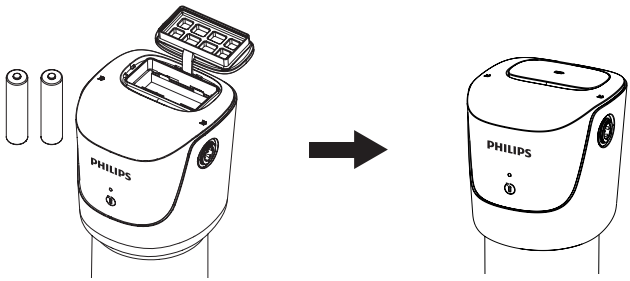

d. Montar el cabezal del filtro

- Elija un lugar adecuado para instalar el sistema de filtración, de modo que quede al alcance de la manguera de entrada.
- Pegue la plantilla adhesiva de perforación en la pared y asegúrese de que quede nivelada.
- Utilice la plantilla para marcar la ubicación de los orificios y, a continuación, taladre dos orificios guía para fijar el soporte.
- Introduzca los tacos de expansión y los tornillos de montaje en la pared, dejando unos 6 mm de cada tornillo expuestos para poder colgar el sistema.

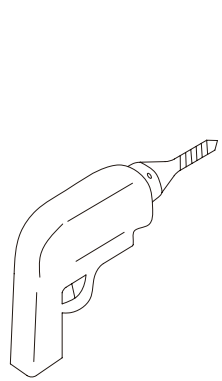

Taladro eléctrico

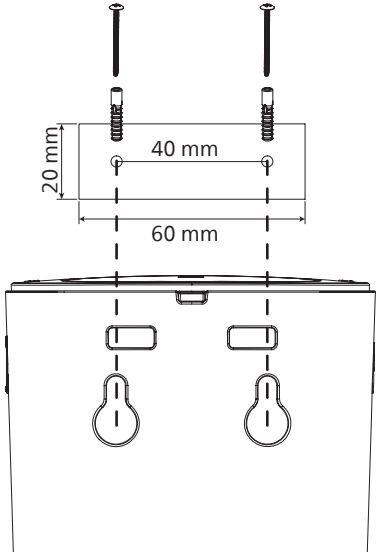

Paso 2: conectar los tubos

- Localice el tubo de PE y córtelo a la longitud necesaria para la instalación. Conecte un extremo a la válvula de agua fría y el otro al puerto de entrada del sistema.

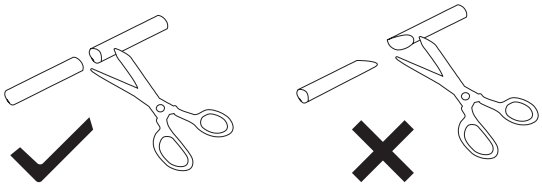

- Localice el otro adaptador de conexión rápida a rosca G y enrosque el extremo roscado al tubo del grifo de la cocina.
- Corte del tramo restante de tubo de PE la longitud necesaria para la instalación. Introduzca un extremo en el puerto de salida del sistema de filtración y conecte el otro al tubo de salida del grifo.

Nota: Si el tubo de salida del grifo tiene una rosca G ½", instale primero el adaptador de G ½" a G ⅜" antes de conectar el tubo de salida.

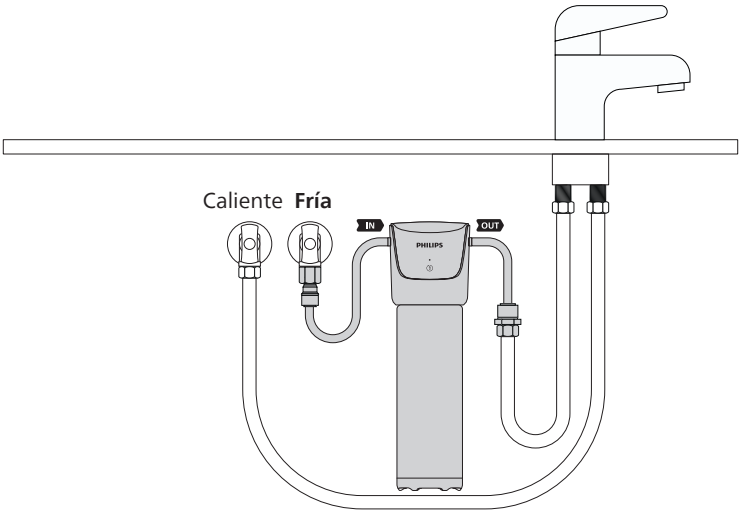

- Alinee la marca de posicionamiento «🔓» situada en el lateral del filtro con la marca central «▮» del cabezal del filtro y, a continuación, introduzca el filtro hacia arriba en el cabezal.
- Gire el filtro hacia la derecha hasta que quede bloqueado. Asegúrese de que la marca de posicionamiento «🔓» situada en la parte frontal del filtro quede alineada con la marca de posicionamiento «▮» situada en el centro del cabezal del filtro.

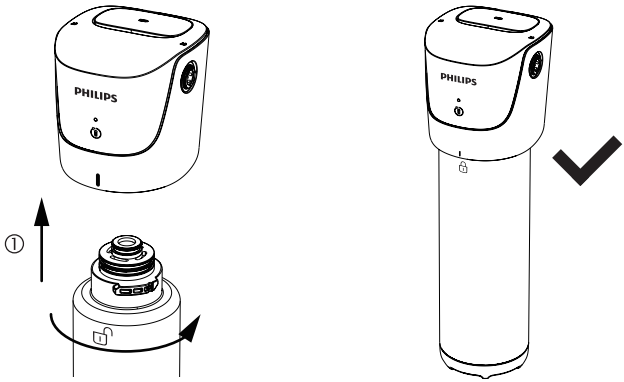

VI. Uso del sistema

1. Antes del primer uso

- Escanee el código QR para crear un recordatorio de sustitución del filtro.

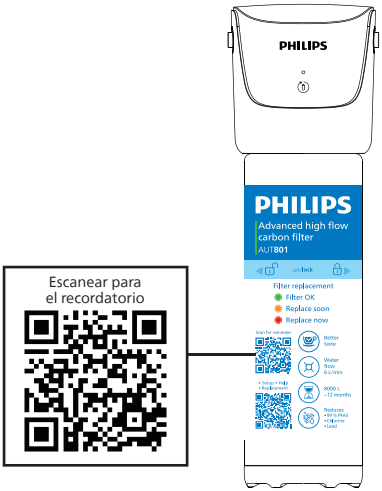

- Abra el grifo de la cocina y deje correr el agua durante al menos 10 minutos. (Es normal que aparezcan pequeñas partículas negras).
- Compruebe que no haya fugas después de la instalación. Si detecta algún problema, consulte el apartado de resolución de problemas.

2. Comprobación del estado del filtro

- Pulse brevemente el botón de encendido para comprobar el estado del filtro.

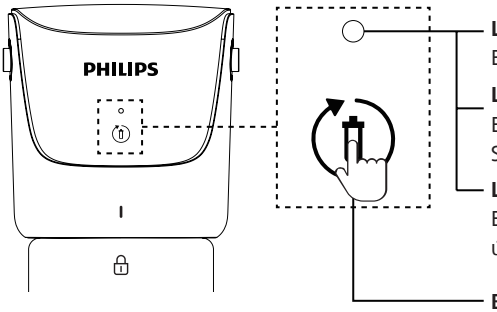

Luz verde encendida
El filtro está en buen estado.

Luz amarilla intermitente
El filtro está próximo al final de su vida útil. Sustitúyalo pronto.

Luz roja encendida
El filtro ha llegado al final de su vida útil. Sustitúyalo inmediatamente.

Botón de encendido/reinicio
El sistema entra por defecto en modo de reposo para ahorrar energía. Pulse brevemente el botón para activarlo y comprobar el estado del filtro.

VII. Mantenimiento

1. Mantenimiento de rutina

a. Si el sistema no se utiliza durante un periodo de entre 2 y 7 días

Antes de volver a utilizarlo, abra el grifo de la cocina y deje correr el agua durante 2 minutos para limpiar el filtro y el sistema.

b. Si el sistema no se utiliza durante más de 7 días

Antes de volver a utilizarlo, abra el grifo de la cocina y deje correr el agua durante al menos 5 minutos para limpiar el filtro y el sistema.

Nota:

Realice siempre el enjuague haciendo pasar agua a través del sistema mediante el grifo de la cocina, con el cartucho del filtro instalado y conectado a la unidad principal. NO retire el cartucho ni enjuague por separado su puerto de entrada con ningún otro líquido.

2. Vida útil del filtro

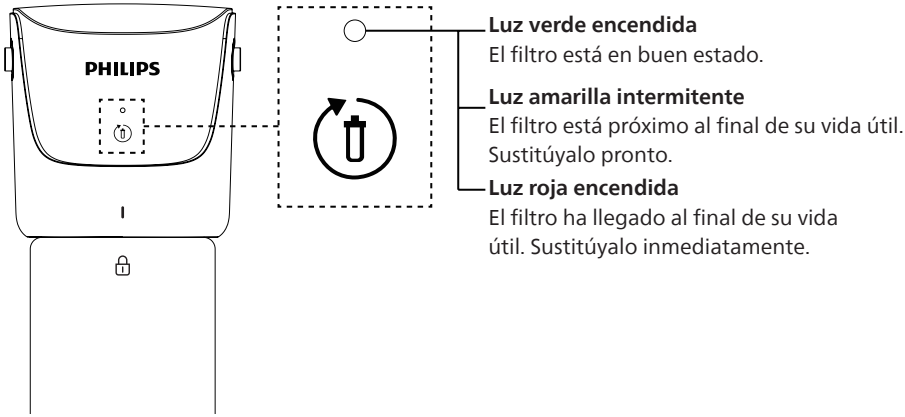

Nota:

- El sistema dispone de una función de memoria que guarda automáticamente el estado de la vida útil restante del filtro cada 10 horas, evitando que se pierda esta información si se agotan las pilas.
- Además, se recomienda sustituir las pilas AAA cada 1 a 1,5 años. Se aconseja respetar este intervalo de sustitución para garantizar un registro y una supervisión precisos de la vida útil real del filtro.

Para un rendimiento óptimo, sustituya los filtros según el indicador de vida útil o el ciclo de sustitución recomendado que se indica a continuación. Si nota una caída significativa en el caudal de agua, sustituya los filtros.

Este sistema solo puede funcionar con filtros Philips.

Filtro	Código del modelo de filtro	Código del modelo de sistema	Vida útil del filtro
Filtro de bloque de carbón activado	AUT801/10	AUT1201/10	12 meses ~8000 l

* La vida útil del filtro depende de la calidad del agua local y del uso. El ciclo de sustitución recomendado es una estimación promedio. Si la calidad del agua es mala, puede que sea necesario sustituir el filtro antes. Si el caudal de agua disminuye de forma considerable, el cartucho del filtro está obstruido y debe sustituirse de inmediato.

3. Sustitución del cartucho del filtro

- Cierre la válvula de agua fría del sistema de filtración y abra el grifo hasta que deje de salir agua.
- Gire el filtro hacia la izquierda para desbloquearlo. Debido a la presión de aire interna, tire fuerte del filtro hacia abajo para extraerlo y deséchelo.
- **Sugerencia:** Coloque una toalla debajo del sistema de filtración para recoger el agua que pueda gotear.

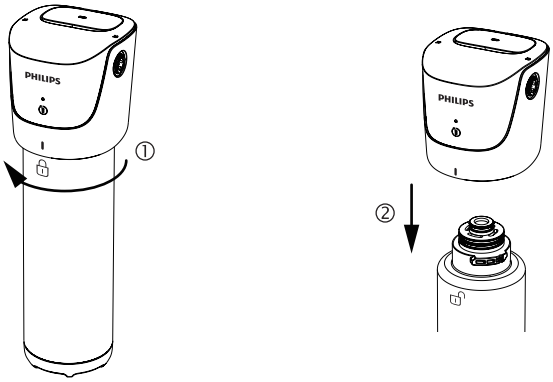

- Alinee la marca de posicionamiento « » situada en el lateral del filtro con la marca central « » del cabezal del filtro y, a continuación, introduzca el filtro hacia arriba en el cabezal.
- Gire el filtro hacia la derecha hasta que quede bloqueado. Asegúrese de que la marca de posicionamiento « » situada en la parte frontal del filtro quede alineada con la marca de posicionamiento « » situada en el centro del cabezal del filtro.

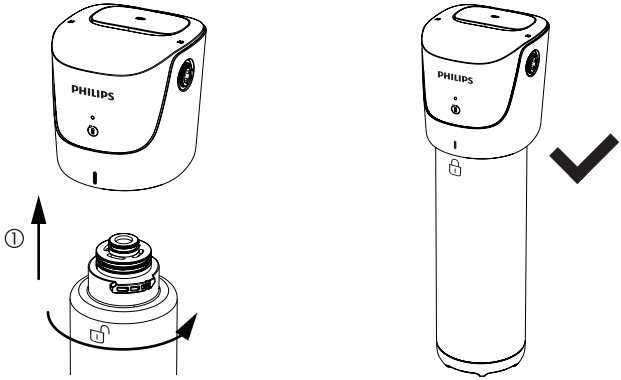

4. Restablecimiento del filtro

- Pulse brevemente el botón para activar el sistema. Si el filtro ha llegado al final de su vida útil, el indicador luminoso permanecerá encendido en rojo.
- Mantenga pulsado el botón durante 3 segundos. El indicador luminoso se pondrá de color verde, parpadeará dos veces, permanecerá encendido durante 3 segundos y, a continuación, se apagará y el sistema entrará en modo de reposo.

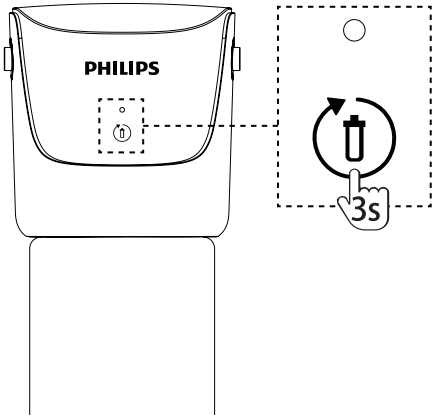

- Escanee el código QR del cartucho del filtro para crear un nuevo recordatorio para la próxima sustitución del filtro.
- Abra la válvula de agua fría y el grifo y deje correr el agua durante 10 minutos. (Es normal que aparezcan pequeñas partículas negras).

5. Sustitución de las pilas

- Si el indicador luminoso no se enciende o no responde al pulsar brevemente el botón de encendido, significa que las pilas están agotadas. Sustitúyalas lo antes posible.
- Tras sustituir las pilas, el sistema de supervisión de la vida útil del filtro reanudará su funcionamiento y mostrará el estado correcto utilizando los datos de vida útil del filtro guardados.
- La vida útil del filtro se calcula en función del tiempo de funcionamiento acumulado. Para sustituir el filtro en el momento adecuado, compruebe el estado indicado por el sistema junto con el recordatorio de sustitución del filtro y cámbielo cuando sea necesario para mantener la calidad del agua potable.

VIII. Solución de problemas

Problema	Posibles causas	Soluciones
No sale agua	Las conexiones de entrada y salida de la unidad principal están invertidas.	Vuelva a instalar el sistema siguiendo las instrucciones del manual de usuario.
	El cartucho del filtro no está instalado.	
	El filtro está gravemente obstruido.	Sustituya el filtro.
	La válvula de agua fría permanece cerrada.	Compruebe la válvula y ábrala.
Fugas de agua	La manguera o el filtro no están instalados correctamente.	Vuelva a instalar el sistema siguiendo las instrucciones del manual de usuario.
	El adaptador roscado no está bien enroscado.	Revise las conexiones y vuelva a conectarlas.
	Falta la junta de estanqueidad en el interior del adaptador.	Sustituya el adaptador o envuelva las roscas con cinta de PTFE y vuelva a instalarlo.
Disminución del caudal del agua filtrada	El filtro ha llegado al final de su vida útil o ha fallado prematuramente debido a la mala calidad del agua de entrada.	Sustituya el filtro.
	La presión del agua de entrada es demasiado baja.	Instale una bomba de aumento de presión o deje de utilizar el sistema temporalmente hasta que la presión del agua vuelva a ser normal.
	La válvula de agua fría o el grifo de la cocina no están completamente abiertos.	Abra por completo la válvula de agua fría o el grifo y vuelva a intentarlo.
Mala calidad del agua	El filtro ha llegado al final de su vida útil.	Sustituya el filtro.
	El sistema no se ha utilizado durante un periodo prolongado (al menos 7 días).	Abra el grifo y deje correr el agua durante 10 minutos para limpiar el sistema.
	La calidad del agua del grifo es deficiente.	Compruebe que la calidad del agua del grifo cumple los requisitos establecidos para el agua potable municipal.

IX. Garantía y servicio

Si necesita información o tiene alguna pregunta, visite www.philips.com/support o póngase en contacto con el centro de atención al consumidor de su país o región. Si no hay un centro de servicio al consumidor en su país/región, póngase en contacto con su distribuidor local.
En un plazo de dos años a partir de la fecha de compra, recibirá servicio de garantía gratuito para cualquier daño causado por problemas en el proceso de fabricación, o cualquier daño en los componentes en condiciones normales de uso confirmado por nuestro personal de servicio de mantenimiento. El servicio de garantía excluye los consumibles de sustitución frecuente, los equipos auxiliares, los gastos de envío y el servicio a domicilio. Muestre el comprobante de compra al personal de servicio cuando realice el mantenimiento.

X. Lista de contenido

Nombre de la pieza	Cantidad
Cabezal del filtro	×1
Cartucho del filtro	×1
Adaptador roscado de G ½" a G ⅜"	×2
Adaptador de conexión rápida G ⅜" a rosca G	×2
Tubo de PE	2 metros
Clip para tubo G ⅜"	×4
Pila AAA (LR03)	×2
Plantilla adhesiva de perforación	×1
Taco de expansión y tornillo de montaje	2 juegos
Manual del usuario	×1
Guía de inicio rápido	x1

Guarde este manual de usuario para consultas futuras.
La información contenida en este manual de usuario está sujeta a cambios sin previo aviso.

Français

Sommaire

I. Présentation du produit 69

II. Précautions 70

III. Spécifications du produit 72

IV. Vue d'ensemble du produit 73

V. Installation et instructions 74
1. Avant l'installation 74
2. Étapes d'installation 75

VI. Utilisation du système 78
1. Avant la première utilisation 78
2. Confirmez l'état du filtre 78

VII. Maintenance 79
1. Maintenance de routine 79
2. Durée de vie du filtre 79
3. Remplacement de la cartouche filtrante 81
4. Réinitialisation du filtre 82
5. Remplacement des piles 82

VIII. Dépannage 83

IX. Garantie et service 84

X. Contenu de l'emballage 84

I. Présentation du produit

Merci d'avoir choisi Philips !
Le système de filtration à bloc de carbone sous évier peut réduire efficacement le chlore et les odeurs, ainsi que le plomb (pH 6,5 et pH 8,5) tout au long de sa durée de vie. Il permet également d'éliminer efficacement les nouveaux polluants tels que le PFOA, le PFOS et les microplastiques. Profitez d'une eau plus propre et plus saine sans remplacer le robinet existant, tout en contribuant à la réduction des déchets de bouteilles en plastique à usage unique.

Fiche technique du produit*				
AUT1201/10	EN 14898 Concentration en entrée	Exigence de réduction	Pourcentage moyen réel de réduction	Pourcentage maximum réel de réduction
ISO 21675:2021				
PFOA et PFOS	5 µg/l chacun	/	> 99 %	> 99 %
ISO 16094-2:2025				
Microplastiques	10 000 ± 10 % particules/l	/	> 90 %	> 99 %
EN 14898:2006+A1:2007				
Goût et odeur de chlore	1,0 ± 0,1 mg/l	≥ 90 %	94 %	99 %
Plomb (pH 6,5)	0,1 ± 10 % mg/l	≥ 90 %	92 %	99 %
Plomb (pH 8,5)	0,1 ± 10 % mg/l	≥ 90 %	91 %	99 %

* Les performances de réduction des polluants ci-dessus sont testées dans des conditions de laboratoire standard avec un débit d'eau filtrée de 6 l/min.

II. Précautions

ATTENTION : N'utilisez pas d'eau non potable sur le plan microbiologique ou de qualité douteuse sans une désinfection adéquate avant ou après l'utilisation du système.

AVERTISSEMENT : Le boîtier du filtre doit être protégé contre les températures au-dessous de zéro, le gel, la neige, le verglas et la glace. L'exposition à ces éléments peut entraîner des fissures et des défaillances du produit.

AVERTISSEMENT : Ce produit a une durée de vie limitée. Nous vous recommandons de consigner la date d'installation et toute autre opération de maintenance effectuée.

AVERTISSEMENT : Veuillez porter des lunettes de sécurité pour protéger vos yeux lors du perçage.

AVERTISSEMENT : Coupez l'alimentation en eau et retirez le filtre s'il n'est pas utilisé pendant une durée prolongée.

- Ce système doit être utilisé pour de l'eau froide uniquement, et pas pour de l'eau chaude.
- Assurez-vous que l'installation est conforme à toutes les lois et réglementations nationales et locales.
- Les polluants ou autres substances éliminés ou réduits ne sont pas nécessairement présents dans votre eau. Consultez la fiche des données de performance pour réduire les polluants, et sur les performances de réduction.
- Les systèmes certifiés pour la réduction des kystes peuvent être utilisés avec de l'eau désinfectée qui peut contenir des kystes filtrables.
- Les supports d'adsorption usagés ne seront ni régénérés ni réutilisés.
- Bien que les tests aient été effectués dans des conditions de laboratoire standard, les performances réelles peuvent varier.

Piles

- Le produit utilise deux piles alcalines LR03/AAA de 1,5 V. Les piles sont incluses dans l'emballage.
- Pour insérer ou remplacer des piles, procédez comme suit :
  - Ouvrez le couvercle du compartiment des piles.
  - Insérez les piles selon la polarité indiquée : +/–.
  - Fermez le couvercle du compartiment des piles.
  - Si le produit ne doit pas être utilisé pendant une période prolongée, retirez les piles.
  - Utilisez uniquement le type de piles recommandé. Ne mélangez pas des piles neuves et usagées ou différents types ou marques de piles. Remplacez toujours toutes les piles en même temps.

Consignes de sécurité relatives aux piles

- Gardez les piles hors de portée des enfants.
- Ne rechargez pas des piles non rechargeables.
- Ne court-circuitez pas, ne démontez pas, ne jetez pas des piles au feu, et ne les exposez pas à une chaleur excessive.
- Respectez toujours la polarité +/– correcte.
- Retirez immédiatement les piles déchargées du produit.
- N'utilisez pas de piles endommagées ou qui fuient.
- Si l'électrolyte des piles fuit, évitez tout contact avec la peau, les yeux et les muqueuses. En cas de contact, rincez abondamment la zone affectée avec de l'eau et demandez un avis médical si cela est nécessaire.
- Ne jetez pas les piles avec les déchets ménagers.

Mise au rebut des piles usagées

- Les piles usagées ne doivent pas être jetées avec les déchets ménagers. Déposez-les dans un point de collecte désigné, un point de reprise des piles, ou chez un détaillant qui propose des services de reprise de piles.
- Avant de vous débarrasser du produit, retirez les piles et jetez-les séparément pour les recycler en respectant l'environnement. La collecte et le recyclage séparés des piles contribuent à protéger l'environnement et la santé.

Signification du symbole sur la pile ou l'emballage

- Le symbole de la poubelle barrée signifie que la pile ne doit pas être éliminée avec les déchets ménagers et qu'elle doit être recyclée séparément.
- Si le symbole chimique Cd ou Pb est affiché sous le symbole de la poubelle barrée, cela signifie que la pile contient des niveaux de cadmium ou de plomb supérieurs à la limite spécifiée. Pour les piles alcalines standard LR03, ces symboles ne sont généralement pas utilisés à moins qu'elles ne dépassent les limites applicables.



III. Spécifications du produit

Nom du produit	Système de filtration Philips sous évier
Modèle du produit	AUT1201/10
Filtre de rechange	AUT801/10
Débit	6 litres/minute * (1,585 gallon par minute)
Capacité du filtre	8 000 litres (2 113,4 gallons)
Dimension (P × L × H)	98 mm × 98 mm × 318 mm
Pression de fonctionnement	0,2 ~ 0,6 MPa (29 ~ 87 psi)
Plage de températures de fonctionnement	4 ~ 40 °C (39,2 ~ 104 °F)
Plage de températures de l'eau d'entrée	5 ~ 38 °C (41 ~ 100,4 °F)
Source d'eau applicable	Eau du robinet

* Le débit de 6 l/min est testé dans des conditions de laboratoire à une pression d'entrée de 0,42 MPa durant le fonctionnement initial du filtre. Le débit peut diminuer progressivement en fonction de la durée d'utilisation du filtre ou des variations de la qualité de l'eau d'entrée.

Remarques :

- Lorsque la pression de l'eau d'entrée dépasse 0,6 MPa, une soupape de sécurité doit être installée avant le système. Lorsque la pression de l'eau d'entrée est inférieure à 0,2 MPa, un surpresseur doit être installé avant le système. Aucun de ces éléments n'est inclus dans le kit d'installation et vous devez vous les procurer séparément.
- N'utilisez pas d'eau non potable sur le plan microbiologique ou de qualité douteuse sans une désinfection adéquate avant ou après l'utilisation du système.

IV. Vue d’ensemble du produit

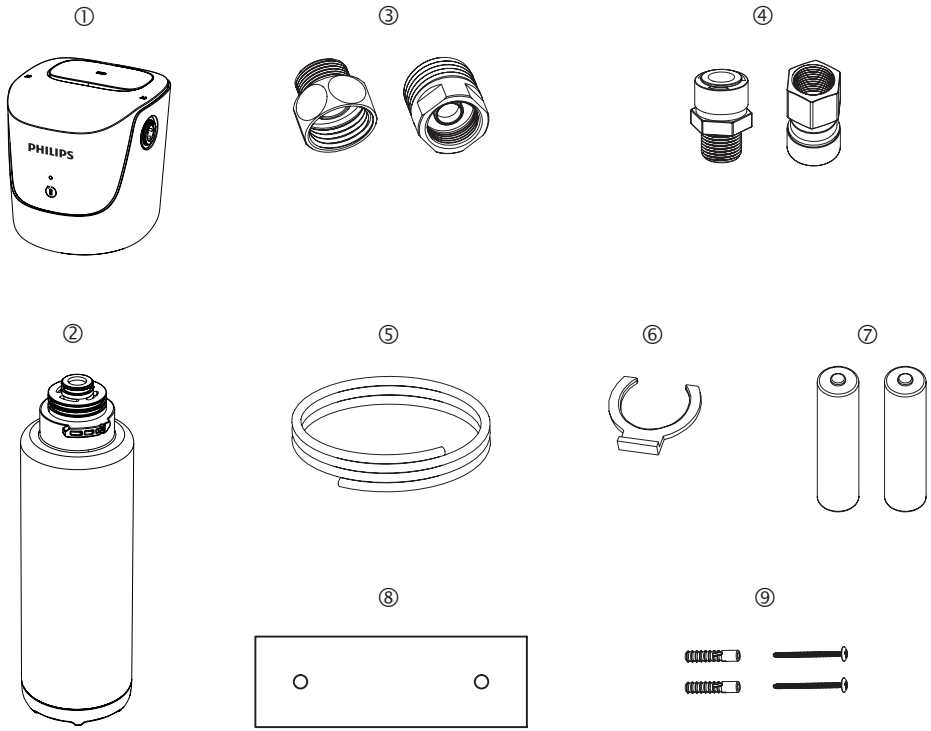

① Tête de filtre

② Cartouche filtrante

③ Adaptateur fileté de G ½" vers G ⅜"

④ Adaptateur pour raccord rapide de filetage G ⅜" vers G

⑤ Tuyau en PE (2 mètres)

⑥ Clip de tuyau

⑦ Pile AAA (LR03)

⑧ Autocollant de guide de perçage

⑨ Coquille d’expansion et vis de montage

V. Installation et instructions

1. Avant l'installation

- Avant l'installation, il est important de vérifier l'état du système pour s'assurer qu'il n'a pas été endommagé pendant le transport.
- Déballez le système et ses accessoires. Retirez l'emballage de protection.

AVERTISSEMENT : Les sacs en plastique peuvent être dangereux. Pour éviter tout danger d'étouffement, gardez les sacs d'emballage en plastique hors de portée des bébés et des enfants.

- Vérifiez que rien ne manque en consultant la liste des éléments emballés et la vue d'ensemble. Tous les outils à utiliser durant l'installation doivent être propres, non rouillés et sans graisse. L'installation doit être réalisée dans des conditions hygiéniques. Prenez toutes les précautions nécessaires relatives aux matériaux et aux composants qui entreront en contact avec l'eau.
- Pour éviter de contaminer le système, utilisez des gants, du gel désinfectant et lavez-vous les mains aussi souvent que nécessaire pendant l'installation et la maintenance du système.
- L'installation du système de filtration doit être conforme aux réglementations locales. Installez le système sur le mur à l'intérieur du placard, dans un endroit facile d'accès pour remplacer le filtre, et qui se trouve à portée de l'alimentation en eau, en utilisant les tuyaux fournis.

Outils et matériaux requis

Outils nécessaires :

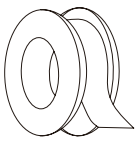
Ruban PTFE


Tournevis


Clé à molette

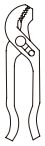
Coupe-tube

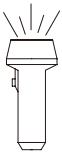
Lampe de poche


Serviette

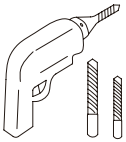
Perceuse électrique

2. Étapes d'installation

Attention :

1) Le système de filtration doit être installé verticalement.
2) Réservez un espace de 50 mm sous le système pour permettre le remplacement du filtre.
3) Le système doit être monté sur un pilier ou une surface solide.

Étape 1 : Installez la tête de filtre

a. Retirez le tuyau d'eau froide

- Coupez l'arrivée d'eau froide
- Ouvrez le robinet de cuisine pour écouler l'eau et relâcher la pression
- Déconnectez le tuyau d'eau froide du robinet d'arrêt d'eau froide

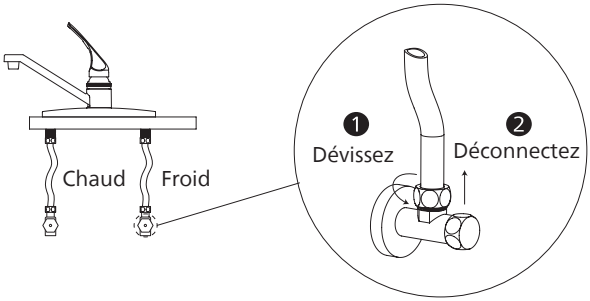

b. Installation :

- Trouvez l'adaptateur pour raccord rapide de filetage G ⅜" vers G fourni dans le kit d'installation, puis fixez son extrémité filetée au robinet d'arrêt d'eau froide.

Remarque : Si le robinet d'arrêt d'eau froide et le robinet de cuisine présentent un filetage G ½", installez d'abord l'adaptateur G ½" - G ⅜" sur le robinet d'arrêt avant de fixer le composant de raccord rapide.

c. Insérez les piles :

- Le système est alimenté par deux piles AAA incluses dans le kit d'installation. Insérez deux piles AAA en veillant à respecter la polarité et fermez bien le couvercle des piles pour éviter l'infiltration d'eau dans le compartiment des piles.
- La LED verte clignote 5 fois après l'installation des piles, puis s'éteint.
- Le système passe en mode veille et surveille automatiquement la durée de vie du filtre.

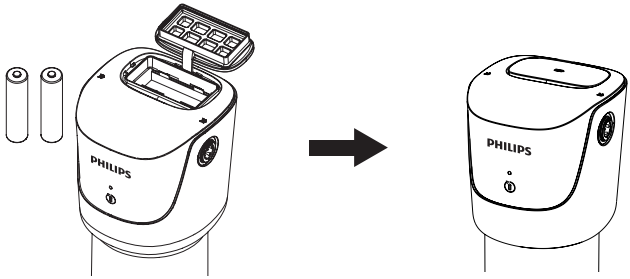

d. Montez la tête de filtre :

- Choisissez un endroit adapté pour installer le système de filtration à portée du tuyau d'entrée.
- Fixez l'autocollant du guide de perçage au mur, en vous assurant qu'il est de niveau après application.
- Utilisez l'autocollant pour marquer les emplacements des trous, puis percez 2 avant-trous pour fixer le support.
- Insérez la coquille d'expansion et les vis de montage dans le mur, en laissant environ 6 mm exposés sur chaque vis pour suspendre le système.

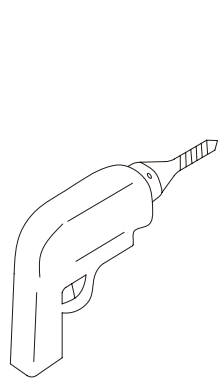

Perceuse électrique

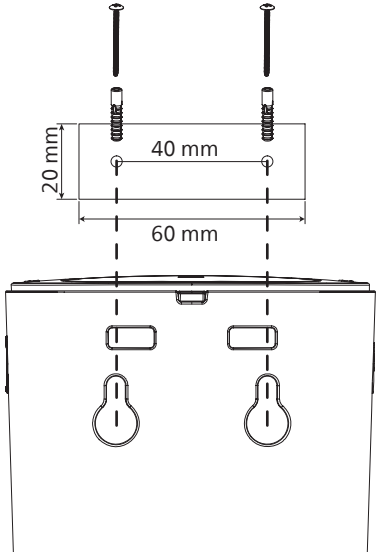

Étape 2 : Raccordement des tuyaux :

- Localisez le tuyau en polyéthylène (PE) et coupez une section correspondant à la longueur réelle de l'installation. Connectez une extrémité au robinet d'arrêt d'eau froide et l'autre au port d'entrée du système.

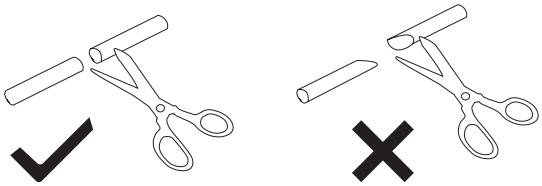

- Trouvez l'autre adaptateur pour raccord rapide vers filetage G et connectez l'extrémité filetée au tuyau du robinet de cuisine.
- Coupez une longueur adaptée de tuyau en PE en réalisant une coupe bien droite, insérez une extrémité dans le port de sortie du système de filtration et connectez l'autre extrémité au tuyau de sortie du robinet.

Remarque : Si le tuyau de sortie du robinet présente un filetage G ½", installez d'abord l'adaptateur G ½" - G ⅜" avant de connecter le tuyau de sortie.

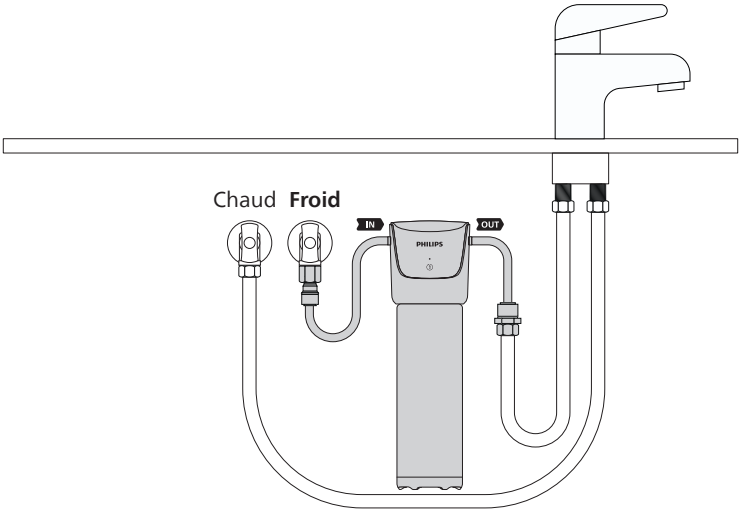

- Alignez le marquage de positionnement du boîtier du filtre « 🔓 » sur le marquage centré « ❙ » figurant sur la tête du filtre, puis insérez le filtre vers le haut dans la tête du filtre.
- Tournez le filtre dans le sens inverse des aiguilles d'une montre vers la droite pour le verrouiller. Assurez-vous que le marquage de positionnement avant « 🔒 » du filtre est aligné sur le marquage de positionnement « ❙ » au centre de la tête du filtre.

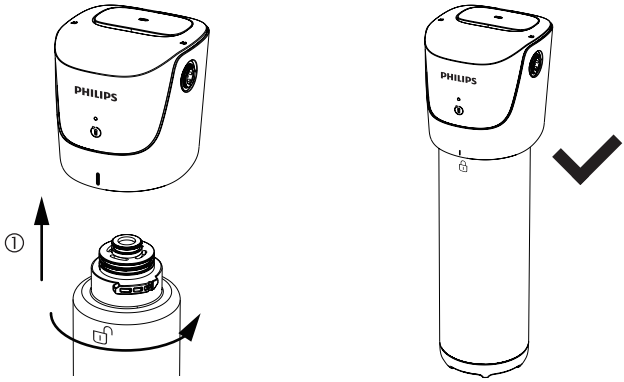

VI. Utilisation du système

1. Avant la première utilisation

- Scannez le code QR pour créer un rappel de remplacement du filtre.

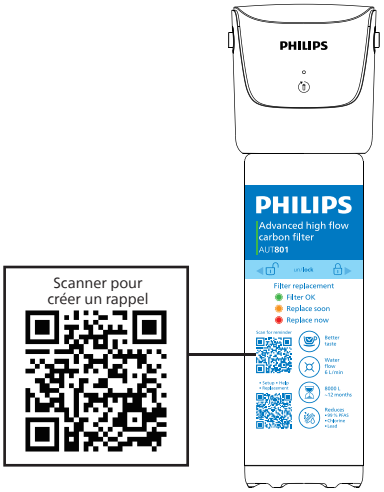

- Ouvrez le robinet de cuisine et laissez l'eau couler pendant au moins 10 minutes. Vous verrez sans doute une fine poudre noire, mais c'est normal.
- Après l'installation, vérifiez qu'il n'y a pas de fuite. En cas de problème, consultez la section sur le dépannage.

2. Confirmez l'état du filtre

- Appuyez brièvement sur le bouton d'alimentation pour confirmer l'état du filtre.

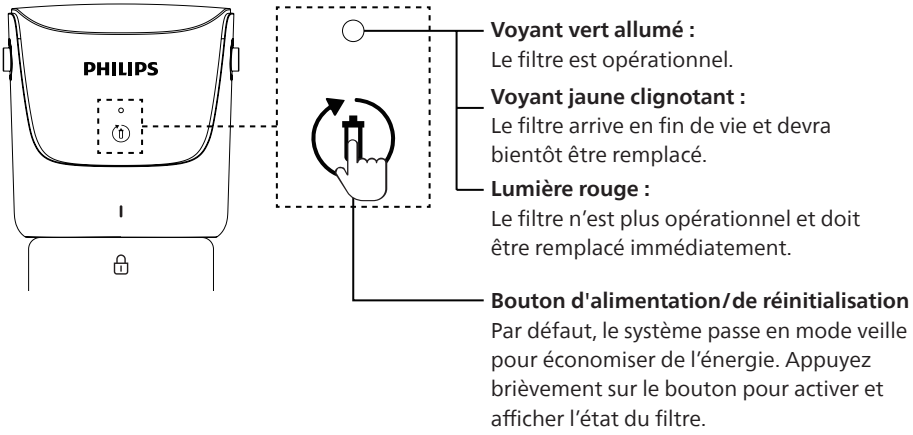

VII. Maintenance

1. Maintenance de routine

a. Si vous n'avez pas utilisé le système pendant plus de 2 à 7 jours

Avant de le réutiliser, ouvrez le robinet de cuisine et laissez couler l'eau pendant 2 minutes pour rincer le filtre et le système.

b. Si vous n'avez pas utilisé le système pendant plus de 7 jours

Avant de le réutiliser, ouvrez le robinet de cuisine et laissez couler l'eau pendant au moins 5 minutes pour rincer le filtre et le système.

Remarque :

Effectuez toujours un rinçage en écoulement continu via le robinet de cuisine avec la cartouche filtrante installée et connectée à l'unité principale. Ne retirez PAS la cartouche et ne rincez pas séparément son port d'entrée avec un autre liquide.

2. Durée de vie du filtre

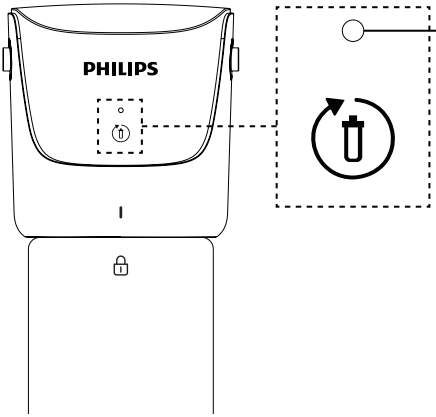

Voyant vert allumé :
Le filtre est opérationnel.

Voyant jaune clignotant :
Le filtre arrive en fin de vie et devra bientôt être remplacé.

Lumière rouge :
Le filtre n'est plus opérationnel et doit être remplacé immédiatement.

Remarque :

- Le système est équipé d'une fonction de mémoire qui enregistre automatiquement la durée de vie restante du filtre toutes les 10 heures, pour éviter de perdre la trace des données sur l'état du filtre si jamais les piles n'alimentaient plus le système.
- En outre, les piles AAA que nous recommandons alimentent le système pendant 1 à 1,5 an. Nous vous conseillons de remplacer les piles à cette fréquence pour garantir un enregistrement et un suivi précis de la durée de vie réelle du filtre.

Pour optimiser les performances du système, remplacez les filtres en fonction de l'état du voyant de durée de vie ou du cycle de remplacement recommandé ci-dessous. Si vous constatez une baisse significative du débit d'eau, remplacez les filtres.

Ce système ne peut fonctionner qu'avec les filtres Philips.

Filtre	Code du modèle du filtre	Code du modèle du système	Durée de vie du filtre
Filtre à bloc de carbone	AUT801/10	AUT1201/10	12 mois ~8 000 l

* La durée de vie du filtre dépend de la qualité de l'eau et de l'utilisation du système. Le cycle de remplacement recommandé est une estimation moyenne. Si la qualité de l'eau est médiocre, le filtre devra peut-être être remplacé plus tôt. Si le débit d'eau diminue considérablement, la cartouche filtrante est bouchée et doit être remplacée immédiatement.

3. Remplacement de la cartouche filtrante

- Fermez le robinet d'arrêt d'eau froide connecté au système de filtration et ouvrez le robinet jusqu'à ce que l'eau cesse de couler.
- Tournez le filtre dans le sens des aiguilles d'une montre pour le déverrouiller. En raison de la pression interne de l'air, tirez fermement le filtre vers le bas et jetez-le.
- **Suggestion :** Placez une serviette sous le système de filtration pour absorber l'eau qui goutte.

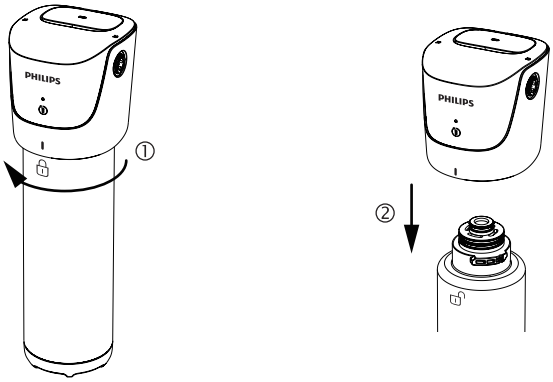

- Alignez le marquage de positionnement du boîtier du filtre « 🔓 » sur le marquage centré « ❙ » figurant sur la tête du filtre, puis insérez le filtre vers le haut dans la tête du filtre.
- Tournez le filtre dans le sens inverse des aiguilles d'une montre vers la droite pour le verrouiller. Assurez-vous que le marquage de positionnement avant « 🔒 » du filtre est aligné sur le marquage de positionnement « ❙ » au centre de la tête du filtre.

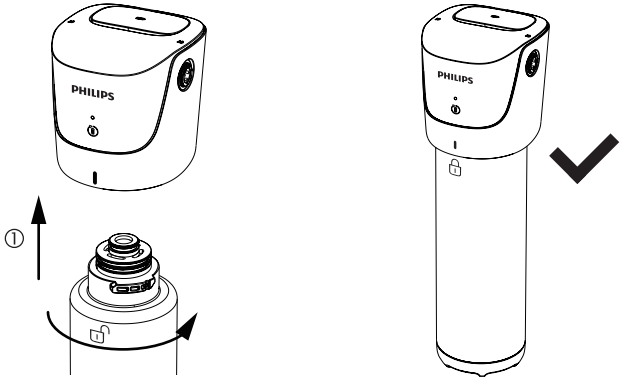

4. Réinitialisation du filtre

- Appuyez brièvement sur le bouton pour activer le système. Le voyant reste rouge fixe lorsque le filtre est arrivé en fin de vie.
- Appuyez sur le bouton et maintenez-le enfoncé pendant 3 secondes. Le voyant passe alors au vert, clignote deux fois, reste fixe pendant 3 secondes, puis s'éteint et passe en mode veille.

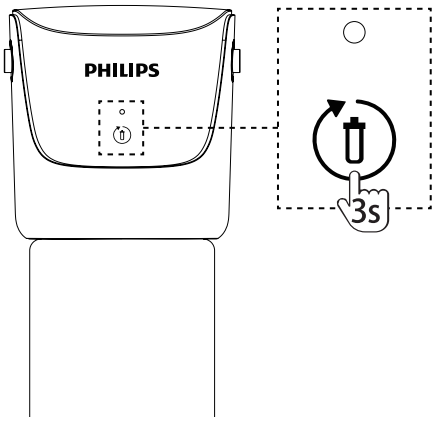

- Scannez le code QR sur la cartouche filtrante pour créer un nouveau rappel pour le prochain remplacement du filtre.
- Ouvrez le robinet d'arrêt d'eau froide et le robinet de cuisine et laissez l'eau couler pendant au moins 10 minutes. Vous verrez sans doute une fine poudre noire, mais c'est normal.

5. Remplacement des piles

- Si le voyant ne s'allume pas ou ne réagit pas si vous appuyez brièvement sur le bouton d'alimentation, cela signifie que les piles sont épuisées. Remplacez-les rapidement.
- Après le remplacement des piles, le système de suivi de la durée de vie du filtre se remet en marche et affiche le statut correct en utilisant les données enregistrées sur la durée de vie du filtre.
- La durée de vie du filtre est calculée en fonction du temps cumulé de fonctionnement. Pour savoir exactement quand remplacer le filtre, vérifiez l'état du voyant tout en consultant le rappel de remplacement du filtre et remplacez le filtre si cela est nécessaire pour garantir la qualité de l'eau potable.

VIII. Dépannage

Problème	Causes possibles	Solutions
L'eau ne coule pas	Les connexions d'entrée et de sortie de l'unité principale sont inversées	Réinstallez le système conformément aux instructions du manuel d'utilisation
	La cartouche filtrante n'a pas été installée	
	Le filtre est complètement bloqué	Remplacez le filtre
	Le robinet d'arrêt d'eau froide est fermé	Vérifiez et ouvrez le robinet
Fuite d'eau	Le tuyau ou le filtre n'est pas installé correctement	Réinstallez le système conformément aux instructions du manuel d'utilisation
	L'adaptateur fileté n'est pas complètement vissé	Vérifiez de nouveau et reconnectez les raccords
	Rondelle d'étanchéité manquante à l'intérieur de l'adaptateur	Remplacez l'adaptateur ou appliquez du ruban PTFE sur les filetages, puis réinstallez
Débit limité d'eau filtrée	Filtre en fin de vie ou défaillance prématurée provoquée par une qualité médiocre de l'eau d'entrée	Remplacez le filtre
	La pression de l'eau en entrée est trop faible	Installez une pompe de surpression ou cessez temporairement d'utiliser le système jusqu'à ce que la pression de l'eau redevienne normale
	Le robinet d'arrêt d'eau froide ou le robinet de cuisine n'est pas complètement ouvert	Ouvrez complètement le robinet d'arrêt d'eau froide ou le robinet, puis réessayez
Qualité médiocre de l'eau	Filtre en fin de vie	Remplacez le filtre
	Le système n'a pas été utilisé depuis longtemps (au moins 7 jours)	Ouvrez le robinet et rincez le système pendant 10 minutes
	Qualité médiocre de l'eau du robinet	Vérifiez si la qualité de l'eau du robinet est conforme aux exigences municipales

IX. Garantie et service

Pour plus d'informations ou si vous avez des questions, consultez le site www.philips.com/support ou contactez le service pour les consommateurs dans votre pays ou région. S'il n'existe pas de centre de service pour les consommateurs dans votre pays ou région, contactez votre distributeur local. Dans les deux ans suivant la date d'achat, vous bénéficierez d'un service de garantie gratuit pour tout dommage dus à des problèmes durant la fabrication, ou pour tout dommage affectant les composants dans des conditions d'utilisation normales confirmées par le personnel de notre service de maintenance. Le service de garantie exclut les consommables fréquemment remplacés, l'équipement auxiliaire, les frais d'expédition et le service à domicile. Veuillez présenter la preuve d'achat au personnel de service lors de l'entretien.

X. Contenu de l'emballage

Nom de la pièce	Quantité
Tête de filtre	1
Cartouche filtrante	1
Adaptateur fileté de G ½" vers G ⅜"	2
Adaptateur pour raccord rapide de filetage G ⅜" vers G	2
Tuyau en PE	2 mètres
Clip de tuyau G ⅜"	4
Pile AAA (LR03)	2
Autocollant de guide de perçage	1
Coquille d'expansion et vis de montage	2 jeux
Manuel d'utilisation	1
Guide de démarrage rapide	1

Veuillez conserver ce manuel d'utilisation pour toute référence ultérieure.
Les informations contenues dans ce manuel d'utilisation sont susceptibles d'être modifiées sans avis préalable.

Italiano

Indice

I. Introduzione al prodotto 86

II. Precauzioni 87

III. Specifiche del prodotto 89

IV. Panoramica del prodotto 90

V. Istruzioni per l'installazione 91
1. Prima dell'installazione 91
2. Procedura di installazione 92

VI. Utilizzo del sistema 95
1. Prima del primo utilizzo 95
2. Confermare lo stato del filtro 95

VII. Manutenzione 96
1. Manutenzione ordinaria 96
2. Durata del filtro 96
3. Sostituzione della cartuccia del filtro 98
4. Ripristino del filtro 99
5. Sostituzione della batteria 99

VIII. Risoluzione dei problemi 100

IX. Garanzia e assistenza 101

X. Contenuto della confezione 101

I. Introduzione al prodotto

Grazie per aver scelto Philips!
Il sistema di filtrazione sottolavello a Carbon Block può ridurre efficacemente il sapore e l'odore di cloro, nonché il piombo (pH 6,5 e pH 8,5), durante tutta la sua vita utile. Riduce anche in modo significativo i contaminanti emergenti come PFOA, PFOS e microplastiche.
L'acqua sarà più pulita e sana senza dover sostituire il rubinetto, contribuendo così a ridurre i rifiuti dovuti a bottiglie di plastica monouso.

Scheda informativa del prodotto*				
AUT1201/10	EN 14898 concentrazione in ingresso	Requisito di rimozione	Riduzione percentuale media effettiva	Riduzione percentuale massima effettiva
ISO 21675:2021				
PFOA e PFOS	5 µg/L ciascuno	/	> 99%	> 99%
ISO 16094-2:2025				
Microplastiche	10000±10% particelle/L	/	> 90%	> 99%
EN 14898:2006+A1:2007				
Sapore e odore di cloro	1,0±0,1 mg/L	≥ 90%	94%	99%
Piombo (pH 6,5)	0,1±10% mg/L	≥ 90%	92%	99%
Piombo (pH 8,5)	0,1±10% mg/L	≥ 90%	91%	99%

* Le prestazioni di riduzione dei contaminanti sopra indicate sono testate in condizioni di laboratorio standard a una portata d'acqua filtrata di 6 L/min.

II. Precauzioni

AVVERTENZA: non utilizzare con acqua microbiologicamente non sicura o di qualità sconosciuta senza disinfettare adeguatamente il sistema prima o dopo.

ATTENZIONE: l'involucro del filtro deve essere protetto contro temperature di congelamento, gelo, neve, nevischio e ghiaccio. L'esposizione a questi elementi può causare crepe e guasti del prodotto.

ATTENZIONE: questo prodotto ha una durata di servizio limitata. Si raccomanda di tenere un registro con la data di installazione e qualsiasi altra manutenzione effettuata.

ATTENZIONE: indossare occhiali protettivi per proteggere gli occhi durante le operazioni di foratura.

ATTENZIONE: chiudere l'erogazione dell'acqua e rimuovere il filtro se si intende lasciare il prodotto incustodito per un lungo periodo di tempo.

- Utilizzare solo per acqua fredda; il prodotto non è destinato all'utilizzo con acqua calda.
- Assicurarsi che l'installazione sia conforme a tutte le leggi e i regolamenti statali e locali.
- I contaminanti o le altre sostanze rimossi o ridotti dal filtro non sono necessariamente presenti nell'acqua erogata. Consultare la Scheda tecnica delle prestazioni per conoscere i contaminanti e le prestazioni di riduzione.
- I sistemi certificati per la riduzione dei batteri possono essere utilizzati su acqua disinfettata che può contenere batteri filtrabili.
- I materiali di adsorbimento usati non saranno rigenerati e riutilizzati.
- Sebbene i test siano stati eseguiti in condizioni di laboratorio standard, le prestazioni effettive possono variare.

Batterie

- Il prodotto utilizza due batterie alcaline LR03/AAA da 1,5 V. Le batterie sono incluse nella confezione.
- Per inserire o sostituire le batterie, procedere come segue:
  - Aprire il coperchio del vano batterie.
  - Inserire le batterie secondo la polarità + / – indicata.
  - Chiudere il coperchio del vano batterie.
  - Se non si intende utilizzare il prodotto per un lungo periodo di tempo, rimuovere le batterie.
  - Utilizzare solo batterie del tipo raccomandato. Non mischiare batterie nuove e usate né tipi o marche diversi di batterie. Sostituire sempre tutte le batterie contemporaneamente.

Istruzioni di sicurezza per le batterie

- Tenere le batterie fuori dalla portata dei bambini.
- Non ricaricare le batterie se non ricaricabili.
- Non cortocircuitare le batterie, smontarle, gettarle nel fuoco o esporle a calore eccessivo.
- Osservare sempre la corretta polarità + / –.
- Rimuovere immediatamente le batterie scariche dal prodotto.
- Non utilizzare batterie danneggiate o che perdono.
- Se l'elettrolita fuoriesce dalla batteria, evitare il contatto con la pelle, gli occhi e le mucose. In caso di contatto, sciacquare l'area interessata con abbondante acqua e consultare un medico se necessario.
- Non smaltire le batterie con i normali rifiuti domestici.

Smaltimento delle batterie usate

- Le batterie usate devono essere smaltite separatamente dai normali rifiuti domestici. Portarle a un punto di raccolta designato, a un punto di ritiro batterie o a un rivenditore che offre il servizio di ritiro batterie.
- Prima di smaltire il prodotto, rimuovere le batterie e smaltirle separatamente per un riciclaggio ecologicamente sostenibile. La raccolta differenziata e il riciclaggio delle batterie aiutano a proteggere l'ambiente e la salute umana.

Significato del simbolo sulla batteria o sull'imballaggio

- Il simbolo del cassonetto barrato significa che la batteria non deve essere smaltita insieme ai normali rifiuti domestici ma va raccolta separatamente.
- Se il simbolo del cassonetto barrato appare il simbolo degli elementi chimici Cd o Pb, significa che la batteria contiene cadmio o piombo oltre il limite specificato. Per le batterie alcaline LR03 standard, questi simboli di solito non vengono utilizzati a meno che le batterie non superino i limiti applicabili.



III. Specifiche del prodotto

Nome del prodotto	Sistema di filtraggio sottolavello Philips
Modello del prodotto	AUT1201/10
Filtro di ricambio	AUT801/10
Portata	6 litri/minuto*
Capacità del filtro	8000 litri
Dimensioni (P × L × H)	98 × 98 × 318 mm
Pressione di esercizio	0,2 ~ 0,6 MPa (29 ~ 87 psi)
Intervallo di temperatura di esercizio	4 ~ 40 °C
Intervallo di temperatura dell'acqua in ingresso	5 ~ 38 °C
Fonte d'acqua applicabile	Acqua di rubinetto dell'acquedotto comunale

* La portata di 6 L/min è testata in condizioni di laboratorio a una pressione di ingresso di 0,42 MPa all'inizio del funzionamento del filtro. La portata può diminuire gradualmente con il tempo di servizio del filtro o a causa di variazioni nella qualità dell'acqua in ingresso.

Note:

- Quando la pressione dell'acqua in ingresso supera 0,6 MPa, è necessario installare una valvola di sicurezza a monte del sistema. Quando la pressione dell'acqua in ingresso è inferiore a 0,2 MPa, è necessario installare un elevatore di pressione a monte del sistema. Nessuno di questi è incluso nel kit di installazione, perciò vanno acquistati separatamente.
- Non utilizzare con acqua microbiologicamente non sicura o di qualità sconosciuta senza disinfettare adeguatamente il sistema prima o dopo l'uso.

IV. Panoramica del prodotto

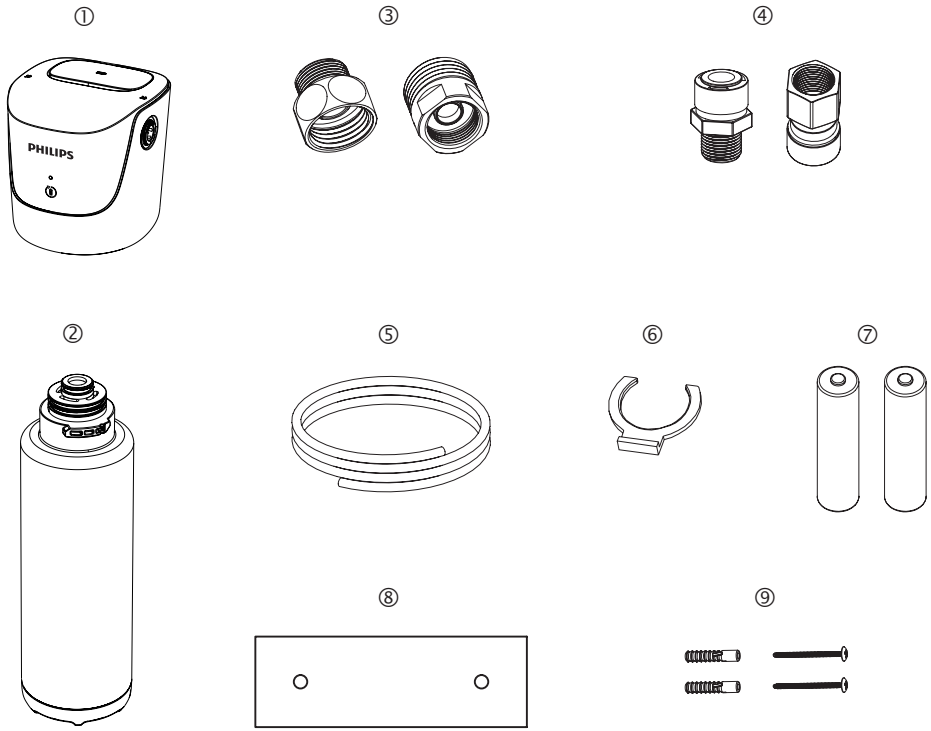

① Testina filtrante

② Cartuccia filtrante

③ Adattatore filettato da G ½ a G ⅜

④ Adattatore da innesto rapido G ⅜ a filettatura G

⑤ Tubo in PE (2 metri)

⑥ Clip per tubo

⑦ Batteria AAA (LR03)

⑧ Guida adesiva per foratura

⑨ Manicotto di espansione e vite di fissaggio

V. Istruzioni per l'installazione

1. Prima dell'installazione

- Prima dell'installazione, è importante verificare le condizioni del sistema per assicurarsi che non sia stato danneggiato durante il trasporto.
- Disimballare il sistema e i suoi accessori. Rimuovere i materiali di imballaggio protettivi.

AVVERTENZA: i sacchetti di plastica possono essere pericolosi. Per evitare il rischio di soffocamento, tenerli fuori dalla portata di neonati e bambini.

- Controllare se tutti gli elementi indicati nella lista di imballaggio e nella panoramica sono presenti. Tutti gli strumenti da utilizzare nel processo di installazione devono essere puliti, privi di ruggine e di grasso. La procedura di installazione deve essere eseguito in condizioni igieniche. Prendere tutte le precauzioni necessarie riguardo ai materiali e ai componenti che entreranno in contatto con l'acqua.
- Per evitare la contaminazione del sistema, utilizzare guanti, gel igienizzante e lavarsi le mani ogni volta che è necessario durante la procedura di installazione e la manutenzione del sistema.
- L'installazione del sistema di filtraggio deve rispettare le normative locali. Posizionare sulla parete del mobile in uno spazio che consenta un facile accesso per i futuri cambi di filtro e sia a portata delle tubature dell'acqua utilizzando i tubi forniti.

Attrezzi e materiali necessari

Attrezzi necessari:

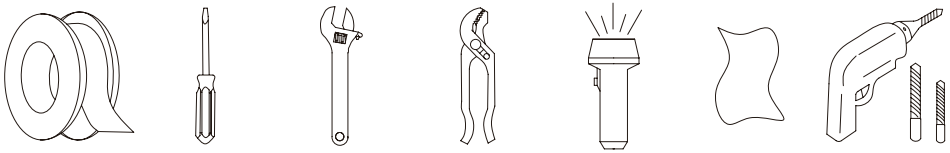

Nastro in PTFE | Cacciavite | Chiave | Tagliatubi | Torcia elettrica | Asciuga-mano | Trapano elettrico

2. Procedura di installazione

Attenzione:

1) Il sistema di filtraggio deve essere installato verticalmente.
2) Assicurarsi che ci sia uno spazio di almeno 50 mm sotto il sistema per consentire la sostituzione del filtro.
3) Il sistema deve essere montato su un pilastro o una superficie solida.

Punto 1: Installare la testina filtrante

a. Rimuovere il tubo dell'acqua fredda

- Chiudere l'erogazione dell'acqua fredda
- Aprire il rubinetto della cucina per drenare l'acqua e rilasciare la pressione
- Scollegare il tubo dell'acqua fredda dalla valvola dell'acqua fredda

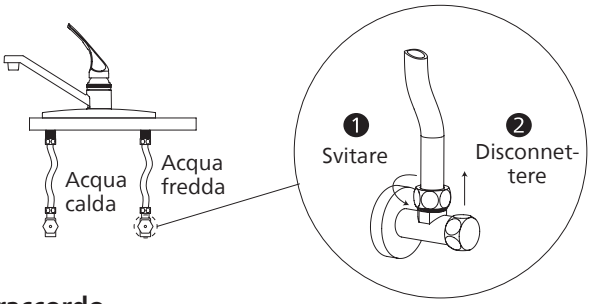

b. Installare il raccordo

- Trovare l'adattatore da innesto rapido G ⅜ a filettatura G in dotazione con il kit di installazione, quindi attaccare l'estremità filettata alla valvola dell'acqua fredda.

Nota: se la valvola dell'acqua fredda e il rubinetto della cucina presentano una filettatura G ½, installare prima l'adattatore da G ½ a G ⅜" sulla valvola prima di montare il componente a innesto rapido.

c. Installare le batterie

- Il sistema è alimentato da due batterie AAA, incluse nel kit di installazione. Inserire due batterie AAA verificando la corretta polarità e fissare saldamente il coperchio del vano batterie per evitare l'ingresso di acqua nel vano batterie.
- Il LED verde lampeggia 5 volte dopo l'installazione delle batterie, poi si spegne.
- Il sistema entra in modalità di sospensione e monitora automaticamente la durata del filtro.

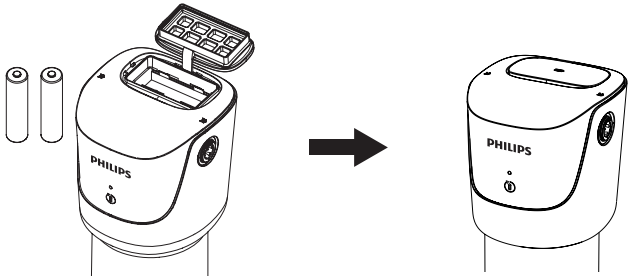

d. Montare la testina filtrante

- Scegliere una posizione appropriata per installare il sistema di filtraggio entro la portata del tubo di ingresso.
- Attaccare la guida adesiva per la perforazione al muro, assicurandosi che sia in piano dopo l'applicazione.
- Utilizzare la guida per segnare le posizioni dei fori, quindi praticare 2 fori pilota per montare la staffa di supporto.
- Inserire il manicotto di espansione e le viti di fissaggio nel muro, lasciando circa 6 mm di ciascuna vite esposta per appendere il sistema.

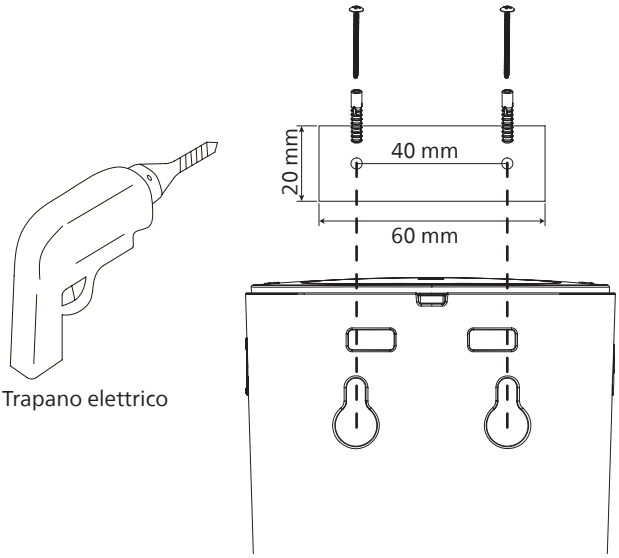

Trapano elettrico

Punto 2: Collegare i tubi

- Individuare il tubo in PE e tagliarne una sezione a misura della lunghezza di installazione effettiva. Collegare un'estremità alla valvola dell'acqua fredda e l'altra alla porta di ingresso del sistema.

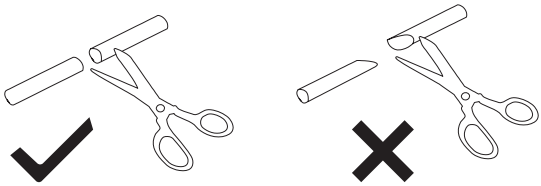

- Trovare l'altro adattatore da innesto rapido a filettatura G e collegare l'estremità filettata al tubo del rubinetto della cucina.
- Tagliare una lunghezza adeguata dal tubo in PE avanzato, inserire un'estremità nella porta di uscita del sistema di filtraggio e collegare l'altra estremità al tubo di uscita del rubinetto.

Nota: se il tubo di uscita del rubinetto presenta una filettatura G ½, installare l'adattatore da G ½ a G ⅜ prima di collegare il tubo di uscita.

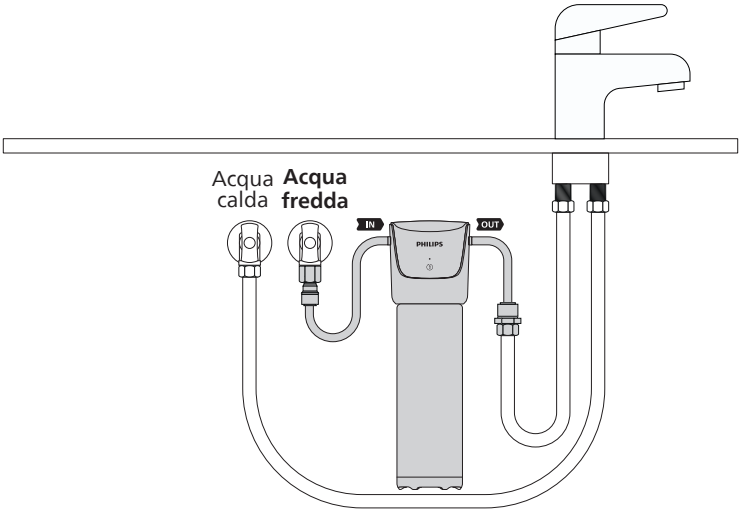

- Allineare il segno di posizionamento "🔓" sul lato dell'alloggiamento del filtro con il segno centrato "▮" sulla testa del filtro, quindi inserire il filtro spingendo verso l'alto nella testina filtrante.
- Ruotare il filtro verso destra in senso antiorario per bloccarlo. Assicurarsi che il segno di posizionamento "🔒" sulla parte anteriore del filtro sia allineato con il segno di posizionamento "▮" al centro della testina filtrante.

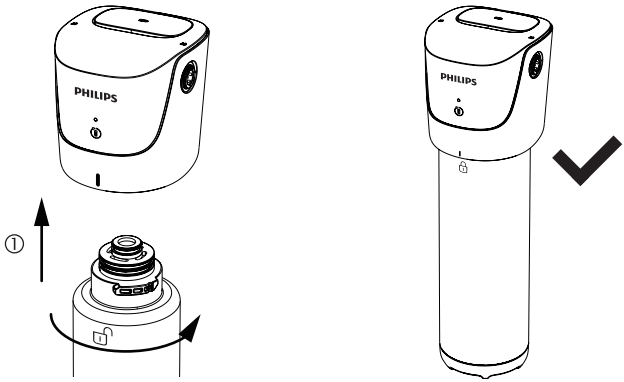

VI. Utilizzo del sistema

1. Prima del primo utilizzo

- Scansionare il codice QR per creare un promemoria per la sostituzione del filtro.

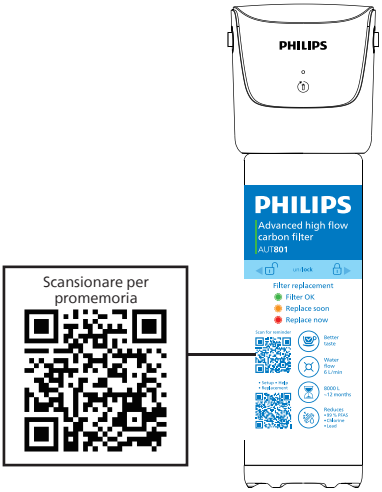

- Aprire il rubinetto della cucina e lasciare scorrere l'acqua per almeno 10 minuti (è normale che esca della polverina nera).
- Controllare eventuali perdite dopo l'installazione. In caso di problemi, fare riferimento alla procedura di risoluzione.

2. Confermare lo stato del filtro

- Premere brevemente il pulsante di accensione per confermare lo stato del filtro.

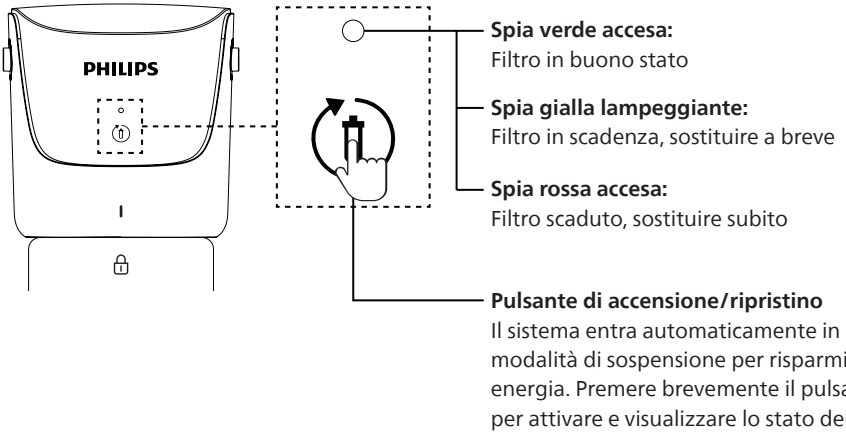

VII. Manutenzione

1. Manutenzione ordinaria

a. Se non si utilizza il sistema per più di 2-7 giorni

Prima di utilizzarlo di nuovo, aprire il rubinetto della cucina e lasciarlo scorrere per 2 minuti per sciacquare il filtro e il sistema.

b. Se non si utilizza il sistema per più di 7 giorni

Prima di utilizzarlo di nuovo, aprire il rubinetto della cucina e lasciarlo scorrere per almeno 5 minuti per sciacquare il filtro e il sistema.

Nota:

Eseguire sempre il risciacquo lasciando scorrere il rubinetto della cucina con la cartuccia del filtro installata e collegata all'unità principale. NON rimuovere la cartuccia né sciacquare la porta di ingresso con altri liquidi separatamente.

2. Durata del filtro

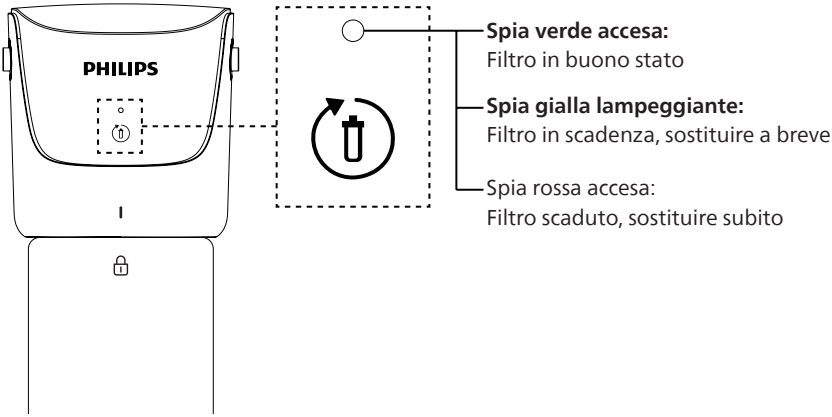

Nota:

- Il sistema è dotato di una funzione di memoria che registra automaticamente la durata utile rimanente del filtro ogni 10 ore, evitando di perdere traccia dei dati sullo stato del filtro se le batterie si esauriscono.
- Inoltre, la durata raccomandata delle batterie AAA è di 1-1,5 anni. Si consiglia di sostituirle con questa frequenza per garantire una registrazione e un monitoraggio accurati della reale durata del filtro.

Per ottenere prestazioni ottimali, sostituire i filtri in base all'indicatore di durata o al ciclo di sostituzione consigliato di seguito. Se si nota un calo significativo del flusso d'acqua, sostituire i filtri.

Questo sistema funziona solo con i filtri Philips.

Filtro	Codice modello del filtro	Codice modello del sistema	Durata del filtro
Filtro a Carbon Block	AUT801/10	AUT1201/10	12 mesi ~8000 L

* La durata del filtro dipende dalla qualità dell'acqua locale e dal consumo. Il ciclo di sostituzione consigliato rappresenta una stima media. Se la qualità dell'acqua è scarsa, potrebbe essere necessario sostituire il filtro prima. Se il flusso dell'acqua diventa visibilmente più debole, la cartuccia del filtro è intasata e deve essere sostituita immediatamente.

3. Sostituzione della cartuccia del filtro

- Chiudere la valvola dell'acqua fredda del sistema di filtraggio e aprire il rubinetto fino a quando l'acqua non si ferma.
- Ruotare il filtro in senso orario per sbloccarlo. A causa della pressione interna dell'aria, tirare il filtro verso il basso con forza e smaltirlo.
- **Suggerimento:** posizionare un asciugamano sotto il sistema di filtraggio per raccogliere eventuali gocce d'acqua.

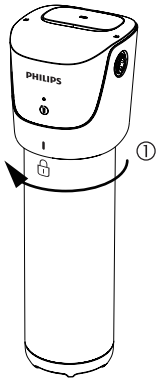

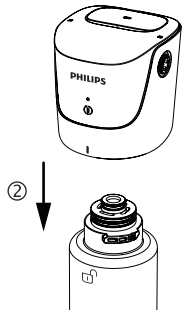

- Allineare il segno di posizionamento "🔓" sul lato dell'alloggiamento del filtro con il segno centrato "▮" sulla testa del filtro, quindi inserire il filtro spingendo verso l'alto nella testina filtrante.
- Ruotare il filtro verso destra in senso antiorario per bloccarlo. Assicurarsi che il segno di posizionamento "🔒" sulla parte anteriore del filtro sia allineato con il segno di posizionamento "▮" al centro della testina filtrante.

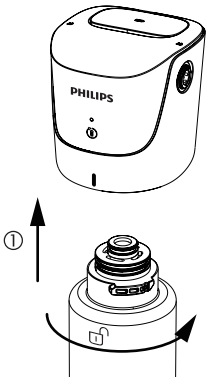

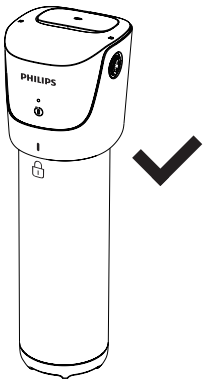

4. Ripristino del filtro

- Premere brevemente il pulsante per attivare il sistema; la spia rimane rossa fissa quando il filtro è scaduto.
- Premere e tenere premuto il pulsante per 3 secondi; la spia diventerà verde, lampeggerà due volte, rimarrà fissa per 3 secondi, poi si spegnerà ed entrerà in modalità di sospensione.

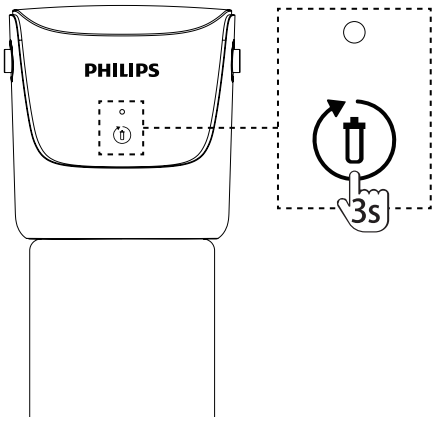

- Scansionare il codice QR sulla cartuccia del filtro per creare un nuovo promemoria per la prossima sostituzione del filtro.
- Aprire la valvola dell'acqua fredda e il rubinetto e lasciare scorrere l'acqua per 10 minuti (è normale che esca della polverina nera).

5. Sostituzione della batteria

- Se l'indicatore non si accende o non risponde a una breve pressione del pulsante di accensione, le batterie sono esaurite. Sostituirle prontamente.
- Dopo la sostituzione delle batterie, il sistema di monitoraggio della durata del filtro riprenderà a funzionare e mostrerà lo stato corretto utilizzando i dati salvati sulla durata del filtro.
- La durata del filtro è calcolata in base al tempo di funzionamento cumulativo. Per una tempistica di sostituzione accurata, controllare lo stato dell'indicatore con il promemoria di sostituzione del filtro e sostituire il filtro secondo necessità per mantenere la qualità dell'acqua potabile.

VIII. Risoluzione dei problemi

Problema	Possibili cause	Soluzioni
Non esce acqua	I collegamenti di ingresso e di uscita dell'unità principale sono invertiti	Reinstallare il sistema seguendo il manuale d'uso
	La cartuccia filtrante non è stata installata	
	Il filtro è seriamente intasato	Sostituire il filtro
	La valvola dell'acqua fredda rimane chiusa	Controllare e aprire la valvola
Perdite d'acqua	Il tubo o il filtro non è installato correttamente	Reinstallare il sistema seguendo il manuale d'uso
	L'adattatore filettato non è avvitato completamente	Controllare nuovamente e ricollegare i raccordi
	All'interno dell'adattatore manca la rondella sigillante	Sostituire l'adattatore o avvolgere i filetti con nastro PTFE, quindi reinstallare.
Flusso d'acqua filtrata ridotto	Filtro scaduto o guasto prematuro causato da scarsa qualità dell'acqua in ingresso	Sostituire il filtro
	La pressione dell'acqua in ingresso è troppo bassa	Installare una pompa elevatrice della pressione o interrompere temporaneamente l'uso fino a quando la pressione dell'acqua torna normale
	La valvola dell'acqua fredda o il rubinetto della cucina non sono completamente aperti	Aprire completamente la valvola dell'acqua fredda o il rubinetto, quindi riprovare
Scarsa qualità dell'acqua	Filtro scaduto	Sostituire il filtro
	Il sistema non è stato utilizzato per un lungo periodo (almeno 7 giorni)	Accendere il rubinetto e sciacquare il sistema per 10 minuti
	Scarsa qualità dell'acqua del rubinetto	Verificare se la qualità dell'acqua del rubinetto soddisfa i requisiti municipali

IX. Garanzia e assistenza

Per informazioni o in caso di domande, visitare www.philips.com/support o contattare il centro assistenza clienti nel proprio paese/regione. Se nel proprio paese/regione non esiste un centro assistenza clienti, contattare il proprio distributore locale. Fino a due anni dalla data di acquisto sarà assicurato un servizio in garanzia gratuito per qualsiasi danno causato da problemi del processo di fabbricazione o per danni ai componenti in condizioni di normale uso, come confermato dal nostro personale del servizio di manutenzione. Il servizio in garanzia esclude i materiali di consumo sostituiti di frequente, le apparecchiature ausiliarie, i costi di spedizione e il servizio a domicilio. Sarà necessario esibire una prova dell'acquisto al personale al momento dell'assistenza.

X. Contenuto della confezione

Nome del pezzo	Quantità
Testina filtrante	1
Cartuccia filtrante	1
Adattatore filettato da G ½ a G ⅜	2
Adattatore da innesto rapido G ⅜ a filettatura G	2
Tubo in PE	2 metri
Clip per tubo G ⅜	4
Batteria AAA (LR03)	2
Guida adesiva per foratura	1
Manicotto di espansione e vite di fissaggio	2 set
Manuale d'uso	1
Guida rapida	1

Conservare questo manuale d'uso per riferimento futuro.
Le informazioni contenute nel presente manuale d'uso sono soggette a modifiche senza preavviso.

Polski

Spis treści

I. Wprowadzenie do produktu 103

II. Środki ostrożności 104

III. Specyfikacja produktu 106

IV. Przegląd produktu 107

V. Instalacja i instrukcje 108
- 1. Przed instalacją 108
- 2. Kroki instalacji 109

VI. Korzystanie z systemu 112
- 1. Przed pierwszym użyciem 112
- 2. Potwierdzanie statusu filtra 112

VII. Konserwacja 113
- 1. Rutynowa konserwacja 113
- 2. Czas eksploatacji filtra 113
- 3. Wymiana wkładu filtra 115
- 4. Resetowanie danych dotyczących filtra 116
- 5. Wymiana baterii 116

VIII. Rozwiązywanie problemów 117

IX. Gwarancja i serwis 118

X. Zawartość opakowania 118

I. Wprowadzenie do produktu

Dziękujemy za wybór produktu firmy Philips!
Podzlewowy system filtracji z blokiem węglowym umożliwia skuteczne ograniczanie intensywności zapachów, m.in. chloru, oraz zawartości ołowiu (pH 6,5 i pH 8,5) w całym okresie użytkowania. Pozwala również znacząco zmniejszyć ilość zanieczyszczeń, takich jak PFOA, PFOS czy mikroplastik.
System zapewnia czystszą i zdrowszą wodę bez konieczności wymiany baterii oraz pomaga ograniczyć liczbę używanych jednorazowych butelek z tworzywa sztucznego.

Karta danych technicznych produktu*				
AUT1201/10	stężenie na wlocie zgodne z EN 14898	Wymagania dotyczące usuwania zanieczyszczeń	Rzeczywista średnia redukcja	Rzeczywista maksymalna redukcja
ISO 21675:2021				
PFOA i PFOS	5 µg/l za każdym razem	/	> 99%	> 99%
ISO 16094-2:2025				
Mikroplastik	10000 ±10% cząstek/l	/	> 90%	> 99%
EN 14898:2006+A1:2007				
Smak i zapach chloru	1,0 ±0,1 mg/l	≥ 90%	94%	99%
Ołów (pH 6,5)	0,1 ±10% mg/l	≥ 90%	92%	99%
Ołów (pH 8,5)	0,1 ±10% mg/l	≥ 90%	91%	99%

* Informacje dotyczące redukcji zanieczyszczeń są oparte na testach przeprowadzonych w standardowych warunkach laboratoryjnych przy przepływie filtrowanej wody wynoszącym 6 l/min.

II. Środki ostrożności

OSTRZEŻENIE: Bez odpowiedniej dezynfekcji systemu nie wolno łączyć ze źródłem wody, która jest niebezpieczna pod względem mikrobiologicznym lub jej jakość pozostaje nieznana.

UWAGA: Obudowa filtra musi być zabezpieczona przed ujemnymi temperaturami, mrozem, śniegiem, deszczem ze śniegiem i lodem. Narażenie produktu na działanie tych czynników atmosferycznych może powodować pęknięcia i awarie.

UWAGA: Czas eksploatacji tego produktu jest ograniczony. Zaleca się prowadzenie dokumentacji obejmującej datę instalacji oraz przeprowadzone czynności konserwacyjne.

UWAGA: Podczas wiercenia otworów należy nosić gogle ochronne, aby chronić oczy.

UWAGA: Jeśli filtr nie będzie używany przez dłuższy czas, należy go wyjąć i odłączyć dopływ wody.

- System jest przeznaczony tylko do użytku z zimną wodą. Nie należy go używać z ciepłą wodą.
- Instalacja musi być zgodna ze wszystkimi przepisami krajowymi i lokalnymi.
- Nie każda woda zawiera zanieczyszczenia czy substancje, które mogą być usuwane lub ograniczane przez ten system. Informacje na ten temat są zawarte na karcie parametrów.
- Certyfikowanych systemów redukcji cyst można używać ze zdezynfekowaną wodą, która może zawierać cysty nadające się do filtracji.
- Zużytych mediów adsorpcyjnych nie wolno regenerować ani wykorzystywać ponownie.
- Testy zostały przeprowadzone w standardowych warunkach laboratoryjnych, ale rzeczywista wydajność może być inna.

Baterie

- Produkt jest zasilany z dwóch baterii alkalicznych LR03 / AAA o napięciu 1,5 V. Baterie znajdują się w zestawie.
- Podczas wkładania lub wymiany baterii należy postępować zgodnie z poniższymi instrukcjami:
  - Otwórz pokrywę komory baterii.
  - Włóż baterie zgodnie ze wskazaną polaryzacją + / –.
  - Zamknij pokrywę komory baterii.
  - Jeśli produkt nie będzie używany przez dłuższy czas, wyjmij baterie.
  - Należy używać tylko baterii zalecanego typu. Nie należy stosować razem nowych i używanych baterii ani baterii różnych typów czy różnych marek. Należy zawsze wymieniać wszystkie baterie.

Instrukcje dotyczące bezpiecznego użytkowania baterii

- Baterie należy przechowywać w miejscu niedostępnym dla dzieci.
- Nie wolno ładować baterii, które nie są przeznaczone do ładowania.
- Nie należy demontować baterii, zwierać ich biegunów, wkładać ich do ognia ani wystawiać na działanie nadmiernego ciepła.
- Należy zawsze stosować się do oznaczeń wskazujących prawidłową polaryzację + / –.
- Rozładowane baterie należy natychmiast wyjąć z produktu.
- Nie należy używać uszkodzonych baterii ani baterii, w których wystąpił wyciek.
- W przypadku wycieku elektrolitu z baterii należy unikać kontaktu ze skórą, oczami i błonami śluzowymi. Jeśli taki kontakt wystąpi, należy przepłukać dotknięty obszar dużą ilością wody i w razie potrzeby skonsultować się z lekarzem.
- Baterii nie należy wyrzucać razem z typowymi odpadami domowymi.

Utylizacja zużytych baterii

- Zużyte baterie muszą zostać zutylizowane oddzielnie od typowych odpadów domowych. Należy je przekazać do wyznaczonego punktu zbiórki baterii lub do sprzedawcy, który oferuje usługi zwrotu baterii.
- Przed utylizacją produktu należy wyjąć baterie i pozbyć się ich oddzielnie w ramach ekologicznego recyklingu. Oddzielna zbiórka i recykling baterii pomagają chronić środowisko i zdrowie ludzi.

Oznaczenia na baterii lub opakowaniu

- Rysunek zawierający przekreślony kosz na śmieci oznacza, że baterii nie wolno wyrzucać razem z typowymi odpadami domowymi i należy je oddać oddzielnie.
- Jeśli pod rysunkiem przekreślonego kosza widnieje symbol chemiczny Cd lub Pb, oznacza to, że bateria zawiera kadm lub ołów w ilości przekraczającej określony limit. W przypadku standardowych baterii alkalicznych LR03 zwykle nie ma tych symboli, chyba że baterie przekraczają obowiązujące limity.



III. Specyfikacja produktu

Nazwa produktu	Podzlewowy system filtracji Philips
Model produktu	AUT1201/10
Filtr wymienny	AUT801/10
Przepływ	6 litrów/min*
Wydajność filtra	8000 litrów
Wymiary (D × S × W)	98 mm × 98 mm × 318 mm
Ciśnienie robocze	0,2 ~ 0,6 MPa (29 ~ 87 psi)
Zakres temperatury roboczej	4 ~ 40 °C
Zakres temperatury wody na wlocie	5 ~ 38 °C
Odpowiednie źródło wody	Woda wodociągowa

* Przepływ 6 l/min został przetestowany w warunkach laboratoryjnych przy ciśnieniu wody na wlocie równym 0,42 MPa w początkowych elementach filtra. Wydajność przepływu może stopniowo maleć wraz z czasem eksploatacji filtra lub zmianami jakości wody na wlocie.

Uwagi:

- Jeśli ciśnienie wody na wlocie przekracza 0,6 MPa, przed instalacją należy zamontować zawór bezpieczeństwa. Jeśli ciśnienie wody na wlocie jest niższe niż 0,2 MPa, przed instalacją należy zamontować wzmacniacz ciśnienia. Żadne z tych urządzeń nie wchodzi w skład zestawu instalacyjnego i należy je zakupić oddzielnie.
- Bez odpowiedniej dezynfekcji systemu nie wolno łączyć ze źródłem wody, która jest niebezpieczna pod względem mikrobiologicznym lub jej jakość pozostaje nieznana.

IV. Przegląd produktu

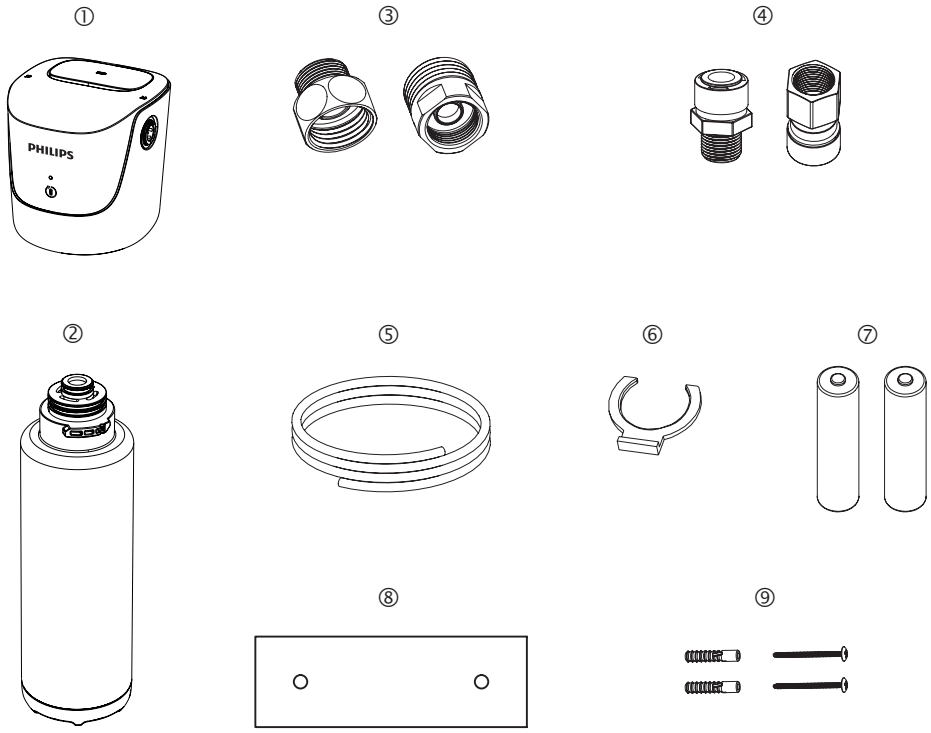

① Głowica filtra

② Wkład filtra

③ Gwintowany adapter G ½" na G ⅜"

④ Adapter z szybkozłączką na gwint typu G ⅜"

⑤ Rura PE (2 metry)

⑥ Zacisk rury

⑦ Bateria AAA (LR03)

⑧ Naklejka prowadząca do wiercenia otworów

⑨ Tuleja rozporowa i śruba montażowa

V. Instalacja i instrukcje

1. Przed instalacją

- Przed instalacją sprawdź stan systemu, aby upewnić się, że nie został on uszkodzony podczas transportu.
- Rozpakuj system i akcesoria. Usuń ochronne materiały opakowaniowe.

OSTRZEŻENIE: Plastikowe torebki mogą być niebezpieczne. Należy je przechowywać poza zasięgiem niemowląt i dzieci, aby nie narażać ich na ryzyko uduszenia się.

- Sprawdź, czy niczego nie brakuje zgodnie ze spisem zawartości opakowania i przeglądem. Wszystkie narzędzia używane podczas instalacji powinny być czyste oraz wolne od rdzy i smarów. Instalację systemu należy przeprowadzić w warunkach higienicznych. Podejmij wszystkie niezbędne środki ostrożności dotyczące materiałów i elementów, które będą miały kontakt z wodą.
- Aby uniknąć zanieczyszczenia systemu, używaj rękawic i żelu do dezynfekcji. Podczas instalacji i konserwacji systemu myj ręce tak często, jak to konieczne.
- Instalacja systemu filtracji musi być zgodna z lokalnymi przepisami. Należy go umieścić przy ścianie w szafce w taki sposób, który umożliwia łatwą wymianę filtra oraz połączenie ze źródłem wody za pomocą dostarczonych przewodów rurowych.

Wymagane narzędzia i materiały

Wymagane narzędzia:

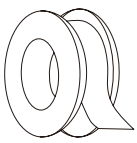
Taśma teflonowa


Śrubokręt


Klucz

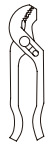
Obcinak do rur

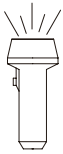
Latarka


Ręcznik

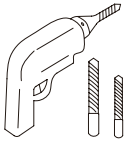
Wiertarka elektryczna

2. Kroki instalacji

Uwaga:

1) System filtracji musi być zainstalowany pionowo.
2) Pod systemem musi się znajdować wolne miejsce (50 mm), aby umożliwić wymianę filtra.
3) System powinien być zamontowany na słupie lub litej powierzchni.

Krok 1. Instalacja głowicy filtra

a. Odłączanie węża z zimną wodą:

- Zakręć dopływ zimnej wody
- Odkręć kran, aby spuścić wodę i uwolnić ciśnienie
- Odłącz wąż od zaworu zimnej wody.

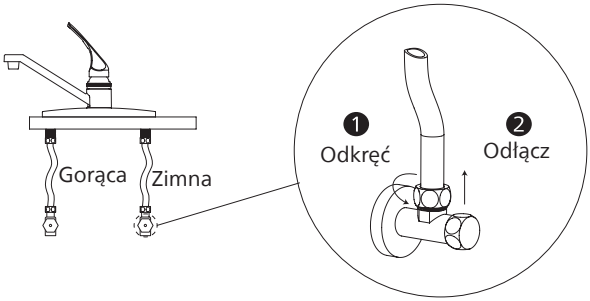

b. Montaż złączki:

- Znajdź dostarczony adapter G ⅜" (z szybkozłączką i gwintem typu G) w zestawie montażowym, a następnie przykręć go do zaworu zimnej wody.

Uwaga: Jeśli zawór zimnej wody i kran kuchenny mają gwint G ½", najpierw zamontuj na zaworze adapter G ½"–G ⅜", a następnie zamontuj szybkozłączkę.

c. Instalacja baterii:

- System jest zasilany z dwóch baterii AAA, które są dołączone do zestawu montażowego. Włóż dwie baterie AAA z uwzględnieniem prawidłowej polaryzacji, a następnie mocno zamknij pokrywę baterii, aby zapobiec dostawaniu się wody do komory baterii.
- Po zainstalowaniu baterii zielona dioda LED zamiga 5 razy, a następnie zgaśnie.
- System przejdzie do trybu uśpienia i automatycznie rozpocznie się monitorowanie czasu eksploatacji filtra.

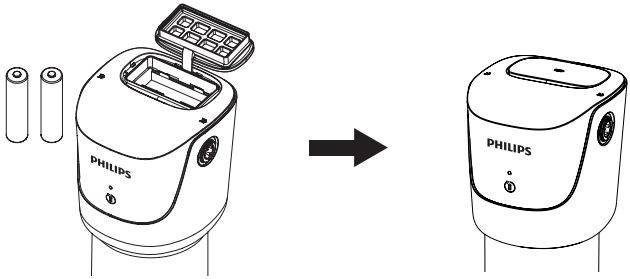

d. Montaż głowicy filtra:

- Wybierz odpowiednią pozycję, umożliwiającą połączenie systemu filtracji z wężem doprowadzającym.
- Przyklej poziomo do ściany naklejkę prowadzącą do wiercenia otworów.
- Przy użyciu naklejki oznacz miejsca otworów, a następnie wywierć 2 otwory wstępne do montażu uchwytu.
- Włóż w otwory tuleję rozporową i śruby montażowe. Powinny wystawać na około 6 mm, aby umożliwić zawieszenie systemu.

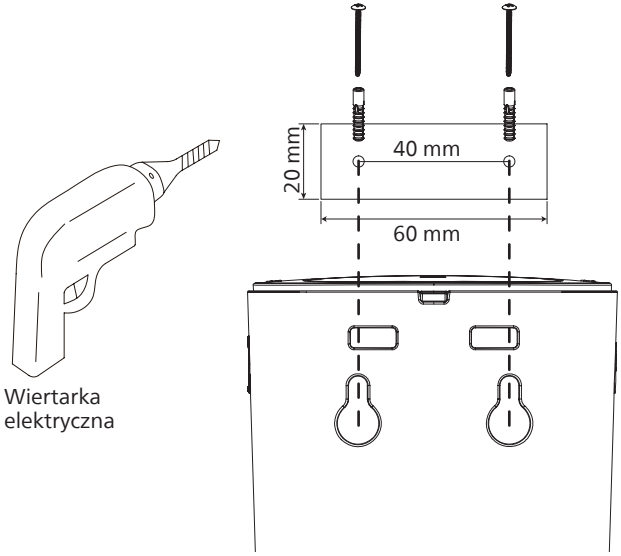

Krok 2. Podłączanie przewodów rurowych:

- Znajdź rurę PE i wytnij odcinek dopasowany do długości instalacji. Połącz jeden koniec z zaworem zimnej wody, a drugi z portem wlotowym systemu.

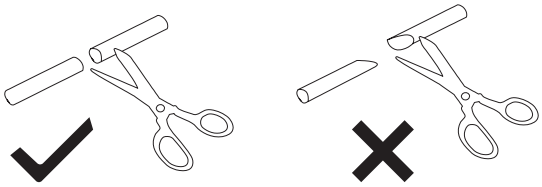

- Znajdź drugi adapter (szybkozłączka na gwint typu G) i połącz gwintowany koniec z rurą kranu kuchennego.
- Wytnij odpowiedni odcinek rury PE. Jeden koniec włóż do portu wylotowego systemu filtracji, a drugi połącz z rurą wylotową kranu.

Uwaga: Jeśli rura wylotowa ma gwint G ½", najpierw zamontuj adapter G ½"–G ⅜", a następnie podłącz rurę wylotową.

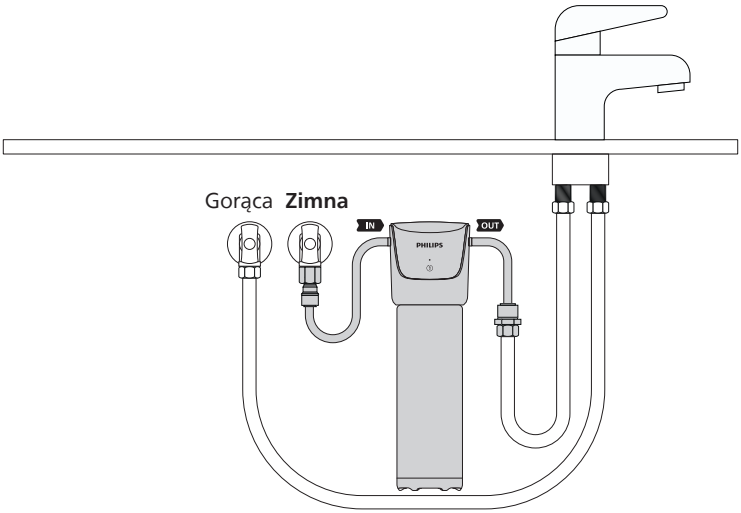

- Ustaw znacznik „ 🔓 " z boku obudowy filtra naprzeciw wyśrodkowanego znaku „ ▮ " na głowicy filtra, a następnie włóż filtr do góry do głowicy filtra.
- Obróć filtr przeciwnie do ruchu wskazówek zegara, aby go zablokować. Znacznik „ 🔒 " z przodu filtra powinien być widoczny naprzeciwko znacznika „ ▮ " na środku głowicy filtra.

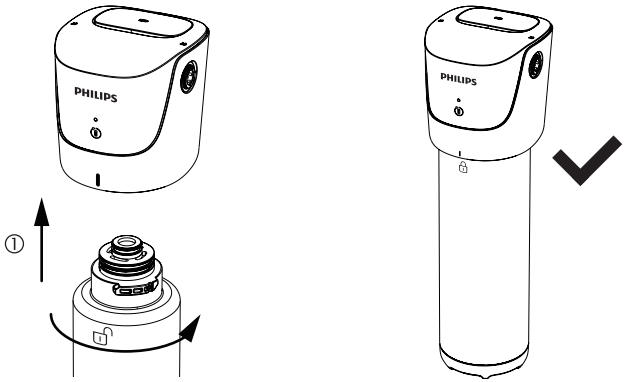

VI. Korzystanie z systemu

1. Przed pierwszym użyciem

- Zeskanuj kod QR, aby utworzyć przypomnienie o wymianie filtra.

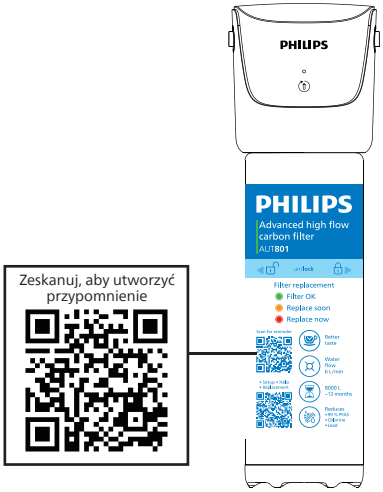

- Odkręć kran i puść wodę co najmniej na 10 minut (może być widoczny mały czarny proszek, co jest normalne).
- Sprawdź, czy nie ma wycieków. Jeśli wystąpią jakiekolwiek problemy, zapoznaj się z instrukcją ich rozwiązywania.

2. Potwierdzanie statusu filtra

- Krótko naciśnij przycisk zasilania, aby wyświetlić status filtra.

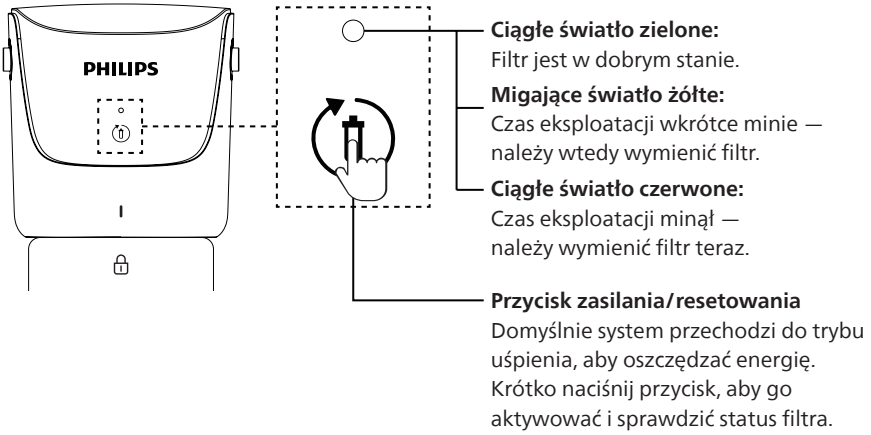

VII. Konserwacja

1. Rutynowa konserwacja

a. Jeśli system nie był używany przez 2–7 dni

Przed ponownym użyciem odkręć kran, aby umożliwić przepływ wody przez 2 minut, co pozwoli przepłukać filtr i system.

b. Jeśli system nie był używany przez ponad 7 dni

Przed ponownym użyciem odkręć kran, aby umożliwić przepływ wody co najmniej przez 5 minut, co pozwoli przepłukać filtr i system.

Uwaga:

Zawsze wykonuj płukanie przy użyciu wody z kranu z zainstalowanym wkładem filtra, który jest podłączony do głównego modułu. NIE wyjmuj wkładu w celu przepłukania portu wlotowego innym płynem.

2. Czas eksploatacji filtra

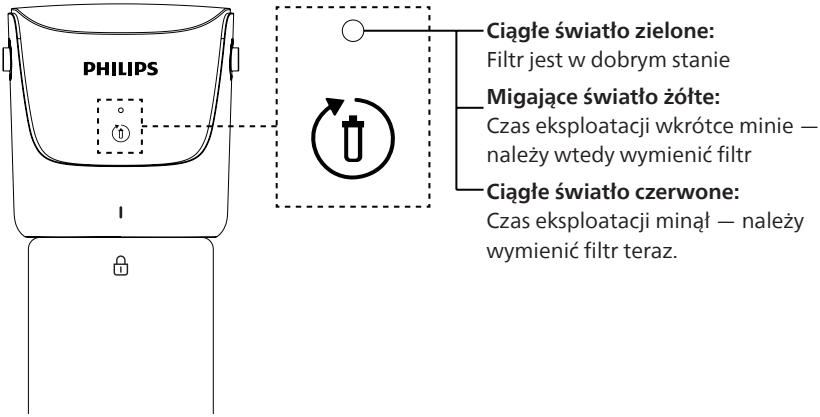

Uwaga:

- System jest wyposażony w funkcję pamięci, która automatycznie rejestruje pozostały czas eksploatacji filtra co 10 godzin. To pozwala zapobiec utracie danych dotyczących statusu filtra w przypadku wyczerpania się baterii.
- Ponadto zaleca się używanie baterii AAA przez 1–1,5 roku. Zaleca się wymianę baterii zgodnie z tym cyklem, aby zapewnić dokładne rejestrowanie i monitorowanie rzeczywistego czasu eksploatacji filtra.

Aby uzyskać optymalną wydajność, należy wymieniać filtry zgodnie ze wskaźnikiem czasu eksploatacji lub zalecanym cyklem wymiany. W przypadku znacznego spadku przepływu wody należy wymienić filtry.

Ten system może działać tylko z filtrami firmy Philips.

Filtr	Kod modelu filtra	Kod modelu systemu	Czas eksploatacji filtra
Filtr z blokiem węglowym	AUT801/10	AUT1201/10	12 miesięcy ~8000 l

* Czas eksploatacji filtra zależy od jakości lokalnej wody i sposobu użytkowania systemu. Zalecany cykl wymiany jest średnią wartością szacunkową. Jeśli jakość wody jest niska, filtr może wymagać wcześniejszej wymiany. Jeśli przepływ wody jest zauważalnie słabszy, oznacza to, że wkład filtra jest zapchany i należy go natychmiast wymienić.

3. Wymiana wkładu filtra

- Zamknij zawór zimnej wody, aby odciąć dopływ do systemu filtracji, odkręć kran i poczekaj, aż woda przestanie płynąć.
- Obróć filtr zgodnie z ruchem wskazówek zegara, aby go odblokować. Ze względu na wewnętrzne ciśnienie powietrza pociągnij mocno filtr w dół i wyrzuć go.
- **Wskazówka:** Umieść ręcznik pod systemem filtracji, aby zapobiec rozlaniu wody.

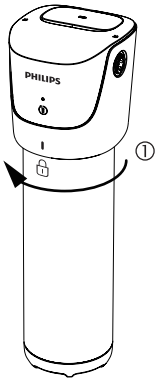

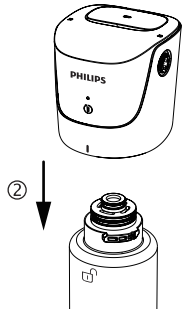

- Ustaw znacznik „ ” z boku obudowy filtra naprzeciw wyśrodkowanego znaku „ ” na głowicy filtra, a następnie włóż filtr do góry do głowicy filtra.
- Obróć filtr przeciwnie do ruchu wskazówek zegara, aby go zablokować. Znacznik „ ” z przodu filtra powinien być widoczny naprzeciwko znacznika „ ” na środku głowicy filtra.

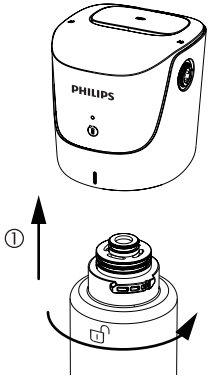

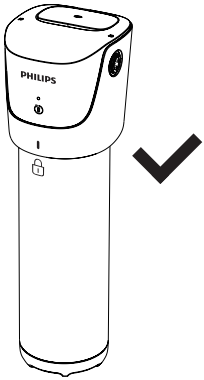

4. Resetowanie danych dotyczących filtra

- Krótko naciśnij przycisk, aby wybudzić system. W przypadku przekroczenia czasu eksploatacji filtra lampka wskaźnika będzie świecić na czerwono.
- Naciśnij przycisk i przytrzymaj go przez 3 sekundy. Lampka wskaźnika zmieni kolor na zielony, zamiga dwa razy, pozostanie włączona przez 3 sekundy, a następnie się wyłączy i przejdzie do trybu uśpienia.

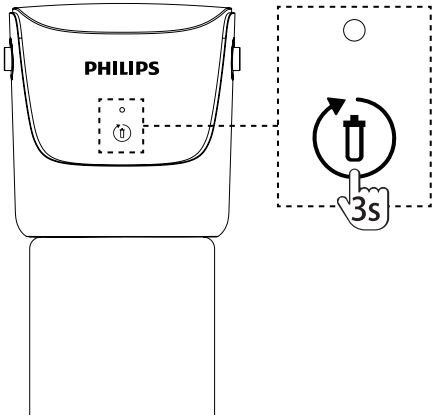

- Zeskanuj kod QR na wkładzie filtra, aby utworzyć przypomnienie o następnej wymianie filtra.
- Otwórz zawór zimnej wody, odkręć kran i puść wodę na 10 minut (może być widoczny mały czarny proszek, co jest normalne).

5. Wymiana baterii

- Jeśli wskaźnik się nie świeci ani nie reaguje na krótkie naciśnięcie przycisku zasilania, oznacza to, że baterie są wyczerpane. Należy niezwłocznie wymienić baterie.
- Po wymianie baterii system monitorowania czasu eksploatacji filtra wznowi działanie i wyświetli prawidłowy status, oparty na zapisanych danych.
- Czas eksploatacji filtra jest obliczany na podstawie skumulowanego czasu pracy. Aby uzyskać dokładne informacje o wymianie filtra, porównaj status na wskaźniku z przypomnieniem o wymianie filtra. W razie potrzeby wymień filtr, aby utrzymać dobrą jakość wody pitnej.

VIII. Rozwiązywanie problemów

Problem	Możliwe przyczyny	Rozwiązania
Z systemu nie wypływa woda	Połączenia wlotowe i wylotowe w module głównym są zamienione	Zainstaluj system ponownie zgodnie z instrukcją obsługi
	Wkład filtra nie został zainstalowany	
	Filtr jest mocno zapchany	Wymień filtr
	Zawór zimnej wody jest zamknięty	Sprawdź i otwórz zawór
Wyciek wody	Wąż lub filtr nie jest zainstalowany prawidłowo	Zainstaluj system ponownie zgodnie z instrukcją obsługi
	Gwintowany adapter nie został wkręcony do końca	Sprawdź i ponownie podłącz złączki
	Brak uszczelki w adapterze	Wymień adapter lub owiń gwint taśmą teflonową, a następnie zainstaluj ponownie.
Mniejszy przepływ przefiltrowanej wody	Czas eksploatacji filtra minął lub wystąpiła przedwczesna awaria spowodowana niską jakością wody wlotowej	Wymień filtr
	Ciśnienie wody wlotowej jest zbyt małe	Zainstaluj pompę zwiększającą ciśnienie lub tymczasowo przestań używać systemu, aż ciśnienie wody wróci do normy
	Zawór zimnej wody lub kran kuchenny nie jest całkowicie otwarty	Otwórz zawór zimnej wody lub kran, a następnie spróbuj ponownie
Niska jakość wody	Czas eksploatacji filtra minął	Wymień filtr
	System nie był używany przez długi czas (co najmniej 7 dni)	Odkręć kran i płucz system przez 10 minut
	Niska jakość wody z kranu	Sprawdź, czy jakość wody spełnia wymagania dotyczące miejskich wodociągów

IX. Gwarancja i serwis

Dodatkowe informacje lub odpowiedzi na pytania można uzyskać na stronie www.philips.com/support. Można też skontaktować się z działem obsługi klienta w swoim kraju/regionie. Jeśli w danym kraju/regionie nie ma działu obsługi klienta, należy skontaktować się z lokalnym dystrybutorem. W ciągu dwóch lat od daty zakupu dostępny jest bezpłatny serwis gwarancyjny obejmujący wszelkie uszkodzenia spowodowane przez problemy w procesie produkcyjnym oraz wszelkie uszkodzenia podzespołów powstałe podczas normalnej eksploatacji, które zostały potwierdzone przez nasz personel serwisowy. Serwis gwarancyjny nie obejmuje często wymienianych elementów eksploatacyjnych, sprzętu pomocniczego, kosztów wysyłki ani serwisu „od drzwi do drzwi". Należy przedstawić dowód zakupu pracownikom serwisu.

X. Zawartość opakowania

Nazwa części	Ilość
Głowica filtra	1×
Wkład filtra	1×
Gwintowany adapter G ½" na G ⅜"	2×
Adapter z szybkozłączką na gwint typu G ⅜"	2×
Rura PE	2 metry
Zacisk rury G ⅜"	4×
Bateria AAA (LR03)	2×
Naklejka prowadząca do wiercenia otworów	1×
Tuleja rozporowa i śruba montażowa	2 zestawy
Instrukcja obsługi	1×
Skrócona instrukcja obsługi	1×

Instrukcję obsługi należy zachować do użytku w przyszłości.
Informacje zawarte w niniejszej instrukcji obsługi mogą ulec zmianie bez wcześniejszego powiadomienia.

Specifications are subject to change without notice
www.philips.com/water

© 2026 AquaShield
All rights reserved.
Philips and the Philips Shield Emblem are registered trademarks of Koninklijke Philips N.V. and are used under license. This product has been manufactured by and is sold under the responsibility of Shanghai Aquashield Health Technology Co., Ltd., and Shanghai Aquashield Health Technology Co., Ltd. is the warrantor in relation to this product.
Rev A JUN 26