PHILIPS

# RO Dispenser

ADD6922 series








| | | |
|---|---|---|
| EN | User Manual | 1 |
| CZ | Návod k použití | 39 |
| DK | Brugervejledning | 77 |
| DE | Benutzerhandbuch | 115 |
| ES | Manual del usuario | 153 |
| FR | Manuel d'utilisation | 191 |
| IL | מדריך למשתמש | 229 |
| IT | Manuale d'uso | 267 |
| NL | Gebruikershandleiding | 305 |
| PL | Instrukcja obsługi | 343 |
| PT | Manual do Usuário | 381 |

# English

## CONTENTS


| | | |
|---|---|---|
| 1 | Important Safety Information | 1 |
| 2 | Product specifications | 5 |
| 3 | Product overview | 6 |
| 4 | Control Panel (status indicators) | 7 |
| 5 | Product setup | 9 |
| 6 | Usage instructions | 16 |
| 7 | Daily maintenance | 28 |
| 8 | Troubleshooting | 35 |
| 9 | Packing list | 37 |
| 10 | Guarantee and support | 37 |

# 1 Important Safety Information

Please adhere to the following safety instructions to ensure proper use and to prevent accidents or injuries. All safety precautions are designed to enhance your experience and maintain the longevity of the machine.

- **Authorized Accessories Only:** Only use accessories approved by the manufacturer. Using unauthorized accessories voids the warranty and may lead to malfunction.
- **Inspect After Unpacking:** Carefully inspect the machine for any damage and confirm that all accessories are included.
- **Plastic Bag Warning:** Keep plastic bags out of reach of babies and children to avoid suffocation risks.
- **Water Quality Requirements:** Use only municipal tap water with this machine to maintain optimal performance.
- **Avoid Unknown Substances:** Do not pour unknown liquids, non-municipal water, or foreign objects into the raw water tank or filtered water jug.
- **Avoid Overfilling:** Do not fill the water tank above the maximum level to prevent overflow from the outlet.
- **Handle with Care:** Always handle the machine carefully to avoid accidental dropping, which could cause injury or damage.
- **Keep Out of Reach of Children and Pets:** Position the machine in an area that is inaccessible to children and pets.
- **Supervised Use:** Children and individuals with limited ability to operate machinery should only use the machine under adult supervision.
- **Proper Placement:** Place the machine in a cool, dry indoor area away from direct sunlight, heating equipment, or high-temperature areas.
- **Avoid Combustible Gases:** Do not place the machine in areas where combustible gas leakage may occur or is likely to occur.
- **Electrical Safety:** Never plug in or unplug the power plug with wet hands to avoid electric shock.
- **Do Not Modify or Overload:** Do not attempt to disassemble, modify, or place heavy objects on the machine, as this may damage the water purifier.

- **Extended Non-Use:** If the machine will not be used for an extended period, disconnect the power supply and empty both the tap water tank and the filtered water jug.
- **Temperature Guidelines:** The machine operates effectively with water inlet temperatures between 5–38°C. Temperatures above 38°C can damage the filter, while temperatures below 5°C may cause freezing and component damage.
- **Indoor Use Only:** This machine is intended for indoor use only and must be connected to a properly grounded three-core socket.

## User Safety and Accessibility Guidelines

- This appliance is not intended for use by individuals (including children) with reduced physical, sensory, or mental capabilities, or lack of experience and knowledge, unless supervised by a responsible person.
- Children aged 8 and above and vulnerable individuals may use the machine only with proper supervision and instruction to ensure safe usage.
- Children should not play with the machine, and maintenance tasks should not be performed by children without supervision.

## Additional Precautions

- **Water Replacement:** Replace the water in the 5L tap water tank with fresh water before first-time use or after extended periods of non-use.
- **Use Authorized Parts:** For filter maintenance, use only Philips-approved replacement parts.
- **Cleaning Instructions:** Avoid using gasoline or other organic solvents to clean the exterior of the machine. Disconnect the power before cleaning, and use a damp cloth to gently wipe the surface.
- **Malfunction Protocol:** If a malfunction occurs, unplug the machine immediately and discontinue use until it is repaired.
- **Product Updates:** There may be slight differences between the manual and the actual product due to upgrades. Always refer to the actual product for accurate information.
- **Hot Water Warning:** If hot water is dispensed first, followed by ambient or warm water, residual hot water may still come out. To prevent scalding, allow ambient water to flow for 10 seconds before dispensing at the desired temperature.

- **Filtered Water Jug:** If the machine has been unused for more than 24 hours, it is advisable to empty the filtered water jug before use.
- **Power Cord Safety:** If the power cord is damaged, stop using the machine immediately. The power cord should only be replaced by authorized professionals to avoid hazards.
- **Unauthorized Repairs:** Do not attempt to disassemble or repair the machine yourself. Only authorized personnel should perform repairs to prevent potential risks.
- **Liability Disclaimer:** The manufacturer is not responsible for any consequences resulting from failure to follow the safety precautions listed above.

## Intended Use in Residential and Commercial Settings

This appliance is suitable for use in:

- Staff kitchen areas in offices, shops, and similar environments.
- Farmhouses, hotels, motels, and other residential settings.
- Bed and breakfast establishments.
- Catering and other similar non-retail applications.

## Safety Warnings and Usage Precautions

- Avoid spillage on the connector.
- Misuse may lead to injury; handle with care.
- Heating element surfaces may retain heat after use.
- Only use potable water.
- Keep ventilation openings clear and unobstructed.
- Do not use non-recommended methods to accelerate defrosting.
- Avoid damaging the refrigerant circuit (if applicable).
- Do not use electrical appliances inside the food storage compartment unless recommended by the manufacturer.
- Do not store flammable items, such as aerosol cans, in the appliance.
- Position the appliance so that the power cord is not trapped or damaged.

- Avoid placing multiple portable sockets or power supplies behind the appliance.

## Food Safety and Cleaning Guidelines

To avoid food contamination:

- Regularly clean surfaces that come into contact with food and accessible drainage systems.
- If water tanks are unused for 48 hours, clean them; flush the water system if unused for 5 days.
- If the appliance is left empty for a long time, switch it off, clean, and dry it to prevent mold growth.



[symbol ISO 7010 W021 (2019-07)]

Warning: Risk of fire / Flammable materials

# Warning!

Refrigerators contain refrigerant and gases in the insulation. Refrigerant and gases must be disposed of professionally as they may cause eye injuries or ignition. ensure that tubing of the refrigerant circuit is not damage prior to proper disposal.

| | |
|---|---|
| 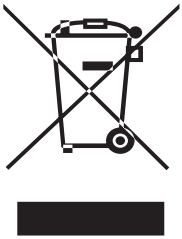 | This marking indicates that this product should not be disposed with other household wastes throughout the EU. To prevent possible harm to the environment or human health from uncontrolled waste disposal, recycle it responsibly to promote the sustainable reuse of material resources. To return your used device, please use the return and collection systems or contact the retailer where the product was purchased. They can take this product for environmental safe recycling. |

# 2 Product specifications

| | |
|---|---|
| Product name | Philips Water Dispenser |
| Product model | ADD6922CG/90; ADD6922DG/90<br>ADD6922CG/97; ADD6922DG/79<br>ADD6922CG/10; ADD6922DG/10 |
| Rated voltage | 220-240V |
| Rated frequency | 50-60Hz |
| Rated heating power | 2050-2400W |
| Rated cooling power | 100W |
| Rated cooling current | 0.6A |
| Climate class | ST/N/SN/T |
| Refrigerant | R600a, 21g |
| Rated total water production | 2000L |
| Rated water flow rate | 0.2L/min |
| Applicable water source | Municipal tap water |
| Applicable water temperature | 5-38°C |

# 3 Product overview

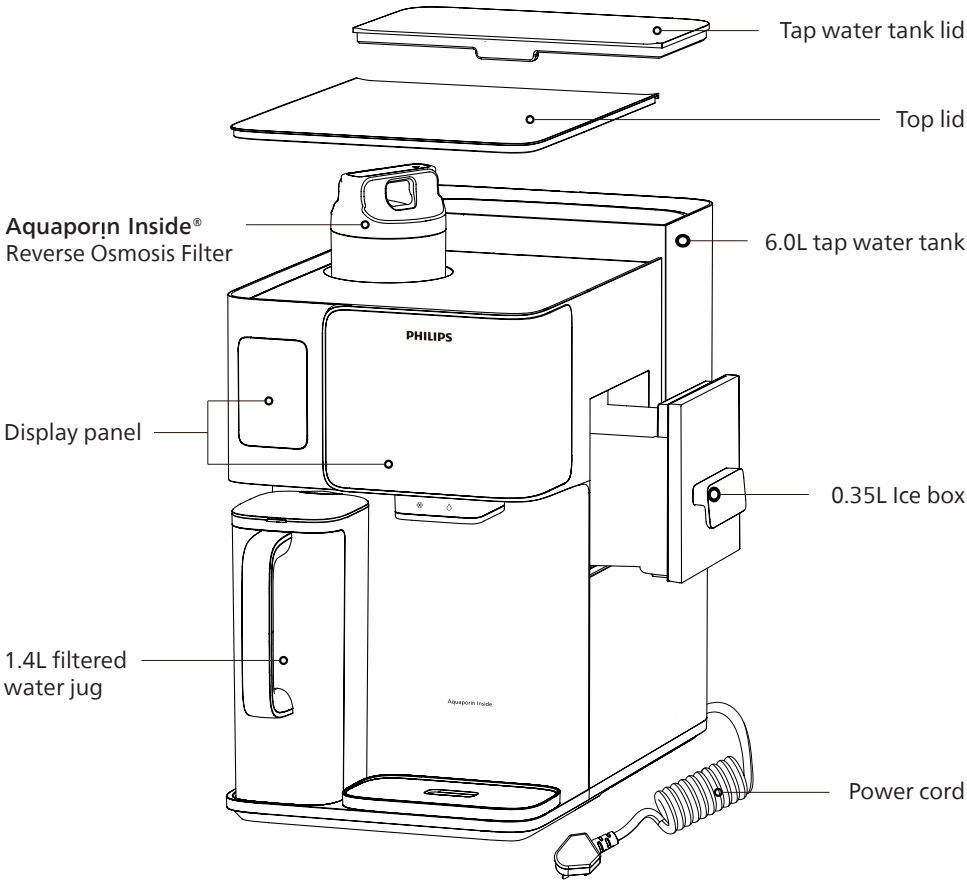

# 4 Control Panel (status indicators)

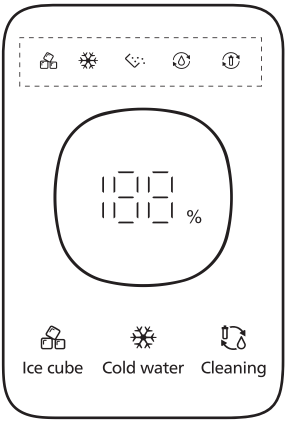





## 4.1 Water-cooling and Ice-making status indicators

| Status | | Meaning |
|---|---|---|
| | Flashing | Ice cubes making in process |
| | Constant light | Ice cubes making completed |
| | Flashing | Chilled water making in process |
| | Constant light | Chilled water making completed |
| | Flashing | Empty the ice box in process |
| | Flashing | Waterway cleaning in process |
| | Flashing | Filter flushing in process |

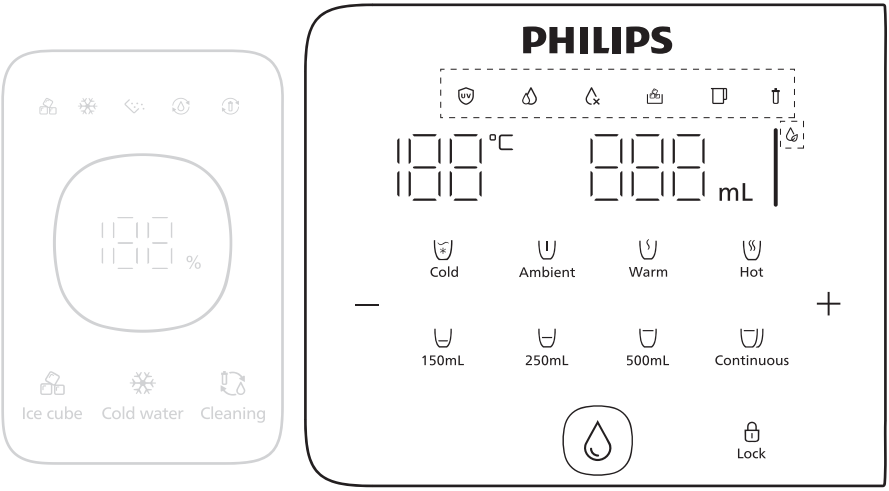


## 4.2 Water-filtration and Water-quality status indicators

| Status | | Meaning |
|---|---|---|
| | Constant white light | UV sterilization in process. |
| | Constant white light | Filtration in process |
| | Flashing white light | The filtration process is on going, so there isn't enough water in the filtered jug to be taken from the water outlet yet. |
| | Flashing white light | The tap water in the tap water tank has not been replaced for a long time. |
| | Flashing red light | The tap water in the tap water tank is at a low level or the water quality is poor, please empty the remaining water in the tank and refill it with fresh tap water |
| | * The remaining water in the tap water tank will be a mixture of RO drain water and fresh tap water. The tap water tank should always be fully emptied before refilling it with fresh tap water. | |
| | Constant white light | Ice box is in place. |
| | Flashing white light | Ice box is not in place. Please put it back in time after taking out the ice. |
| | Constant white light | Filtered water jug is in place. |
| | Flashing white light | Filtered water jug is not in place. Please put it back before dispensing water. |
| | Flashing red light | The water quality is in low level and recommended to discard the water in the filtered water jug and filtered it again |
| | Constant white light | Filter is within its lifespan, feel free to use. |
| | Flashing red light | The filter lifespan has almost expired. It is necessary to promptly purchase a replacement filter. |
| | Constant red light | The filter lifespan has expired. It is crucial to replace the filter promptly. |
| | White light | The water quality is good and safe to drink. |
| | Yellow light | Recommended to discard the water in the filtered water jug and run the filtration process again. |

# 5 Product setup

## Preparation:

### Product Placement:

Place the dispenser at least 20 cm away from the wall to ensure optimal cooling.

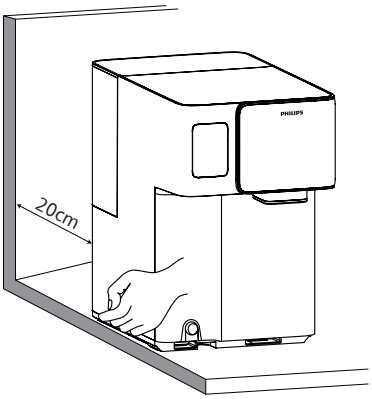


### Installing the Water Tray:

1. Insert the water tray base into the slot on the main unit.

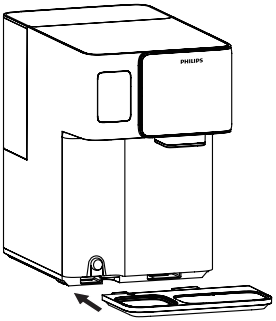

2. Align the tray's buckle with the base and firmly press to insert.

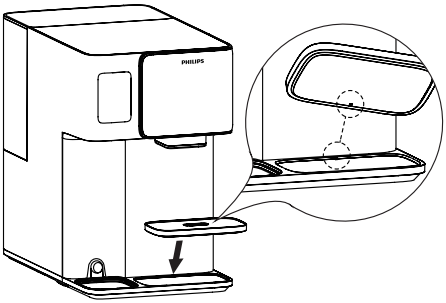

## Installing the Filtered Water Jug:

- **Align the Water Jug:** Hold the filtered water jug vertically.
- **Insert the Jug:** Carefully insert the jug into the main body of the unit.
- **Ensure Proper Fit:** Push the jug all the way in until you feel it securely slot into place.
- **Check for Flat Placement:** Make sure the jug is resting flat and snugly within the unit, with no gaps or tilting.

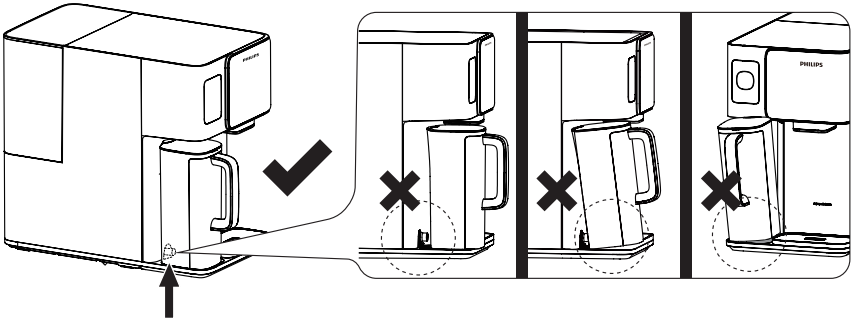

## Status Check:

After the unit is powered on and the filtered water jug is installed, you can hear a "beep" prompt, and at the same time, the "□" changes from "- □ -" to "□".

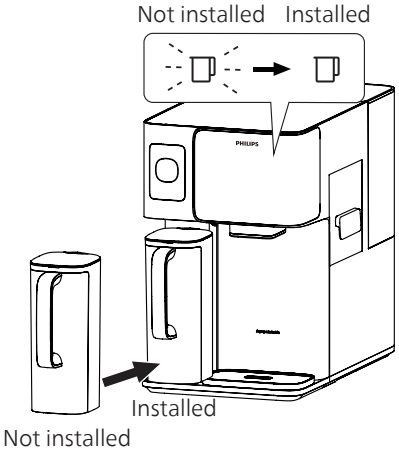

## 2 hours wait before cooling activation

For optimal performance, please allow the product to remain powered on for at least 2 hours before activating the cooling function. As the product includes a compressor-based refrigeration system, it may have experienced movement during transportation, which could impact its operation if not allowed time to settle. To protect the system, the cooling function is automatically disabled for the first 2 hours after the initial power-on. During this settling period, you may still use other functions of the product as normal.

## Water Flushing (Before First Use)

To ensure optimal performance, follow these flushing steps before using the dispenser for the first time or after replacing the filter.

- Place the product in a location away from direct sunlight to prevent microorganism growth.

### Flushing Process:

**1. Fill the Tap Water Tank:**

- Open the lid and remove the water tank from the machine.
- Fill the tank with fresh tap water, ensuring it does not exceed the maximum fill line.
- Place the water tank back into the machine and secure the lid firmly.

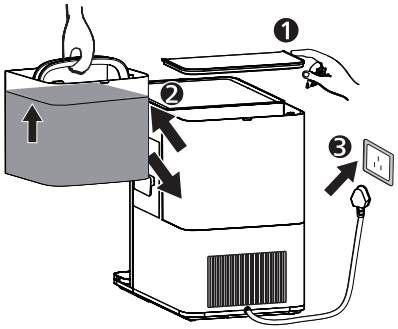

**2. Start the Flushing Process:**

- After placing the filtered water jug into the machine, press and hold the "Cleaning" button for 3 seconds

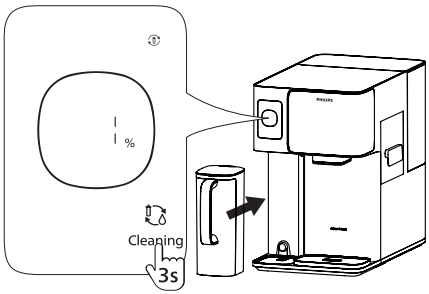


- When you hear a "beep" the flushing process will begin.

**Important:**

Ensure the filtered water jug is properly seated in its slot. If not positioned correctly, water filtration may be ineffective, or leakage could occur.

- During the process, from 0% to 60%, you will see the percentage indicator flash and hear 3 beeps. At this point, please empty the filtered water jug.

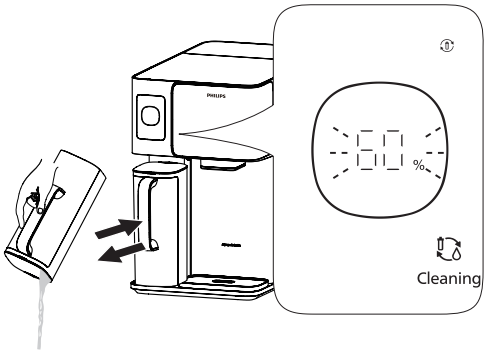

- When the "$\triangle_x$" indicator flashes and the product emits a "beep beep beep" sound, empty the water from the tap water tank, refill it with tap water up to the Max line, and place the tap water tank back

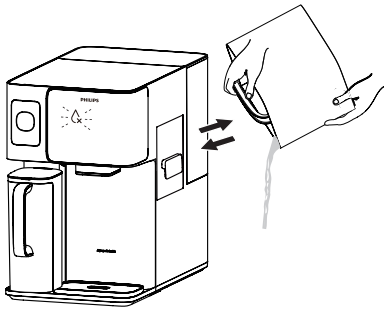

**Important:**

Do not add water directly to the tap water tank, otherwise the appliance will not recognize that the water has been refreshed.

- When the progress reaches "90%", and "(◊)" indicator flashes, you will hear 3 beeps. There is no need to empty filtered water jug at this stage. Place a container with a volume of no less than 2 liters under the water outlet and press "(◊)" .

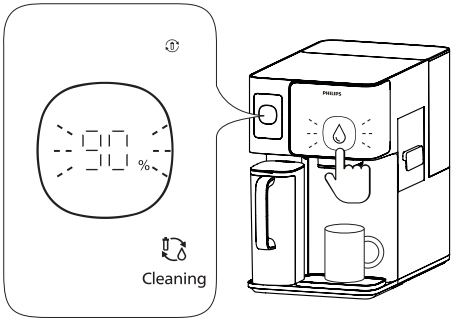


**Reminder:**

During this period, you can press "(◊)" to pause the water dispensing.

- The screen displays 100% to indicate the completion of flushing. You can now start using the product.

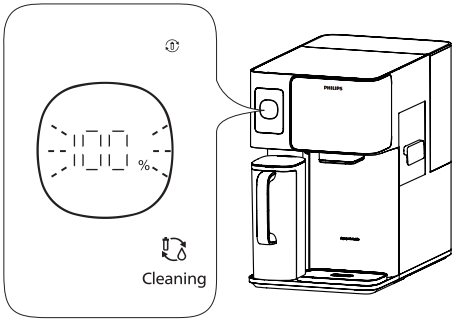


**Reminder:**

If you exit the flushing program, "(💧)" and "⁘" will flash. At this time, you need to press "(💧)" to empty the cooling tank.

## Important Notes for Flushing:

- Do not exit or unplug the power supply during the flushing process.
- If you hear sounds during flushing, it indicates that the machine is operating correctly. The flushing process will stop automatically once it reaches 100%.
- If you need to exit the flushing process, you may press and hold the cleaning button for 3 seconds. However, doing so is not recommended.
- During the water dispensing process between 90% and 100%, a suction sound may be heard. This is normal and nothing to be concerned about.
- If you notice any water leaking, hear abnormal sounds, sense burning smells or see smoke, immediately disconnect the power and contact customer service.
- If the water in the tank or jug appears cloudy or milky, this is due to microbubbles created by the filter and is a normal occurrence.
- If you observe black particles, this is likely residual activated carbon from the filter and is also normal.

# Boiling Point Calibration

## Check and Adjust the Local Boiling Point:

To prevent excess steam, ensure the local boiling point is properly calibrated. This is crucial to avoid excessive steam during the process.

## Automatic Boiling Point Calibration:

- When extracting hot water (100°C) for the first time, the machine will automatically calibrate the boiling point.
- The calibration process takes approximately 60 seconds.
- **Important:** Place a container with a capacity of at least 500 ml under the nozzle during the calibration process to catch the water. Be cautious of steam to avoid burn hazards.

**Important Notes:**

- Once calibration is complete, the machine is ready for normal use.
- Ensure the water jug is full before performing this calibration (the water-making light should be off).
- During the calibration process, boiled water will flow from the nozzle, and there may be steam ejection. Stay cautious to prevent burns.

# 6 Usage instructions

## 6.1 Ice Cubes and Chilled Water Production

Note: Activating the ice cubes production will also activate the chilled water production.

### A. Activate Ice cube & Chilled Water production

Press and hold the " Ice cube " button for 3 seconds. The " " and " " flashes, confirming that the function is activated.

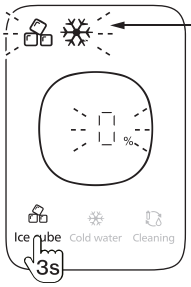


| Status | | Meaning |
|---|---|---|
| | Turn off | Ice making function is not activated. |
| | Flashing | Ice making in process. |
| | Turn off | Chilled water making function is not activated. |
| | Turn off | Chilled water making in process. |

### B. Ice Cubes production cycles (batches)

The "%" indicator shows the progress of each batch.
When the progress reaches 100%, that means one batch of ice cubes is complete.

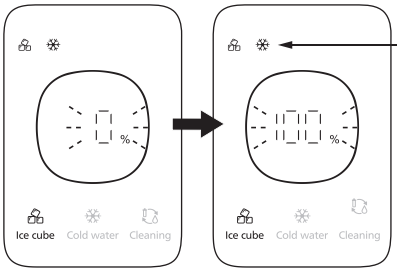


| Status | | Meaning |
|---|---|---|
| | Flashing light | Ice cube making cycle in progress. |
| | Constant light | Ice box is at full capacity. Ice cube making cycle completed. |
| | Flashing light | Water chilling process in progress. |
| | Constant light | Water in chilled water tank has reached 5°C. Chilling function paused. |

## C. Auto re-start of ice cube production cycles

- After the ice cubes are being taken or chilled water is dispensed, the machine willautomatically refill the ice box and/or chilled water tank.
- The "" or "" indicator will flash while refilling.
- Wait until the indicator stays on steadily, which means the ice cubes or chilled water are ready again.

**Important Note:**

- Not recommended to take out ice cubes or chilled water during the ice-making process to ensure efficiency.
- The first ice-making cycle takes about 70-110 minutes, depending on the room temperature.
- The speed of making chilled water depends on the temperature of the tap water.

## D. Taking Ice Cubes

1. Wait for the "" light to turn on, then pull out the ice box from the side.

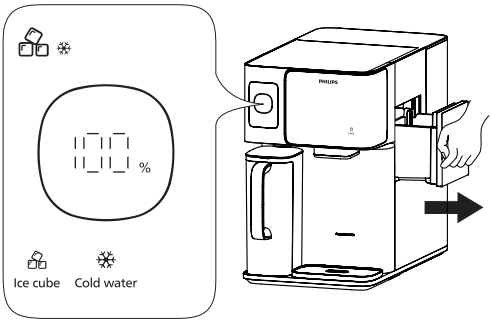


2. Take out the ice cubes you need, then quickly return the ice box to the machine.

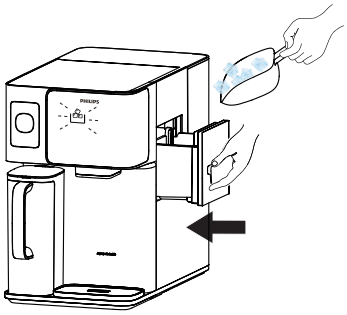

**Reminder:**

If the ice box did not put back for a long time, the product will prompt three "beep" sounds, ice cube making function will be pause.

**Important Note:**

- Be careful not to dirty the ice box or place other food inside.
- Always return the ice box promptly to maintain the cold temperature.
- If the ice box is out for too long, there may be a delay before the ice-making function resumes, which is normal.

## E. Extracting chilled water

1. Wait until "❄" lights up, short press "Cold".

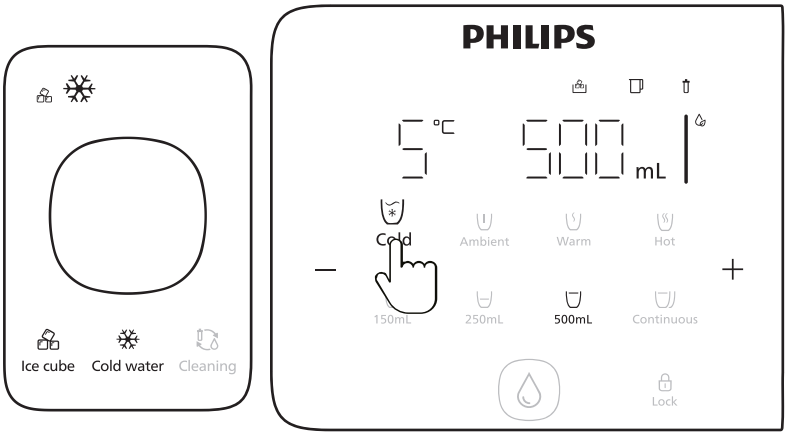


2. Choose water volume and press "💧" to extract chilled water.

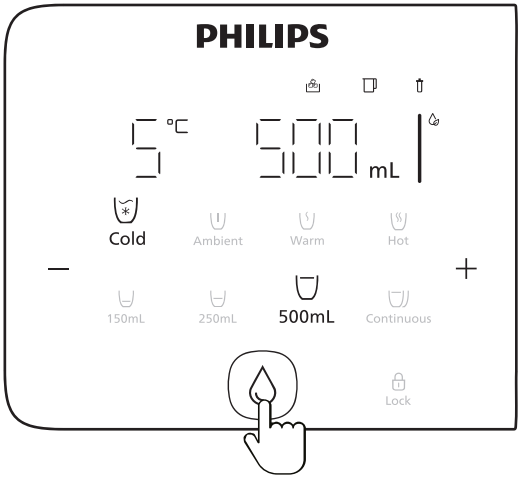


**Important Note:**

The chilled water's minimum temperature is 5°C. If the "❄" is flashing, the chilled water is still being processed. Taking the chilled water at this time will result in a temperature higher than 5°C.

## How to stop ice cubes and chilled water production:

When you turn off the ice-making function, the machine will stop making both ice cubes and chilled water.

Follow the steps below to empty the chilled water tank and ice box completely to prevent bacterial growth.

**1. Empty the Cooling Tank and Ice Box:**

- Place a large container under the water outlet. Press and hold " Ice cube " for  seconds until "⁘" and "(💧)" flash. Then press "(💧)" briefly to start draining the water. Wait until the progress reaches 100%.

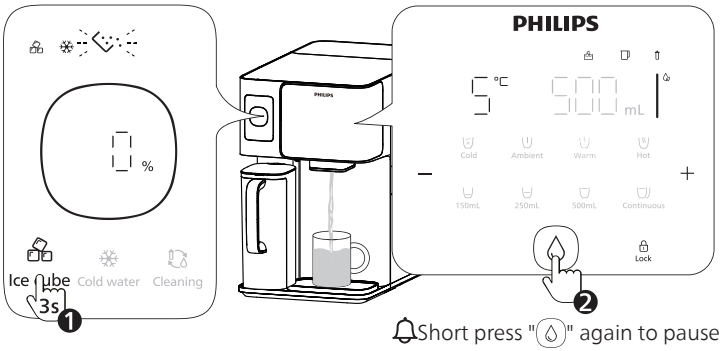


- While the water is draining, take out the ice box and pour out the ice cubes.

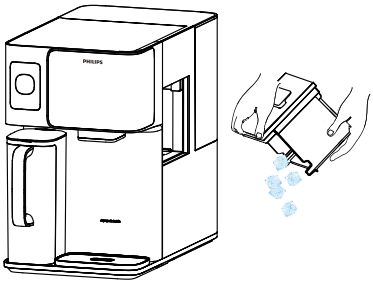

**2. Clean the Ice Box:** Wipe the ice box with a clean cloth, then place it back.

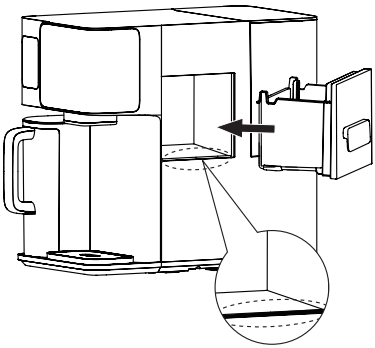

**3. Confirm complete:** After the emptying progress reaches 100%, "", "", "" will light out and the ice cubes making function will be turned off.

**Important Note:**

- Exit the Emptying Process: If you want to stop the emptying process, press and hold " Ice cube " for 3 seconds. The ice-making function will then resume.
- Do Not Unplug: Avoid unplugging the power during emptying. If you do, the emptying will stop, and the ice-making will continue when the power is turned back on.
- Normal Sound: A sound will be heard during the emptying process - this is normal. The sound will stop once the emptying reaches 100%.

# Using Chilled water function

When the chilled water function is on, the machine will only make chilled water, not ice cubes.

## How to start chilled water production (without ice cubes production)

**1. Activate Chilled Water Function:** Press and hold "Cold water" for 3 seconds until "❄" flashes. This means the chilled water function is now active.

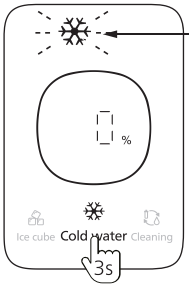


| Status | | Meaning |
|---|---|---|
| ❄ | Turn off | Chilled water making function is not activated |
| | Flashing | Chilled water making in process |

**2. Chilled Water Ready:** When the progress reaches 100%, the chilled water is ready.

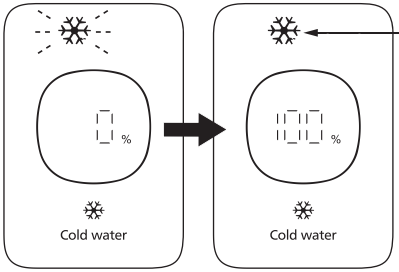


| Status | | Meaning |
|---|---|---|
| ❄ | Light off | Chilled water making function is not activated |
| | Flashing light | Chilled water making in process |
| | Constant light | Water in chilled water tank has reached 5°C. Chilling function paused |

Refer to the status indicator light to understand the status of the cold water.

## Extracting chilled water

1. Wait until "❄" lights up, short press "Cold" .

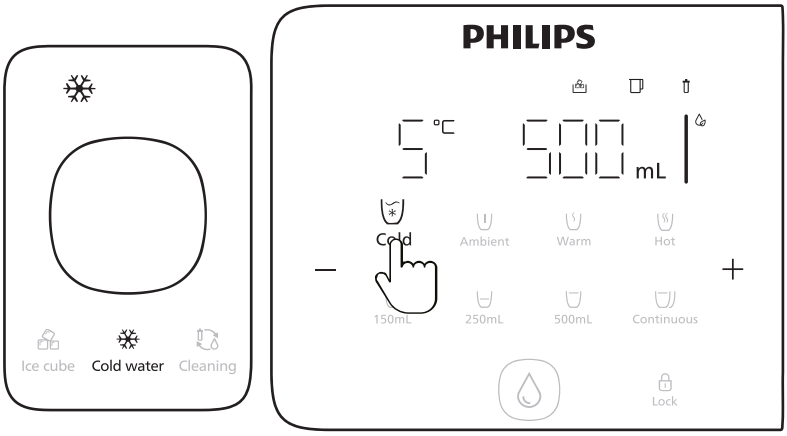


2. Choose water volume and press "💧" to extract chilled water

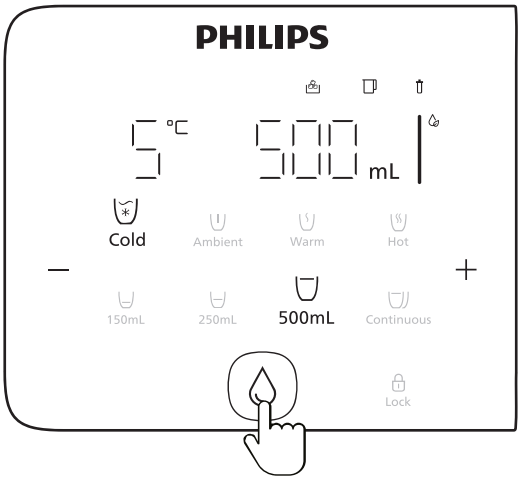


**Important Note:**

- The chilled water's minimum temperature is 5°C. If the "❄" is flashing, the chilled water is still being processed. Taking the chilled water at this time will result in a temperature higher than 5°C.
- Once the cooling is completed, if you take out chilled water, the machine will automatically refill the tank. The "❄" will flash while it's refilling. Wait until it stays on steady, which means the chilled water is ready again.

## Stop chilled water production

When you turn off the chilled water function, the machine will stop making chilled water.

Follow the steps below to empty the chilled water tank and ice box completely to prevent bacterial growth.

**1. Empty the Cooling:**

- Place a large container under the water outlet. Press and hold "Cold water" for 3 seconds until "⁘" and "(💧)" flash. Then press "(💧)" briefly to start draining the water. Wait until the progress reaches 100%.

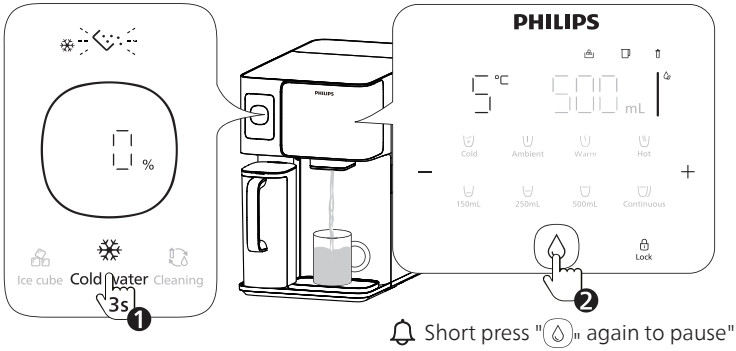


- After the emptying progress reaches 100%, "❄" will light out and the chilled water function will be turned off.

**Important Note:**

- Exit the Emptying Process: If you want to stop the emptying process, press and hold "Cold water" for 3 seconds. The ice-making function will then resume.
- Do Not Unplug: Avoid unplugging the power during emptying. If you do, the emptying will stop, and the ice-making will continue when the power is turned back on.
- Normal Sound: A sound will be heard during the emptying process - this is normal. The sound will stop once the emptying reaches 100%.

# 6.3 Ambient to Hot Water Production

## Choose your preferred temperature and volume

**1. Unclock the machine:** Press the " Lock " to unlock.

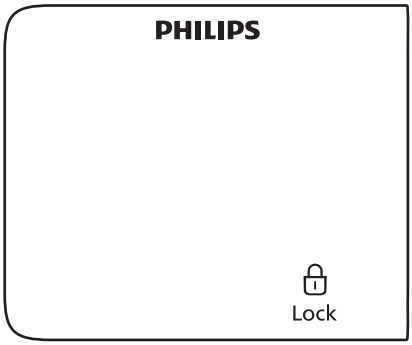


**2. Adjust Water Temperature:**

- Press " Ambient " to select Ambient water;
- Press " Warm " repeatedly to choose a temperature between 45°C and 55°C;
- Press " Hot " repeatedly to choose a temperature between 85°C and 100°C

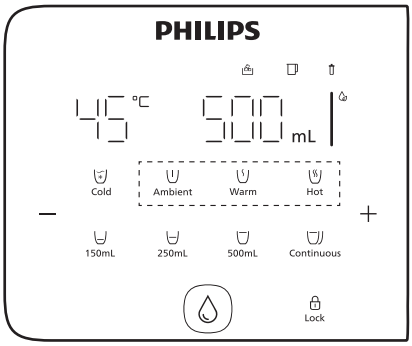


**3. Set More Temperature Options:**

- Select a temperature key, then press " - " or " + " briefly to increase or decrease the temperature.

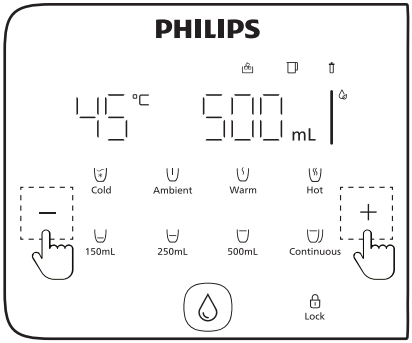

**4. Adjust Water Volume:**

- Press " 150mL " to toggle between 150mL and 120mL.
- Press " 250mL " to toggle between 250mL and 350mL.
- Press " 500mL " to select 500mL.
- Press " Continuous " for continuous water dispensing.

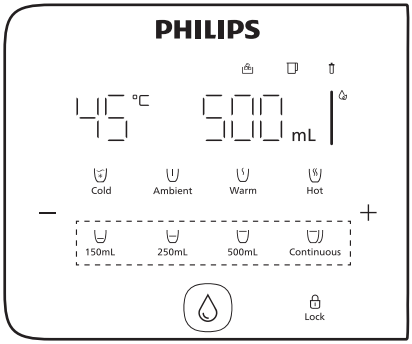


**5. Set More Water Volume Options:**

- Press and hold " - " or " + " to increase or decrease the water volume.

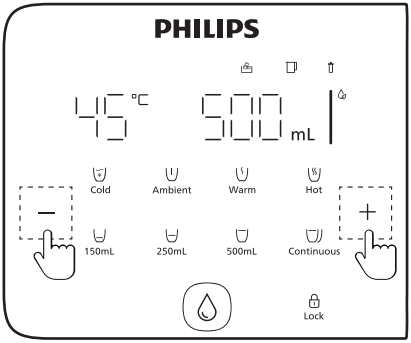


- Press " Lock " and " " to dispense hot water. Press again or any other button to stop.
- Ambient water can be dispensed directly without pressing " Lock "

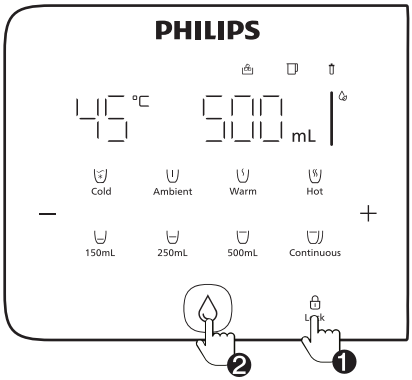


**Important Note:**

- Press the " Lock " for 3 seconds to disable/enable the safety lock.
- Press and hold the " Hot " and " 500mL " buttons for 3 seconds to disable/enable the beep sound prompt.

## 6.4 Raw water refresh and refill

### Water Change Reminder:

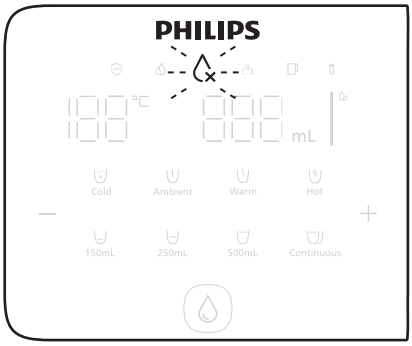


The machine will prompt you to change water when:

- The tap water tank has not been refilled within 48 hours.
- The TDS value of the tap water is high.
- The water quality level in the tap water tank is low.

### Steps to Change Water:

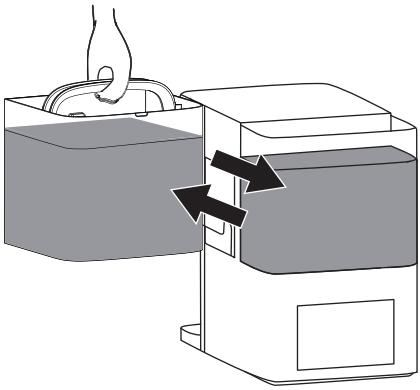

1. Open the lid of the tap watertank.
2. Lift the tank out and discard any remaining water.
3. Refill the tank with fresh tap water and place it back in the machine, making sure the lid is closed securely.

**Important Note:**

Always empty the tank before adding fresh water.

# 7 Daily maintenance

## Waterway Cleaning

### Water Change Reminder:

The machine will prompt you to cleaning the waterway when:

- The product hasn't been used for over a week or if it has been used continuously for a month
- Reuse the dispenser after long period of disuse.

### Steps to do Waterway Cleaning:

**1. Cleaning preparation:**

Fill the tap water tank with tap water, place it back in the machine, and put the lid on properly.

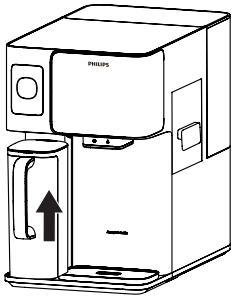


- Wait until the filtered water jug is full and the "" light turns off. The cleaning function won't work until this happens.

**2. Set Up for Cleaning:**

- Place a container (at least 2 liters) under the water outlet. Short press the "Cleaning", then "Lock", and "(water drop)" buttons to start the cleaning process.

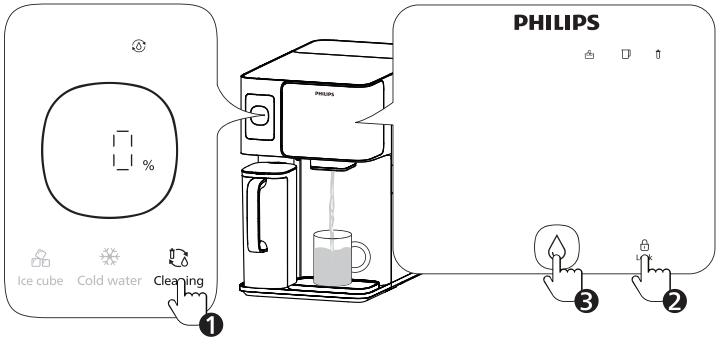


- During cleaning, short press "(water drop)" to pause. To exit the cleaning process, short press the "Cleaning" again

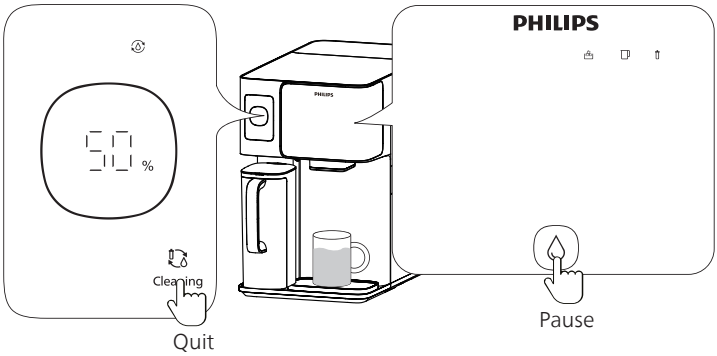

**3. Complete Cleaning:** When the "100%" indicator flashes, the cleaning process is finished.

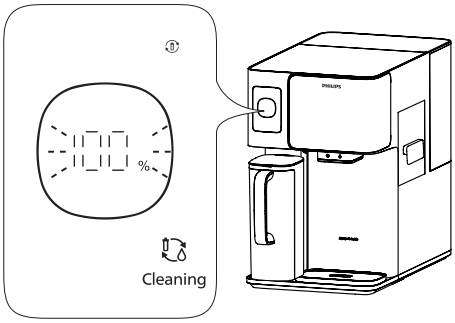


**Important Note:**

- If the ice cube/chilled water function is off: The machine will dispense 1000ml of water (ambient and hot) to flush the hot water line.
- If the ice cube/chilled water function is on: The machine will dispense 2000ml of water (ambient and hot) to flush both the cold and hot water lines.

## Clean the Tap Water Tank and Filtered Water Jug:

If you see obvious impurities at the bottom of the tap water tank or filtered water jug, rinse them with water and clean them using a cleaning brush.
It's recommended to clean both the tap water tank and the filtered water jug with a brush* at least once a week.

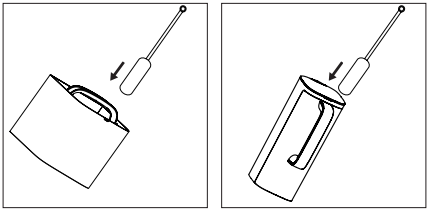

**Important Note:**

Do not put the tap water tank or the filtered water jug in the dishwasher.

* Please buy the cleaning brush yourself.

# Descaling of tap water tank

## Steps to do Descaling:

**1. Empty the Tap Water Tank:** Remove and empty the tap water tank.

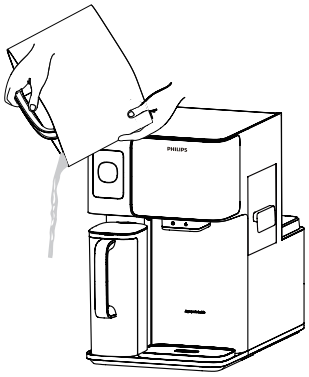

**2. Prepare Cleaning Solution:** Fill the tap water tank to the half and add 30 g of citric acid*. Stir lightly, then let it soak for 2 hours.

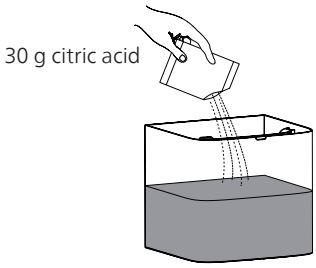


**Important Note:**

Do not place the tap water tank back in the dispenser during this time.

3. **Rinse and Refill:** After 2 hours, discard the citric acid solution. Clean the entire tank with tap water, making sure to rinse it thoroughly. Refill the tank with fresh tap water and place it back into the dispenser.

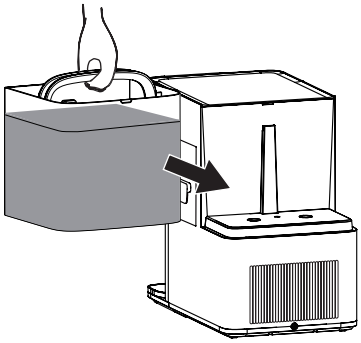

* Please buy the citric acid yourself.

## Storage of the filter cartridge (before 7+days non-use)

If the system will not be used for over 7 days, please follow these steps:

1. Empty the water tank and filtered jug: Drain both the tap water tank and the filtered water jug.
2. Disconnect the power supply: Unplug the machine from the power source.
3. Store the filter element: Seal the filter element and place it in the refrigerator's fresh compartment (temperature between 2-5°C).

**Important Note:**

- Do not store the filter in the freezer.
- Rinse before use: When you use the machine again, follow the rinsing procedure to prepare it for use.

# Filter replacement

## Filter Replacement Guidelines

Replace the filter cartridge when the "⇑" indicator flashes on the display panel or based on the recommended cycle.

| Name | Model | Suggested Replacement Cycle |
|---|---|---|
| **Aquaporin Inside**® Reverse Osmosis Filter | ADD583 | 1 year |

❗ Only the orginal Philips filter cartridge can be used for replacement.

## Steps to Replace the Filter:

1. Power off the machine and remove the water tank.

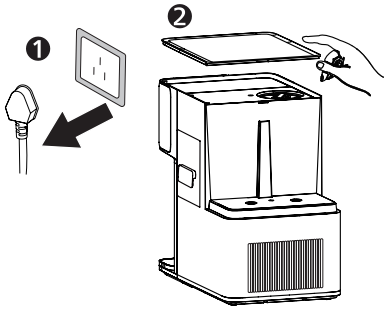


2. Use the filter wrench (provided with the replacement filter) to twist the old filter counterclockwise to the "🔓" position and remove it.

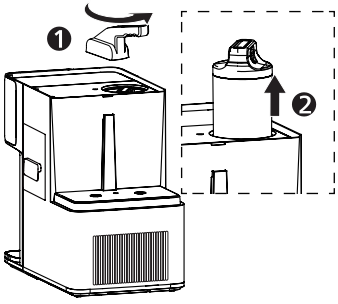

3. Insert the new filter into the holder and twist it clockwise to the "". Replace the water tank and power on the machine.

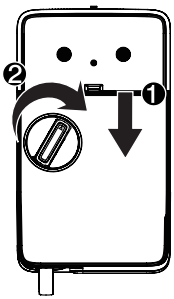


4. Reset the filter indicator by pressing and holding the " 250mL " + " 500mL " button for 3 seconds until the "" turns white.

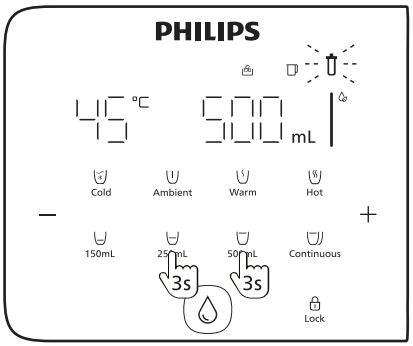


**Important Note:**

- Do not store the filter in the freezer.
- Rinse before use: When you use the machine again, follow the rinsing procedure to prepare it for use.

# 8 Troubleshooting

| Error | Causes | Solutions |
|---|---|---|
| E01: Cannot extract hot water. | Tap water temperature exceeds 38°C. | Make sure the tap water temperature does not exceed 38°C. |
| E02: Cannot extract hot water. | Abnormal alarm from the water outlet temperature probe. | When the filtration is completed, extract 500ml of ambient water and try extracting the hot water again. Please contact customer services if the problem cannot be solved. |
| E04: Cannot extract hot water. | Abnormal heating alarm. | When the filtration is completed, extract 500ml of ambient water and try extracting the hot water again. Please contact customer services if the problem cannot be solved. |
| E06: The product is unable to filter and dispense water normally. | Abnormal water filtration alarm. Filter not installed properly or clogged. | Check if the filter is installed properly or clogged. If the filter is clogged, please replace it. |
| EU: Communication abnormality of the product. | Abnormal communication signal within the product's electronic control board. | Turn off the power for 1-2 minutes, and then reconnect the power. |
| Unable to dispense water. | Filtered water jug is out of water. | If " " is flashing, wait for it to stop flashing before dispensing water normally. |
| | Filtered water jug is not installed properly. | Check if the filtered jug is installed properly. |
| | Tap water tank is not installed properly. | Check if the tap water tank is installed properly. |
| Cannot filter water. | Tap water tank is at a low water level, and " " flashes red. | Empty the water in the tap water tank completely, and then refill it with tap water. |
| | Filtered water jug is not installed properly. | Check if the filtered jug is installed properly. |
| | Tap water tank is not installed properly. | Check if the tap water tank is installed properly. |

| Error | Causes | Solutions |
|---|---|---|
| Water leakage. | Water overflows from the water drip tray. | Empty the water drip tray. |
| | The sealing valve at the bottom of the tap water tank is blocked. | Hold the sealing valve with a thimble or a finger to remove the blockage. |
| | Filtered water jug not installed properly. | Ensure that the filtered water jug or the tap water tank is installed properly. |
| Odd taste of the water. | The new dispenser hasn't been cleaned. | Follow the cleaning procedures for the first time use. |
| | Filtered cartridge is not changed as required. | Change the flter cartridge. |
| Leakage of electricity. | Bad grounding and the power cord is damaged. | Three-core plug with reliable grounding must be used. Please contact customer services. |
| Buttons/display screen does not respond. | System malfunction or hardware damage. | Turn off the power for 1-2 minutes, and then reconnect the power. |

# 9 Packing list

| | |
|---|---|
| Dispenser (with 1 filter inside) | ×1 |
| Water drip tray | ×1 |
| Filtered water jug | ×1 |
| User manual | ×1 |
| Quick start guide | ×1 |
| Filter replacement guide | ×1 |
| Unpack instruction | ×1 |

# 10 Guarantee and support

If you need information or have any questions, please visit www.philips.com/support or contact the consumer service center in your country/region. If there is no consumer service center in your country/region, please contact your local distributor.

Within two years from the date of purchase, you will receive free warranty service for any damage caused by manufacturing process problems, or any damage to components under normal use conditions confirmed by our maintenance service personnel.

Warranty service excludes frequently replaced consumables, auxiliary equipment, shipping costs and door-to-door service. Please show proof of purchase to service personnel when servicing.

# Česky

## OBSAH


| | | |
|---|---|---|
| 1 | Důležité bezpečnostní pokyny | 40 |
| 2 | Specifikace produktu | 44 |
| 3 | Přehled produktu | 45 |
| 4 | Ovládací panel (indikátory stavu) | 46 |
| 5 | Nastavení produktu | 48 |
| 6 | Pokyny k použití | 55 |
| 7 | Denní údržba | 67 |
| 8 | Řešení problémů | 74 |
| 9 | Seznam položek | 76 |
| 10 | Záruka a podpora | 76 |

# 1 Důležité bezpečnostní pokyny

Dodržujte následující bezpečnostní pokyny, abyste zajistili správné používání produktu a předešli nehodám nebo zraněním. Všechna bezpečnostní opatření jsou navržena tak, aby zlepšila používání a zajistila dlouhou životnost přístroje.

- **Pouze autorizované příslušenství:** Používejte pouze příslušenství schválené výrobcem. Použití neautorizovaného příslušenství vede k neplatnosti záruky a může způsobit poruchu.
- **Kontrola po vybalení:** Pečlivě zkontrolujte, zda není přístroj poškozen, a přesvědčte se, že bylo dodáno veškeré příslušenství.
- **Varování ohledně plastových sáčků:** Plastové sáčky uchovávejte mimo dosah kojenců a dětí, abyste předešli riziku udušení.
- **Požadavky na kvalitu vody:** Pro zachování optimálního výkonu používejte s tímto přístrojem pouze vodu z obecního vodovodu.
- **Vyhněte se neznámým látkám:** Do nádržky na nefiltrovanou vodu ani do džbánu na filtrovanou vodu  nenalévejte neznámé tekutiny a vodu, která není obecní, ani tam nevkládejte cizí předměty.
- **Vyhněte se přeplnění:** Nenaplňujte nádržku na vodu nad maximální hladinu, aby nedošlo k přetečení vody z vývodu.
- **Opatrné zacházení:** S přístrojem vždy manipulujte opatrně, abyste zabránili náhodnému pádu, který by mohl způsobit zranění uživatele nebo poškození přístroje.
- **Uchovávejte mimo dosah dětí a domácích zvířat:** Přístroj umístěte na místo, které je nepřístupné dětem a domácím zvířatům.
- **Používání pod dohledem:** Děti a osoby s omezenou schopností ovládat přístroje by měly produkt používat pouze pod dohledem dospělé osoby.
- **Správné umístění:** Přístroj umístěte na chladné a suché místo v interiéru, mimo dosah přímého slunečního záření, topných zařízení nebo vysoké teploty.
- **Vyhněte se hořlavým plynům:** Přístroj neumisťujte do míst, kde může dojít k úniku hořlavých plynů.
- **Elektrická bezpečnost:** Nikdy nezapojujte ani neodpojujte síťovou zástrčku mokrýma rukama, abyste předešli úrazu elektrickým proudem.
- **Neupravujte a nepřetěžujte:** Nepokoušejte se přístroj rozebírat ani upravovat a nepokládejte na něj těžké předměty, protože by mohlo dojít k poškození čističe vody.

- **Delší doba bez používání:** Pokud přístroj nebudete delší dobu používat, odpojte napájení a vyprázdněte nádržku na vodu z vodovodu i džbán na filtrovanou vodu.
- **Pokyny ohledně teploty:** Přístroj pracuje efektivně při teplotách vstupní vody v rozmezí 5–38 °C. Teploty vyšší než 38 °C mohou poškodit filtr, zatímco teploty nižší než 5 °C mohou způsobit zamrznutí a poškození součástí.
- **Pouze pro použití uvnitř:** Tento přístroj je určen pouze pro použití uvnitř a musí být připojen k řádně uzemněné třížilové zásuvce.

## Pokyny pro bezpečnost a přístupnost

- Spotřebič nemají používat osoby (včetně dětí) se sníženými fyzickými, smyslovými nebo duševními schopnostmi nebo s nedostatkem zkušeností a znalostí, pokud nejsou pod dohledem odpovědné osoby.
- Děti od 8 let a zranitelné osoby mohou přístroj používat pouze pod řádným dohledem a po náležitém poučení, aby bylo zajištěno bezpečné používání.
- Děti by si s přístrojem neměly hrát a údržbu by neměly provádět bez dozoru.

## Další bezpečnostní opatření

- **Výměna vody:** Před prvním použitím nebo po delší době nepoužívání vyměňte vodu v 5l nádržce na vodu z vodovodu za čerstvou.
- **Používejte autorizované díly:** Pro údržbu filtru používejte pouze náhradní díly schválené společností Philips.
- **Pokyny k čištění:** K čištění vnějšího povrchu přístroje nepoužívejte benzín ani jiná organická rozpouštědla. Před čištěním odpojte napájení a jemně otřete povrch vlhkým hadříkem.
- **Postup při poruše:** Pokud dojde k poruše, okamžitě odpojte přístroj od napájení a přestaňte jej používat, dokud nebude opraven.
- **Vylepšování produktu:** Mezi návodem a skutečným produktem mohou být drobné rozdíly způsobené vylepšováním produktu. Přesné informace naleznete vždy na produktu.
- **Varování ohledně horké vody:** Pokud je nejprve dávkována horká voda a poté voda v pokojové teplotě nebo teplá voda, může i nadále vytékat zbytková horká voda. Abyste zabránili opaření, nechte před dávkováním vody o požadované teplotě 10 sekund téct vodu v pokojové teplotě.

- **Džbán na filtrovanou vodu:** Pokud přístroj nebyl používán déle než 24 hodin, doporučujeme před použitím vyprázdnit džbán na filtrovanou vodu.
- **Bezpečnost napájecího kabelu:** Pokud je napájecí kabel poškozený, okamžitě přestaňte přístroj používat. Výměnu napájecího kabelu by měl provádět pouze autorizovaný odborník, aby se předešlo nebezpečí.
- **Neoprávněné opravy:** Nepokoušejte se přístroj sami rozebírat nebo opravovat. Opravy by měl provádět pouze autorizovaný personál, aby se předešlo potenciálnímu riziku.
- **Zřeknutí se odpovědnosti:** Výrobce nenese odpovědnost za jakékoli následky vyplývající z nedodržení výše uvedených bezpečnostních opatření.

## Určené použití v obytných a komerčních prostorech

Tento spotřebič je vhodný pro použití v následujících prostředích:

- kuchyňské prostory pro zaměstnance v kancelářích, obchodech a podobných prostředích,
- farmy, hotely, motely a jiná prostředí obytného typu,
- penziony,
- catering a další podobná nemaloobchodní využití.

## Bezpečnostní upozornění a opatření pro použití

- Zabraňte rozlití vody na konektor.
- Při nesprávném použití může dojít k poranění; zacházejte s produktem opatrně.
- Povrchy topných těles mohou po použití zadržovat teplo.
- Používejte pouze pitnou vodu.
- Udržujte větrací otvory volné a bez překážek.
- Nepoužívejte nedoporučované metody k urychlení rozmrazování.
- Vyvarujte se poškození chladicího okruhu (pokud je to relevantní ).
- Nepoužívejte elektrické spotřebiče v prostoru pro skladování potravin, pokud to nedoporučuje výrobce.
- Do spotřebiče nevkládejte hořlavé předměty, například aerosolové nádobky.
- Umístěte spotřebič tak, aby nedošlo k zachycení nebo poškození napájecího kabelu.
- Za spotřebič neumisťujte více přenosných zásuvek nebo zdrojů napájení.

## Pokyny pro bezpečnost ohledně potravin a čištění

Aby se zabránilo kontaminaci potravinami :

- Pravidelně čistěte povrchy, které přicházejí do styku s potravinami, a přístupné odtokové systémy.
- Pokud nejsou nádržky na vodu používány po dobu 48 hodin, vyčistěte je. Pokud není vodní systém používán po dobu 5 dnů, propláchněte jej.
- Pokud je spotřebič ponechán delší dobu prázdný, vypněte jej, vyčistěte a vysušte, abyste zabránili růstu plísní.



[symbol ISO 7010 W021 (2019-07)]

Varování: Nebezpečí požáru / hořlavé materiály

# Varování!

Chladicí zařízení obsahují v izolaci chladivo a plyny. Chladivo a plyny musí být profesionálně zlikvidovány, protože mohou způsobit poranění očí nebo vznícení. Před řádnou likvidací zajistěte, aby nedošlo k poškození trubek chladicího okruhu.

| | |
|---|---|
|  | Toto označení znamená, že tento produkt by neměl být likvidován společně s ostatními odpady z domácností v celé EU. Abyste předešli možnému poškození životního prostředí nebo lidského zdraví v důsledku nekontrolované likvidace odpadu, recyklujte produkt zodpovědně a podpořte tak udržitelné opětovné využívání materiálových zdrojů. Chcete-li vrátit použité zařízení, použijte systém pro vrácení a vyzvednutí nebo se obraťte na prodejce, u kterého byl produkt zakoupen. Může tento produkt odvézt k ekologické recyklaci. |

# 2 Specifikace produktu

| | |
|---|---|
| Název produktu | Dávkovač vody Philips |
| Produktový model | ADD6922CG/90; ADD6922DG/90<br>ADD6922CG/97; ADD6922DG/79<br>ADD6922CG/10; ADD6922DG/10 |
| Jmenovité napětí | 220–240 V |
| Jmenovitá frekvence | 50–60 Hz |
| Jmenovitý topný výkon | 2050–2400 W |
| Jmenovitý chladicí výkon | 100 W |
| Jmenovitý chladicí proud | 0,6 A |
| Klimatická třída | ST/N/SN/T |
| Chladivo | R600a, 21 g |
| Jmenovitá celková produkce vody | 2 000 l |
| Jmenovitá rychlost průtoku vody | 0,2 l/min |
| Použitelný zdroj vody | Voda z obecního vodovodu |
| Použitelná teplota vody | 5–38 °C |

# 3 Přehled produktu

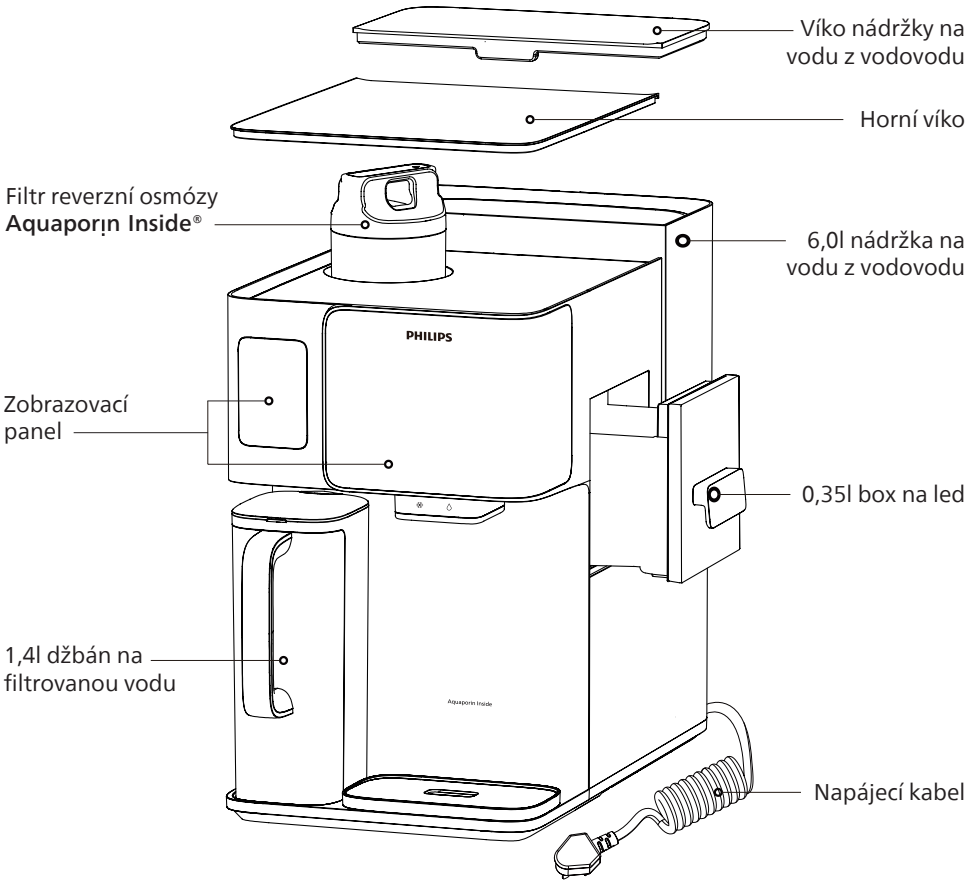

# 4 Ovládací panel (indikátory stavu)

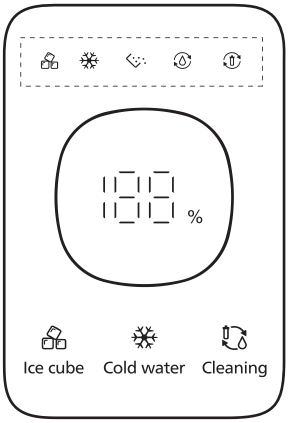





## 4.1 Indikátory stavu chlazení vodou a výroby ledu

| Stav | | Význam |
|---|---|---|
| | Blikání | Probíhá výroba kostek ledu |
| | Stálé světlo | Výroba kostek ledu dokončena |
| | Blikání | Probíhá chlazení vody |
| | Stálé světlo | Chlazení vody dokončeno |
| | Blikání | Probíhá vyprázdnění boxu na led |
| | Blikání | Probíhá čištění vodních kanálů |
| | Blikání | Probíhá proplachování filtru |

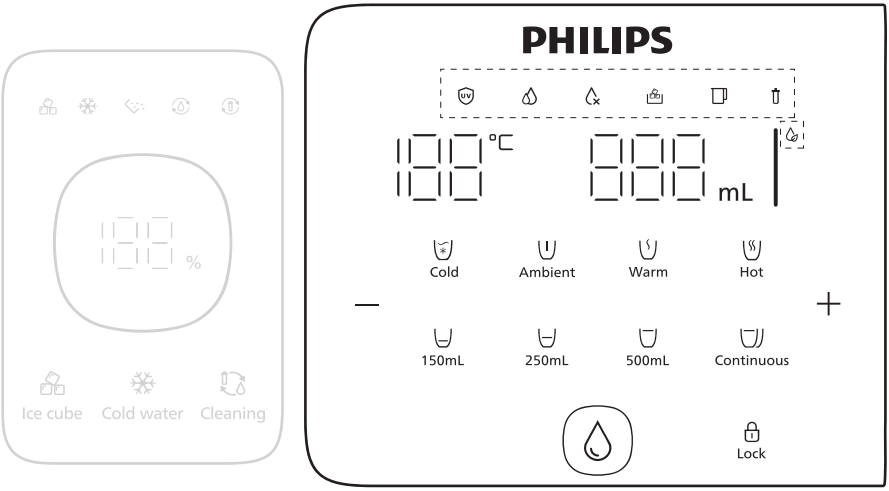


## 4.2 Indikátory stavu filtrace a kvality vody

| Stav | | Význam |
|---|---|---|
| UV | Stálé bílé světlo | Probíhá UV sterilizace. |
| | Stálé bílé světlo | Probíhá filtrace. |
| | Blikající bílé světlo | Proces filtrace probíhá, takže ve džbánu na filtrovanou vodu ještě není dostatek vody, kterou by bylo možné odebrat z vývodu. |
| | Blikající bílé světlo | Voda z vodovodu v nádržce na vodu z vodovodu nebyla dlouho vyměněna. |
| | Blikající červené světlo | V nádržce na vodu z vodovodu je nízká hladina vody z vodovodu nebo má voda nízkou kvalitu. Vyprázdněte zbývající vodu v nádržce a doplňte ji čerstvou vodou z vodovodu. |
| | * Zbývající voda v nádržce na vodu z vodovodu bude směsí vody z vývodu RO a čerstvé vody z vodovodu. Před doplněním čerstvé vody z vodovodu je třeba nádržku vždy zcela vyprázdnit. | |
| | Stálé bílé světlo | Box na led je na svém místě. |
| | Blikající bílé světlo | Box na led není na svém místě. Po vyjmutí ledu jej včas vraťte zpět. |
| | Stálé bílé světlo | Džbán na filtrovanou vodu je na svém místě. |
| | Blikající bílé světlo | Džbán na filtrovanou vodu není na svém místě. Před dávkováním vody jej vraťte zpět. |
| | Blikající červené světlo | Kvalita vody je nízká. Doporučujeme vodu ve džbánu na filtrovanou vodu vylít a filtrovat znovu. |
| | Stálé bílé světlo | Filtr je v rámci své životnosti, můžete jej používat. |
| | Blikající červené světlo | Životnost filtru téměř vypršela. Je nutné neprodleně zakoupit náhradní filtr. |
| | Stálé červené světlo | Životnost filtru vypršela. Filtr je nutné neprodleně vyměnit. |
| | Bílé světlo | Kvalita vody je dobrá a vhodná k pití. |
| | Žluté světlo | Doporučujeme vodu z džbánu na filtrovanou vodu vylít a znovu spustit filtrační proces. |

# 5 Nastavení produktu

## Příprava:

### Umístění produktu:

Pro zajištění optimálního chlazení umístěte dávkovač alespoň 20 cm od stěny.

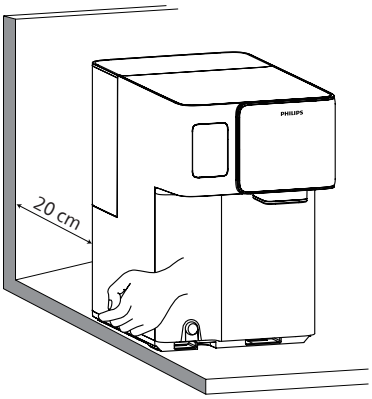


### Instalace odkapávací misky na vodu:

1. Vložte základnu odkapávací misky na vodu do otvoru na hlavní jednotce.

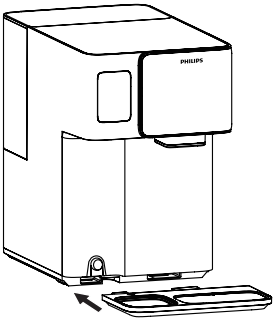

2. Zarovnejte sponu odkapávací misky se základnou a pevně ji stiskněte, abyste ji vložili.

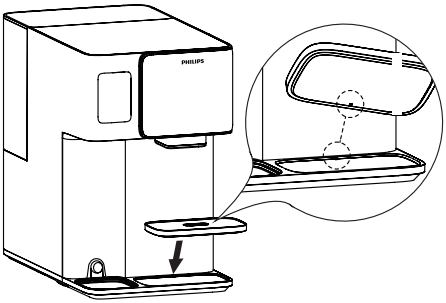

## Instalace džbánu na filtrovanou vodu:

- **Vyrovnejte džbán na vodu:** Držte džbán na filtrovanou vodu ve svislé poloze.
- **Vložte džbán:** Opatrně zasuňte džbán do těla hlavní jednotky.
- **Zajistěte správnou montáž:** Zatlačte džbán až na doraz, dokud neucítíte, že je pevně zasunut na místě.
- **Zkontrolujte umístění na rovném povrchu:** Ujistěte se, že je džbán v jednotce uložen rovně a těsně, bez mezer a naklonění.

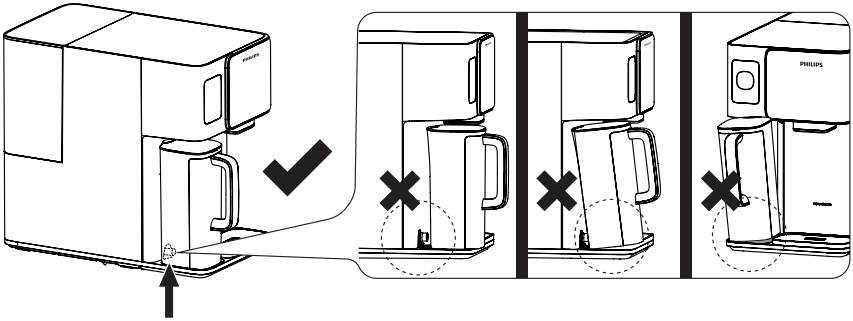

## Kontrola stavu:

Po zapnutí jednotky a instalaci džbánu na filtrovanou vodu se ozve pípnutí a zároveň se „□“ změní z „- □ -“ na „□“.

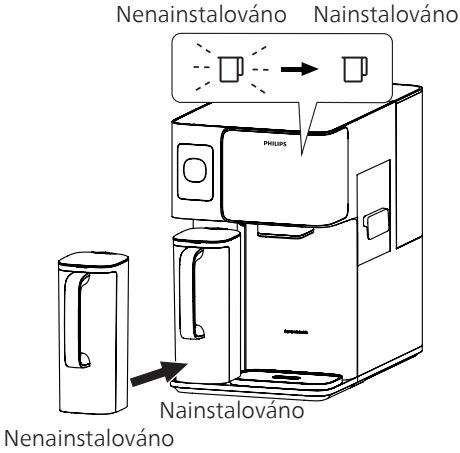

## 2 hodiny čekání před aktivací chlazení

Pro dosažení optimálního výkonu nechte produkt zapnutý alespoň 2 hodiny, než aktivujete funkci chlazení. Protože produkt obsahuje kompresorový chladicí systém, mohlo dojít během přepravy k jeho pohybu, který by mohl ovlivnit jeho fungování, pokud by se systém nestihl usadit. Z důvodu ochrany systému je funkce chlazení na první 2 hodiny po prvním zapnutí automaticky vypnuta. Během této doby usazení můžete ostatní funkce produktu používat jako obvykle.

## Proplachování vodou (před prvním použitím)

Abyste zajistili optimální výkon, proveďte před prvním použitím dávkovače nebo po výměně filtru následující kroky propláchnutí.

- Umístěte produkt na místo mimo dosah přímého slunečního světla, abyste zabránili růstu mikroorganismů.

### Proces proplachování:

**1. Naplňte nádržku na vodu z vodovodu:**

- Otevřete víko a vyjměte nádržku na vodu z přístroje.
- Naplňte nádržku čerstvou vodou z vodovodu a dbejte na to, aby nepřesáhla maximální hranici naplnění.
- Vložte nádržku na vodu zpět do přístroje a pevně zajistěte víko.

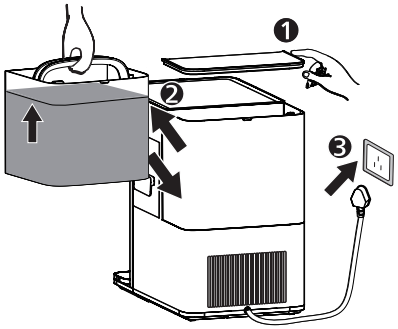

**2. Spusťte proces proplachování:**

- Po vložení džbánu na filtrovanou vodu do přístroje stiskněte a podržte tlačítko „Cleaning“ po dobu 3 sekund.

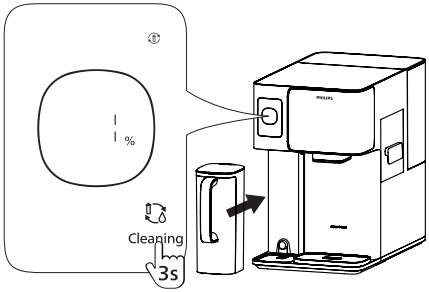


- Jakmile uslyšíte pípnutí, začne proces proplachování.

**Důležité:**

Ujistěte se, že je džbán na filtrovanou vodu správně usazen v otvoru. Při nesprávném umístění může být filtrace vody neúčinná nebo může dojít k úniku vody.

- Během procesu od 0 % do 60 % bliká ukazatel procent a ozvou se 3 pípnutí.
  V tomto okamžiku vyprázdněte džbán na filtrovanou vodu.

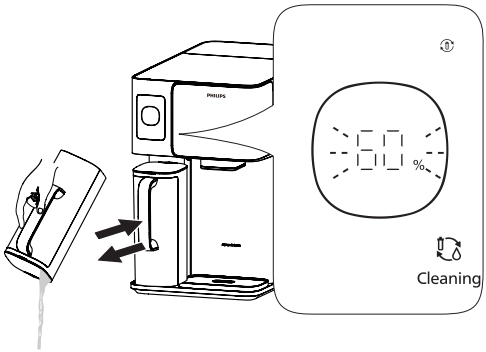

- Jakmile začne blikat indikátor „ “ a produkt třikrát zapípá, vyprázdněte vodu z nádržky na vodu z vodovodu, doplňte nádržku vodou z vodovodu po rysku Max a umístěte ji zpět.

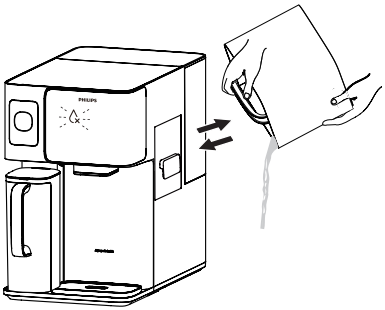

**Důležité:**

Nepřilévejte vodu přímo do nádržky na vodu z vodovodu, jinak spotřebič nerozpozná, že byla voda vyměněna.

- Když je dosaženo hodnoty „90 %“ a bliká indikátor „ “, uslyšíte 3 pípnutí. V této fázi není třeba vyprazdňovat džbán na filtrovanou vodu. Pod vývod vody umístěte nádobu o objemu nejméně 2 l a stiskněte tlačítko „ “.

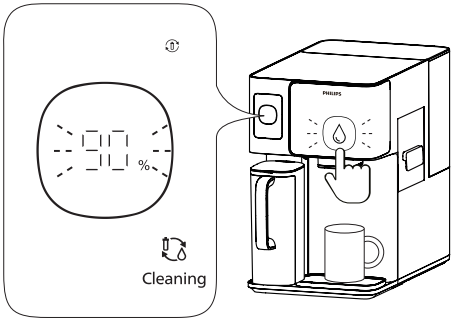


**Připomenutí:**

Během této doby můžete stisknutím tlačítka „ “ pozastavit dávkování vody.

- Na obrazovce se zobrazí 100 %, což znamená dokončení proplachování. Nyní můžete začít produkt používat.

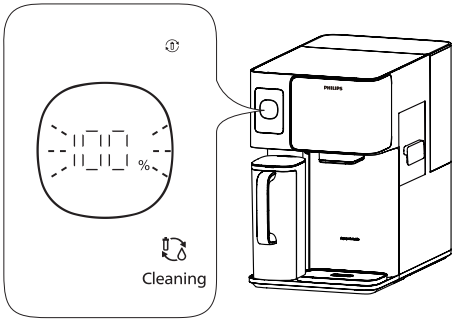


**Připomenutí:**

Pokud proplachovací program ukončíte, bude blikat „(💧)“ a „⁘“. V tomto okamžiku je třeba stisknout „(💧)“, aby se vyprázdnila chladicí nádržka.

## Důležité poznámky k proplachování:

- Během proplachování neukončujte ani neodpojujte napájení.
- Pokud během proplachování slyšíte zvuky, znamená to, že přístroj pracuje správně. Proces proplachování se automaticky zastaví, jakmile dosáhne 100 %.
- Pokud potřebujete proces proplachování ukončit, můžete stisknout a podržet tlačítko čištění po dobu 3 sekund. To se však nedoporučuje.
- Během procesu výdeje vody mezi 90 % a 100 % může být slyšet zvuk sání. To je normální a není třeba se tím znepokojovat.
- Pokud zaznamenáte únik vody, uslyšíte neobvyklé zvuky, ucítíte zápach spáleniny nebo uvidíte kouř, okamžitě odpojte napájení a kontaktujte zákaznický servis.
- Pokud se voda v nádržce nebo džbánu zdá zakalená nebo mléčně bílá, je to způsobeno malými bublinkami vytvořenými filtrem a je to normální jev.
- Pokud pozorujete černé částice, jedná se pravděpodobně o zbytky aktivního uhlí z filtru a je to také normální.

# Kalibrace bodu varu

## Zkontrolujte a upravte lokální bod varu:

Abyste zabránili nadměrnému množství páry, zajistěte správnou kalibraci lokálního bodu varu.
To je důležité, aby se zabránilo nadměrnému množství páry během procesu.

## Automatická kalibrace bodu varu:

- Při prvním odběru horké vody (100 °C) přístroj automaticky zkalibruje bod varu.
- Proces kalibrace trvá přibližně 60 sekund.
- **Důležité:** Během kalibrace umístěte pod trysku nádobu o objemu nejméně 500 ml, aby byla voda zachycena. Dávejte pozor na páru, abyste předešli nebezpečí popálení.

**Důležité poznámky:**

- Po dokončení kalibrace je přístroj připraven k běžnému používání.
- Před provedením této kalibrace se ujistěte, že je džbán na vodu plný (kontrolka výroby vody by měla být zhasnutá).
- Během kalibrace bude z trysky vytékat převařená voda a může dojít k úniku páry. Buďte opatrní, abyste se nepopálili.

# 6 Pokyny k použití

## 6.1 Výroba kostek ledu a chlazení vody

Upozornění: Aktivací výroby kostek ledu se aktivuje také chlazení vody.

### A. Aktivace výroby kostek ledu a chlazení vody

Stiskněte a podržte „Ice cube“ po dobu 3 sekund. Bliká „“ a „“, což potvrzuje, že je funkce aktivována.

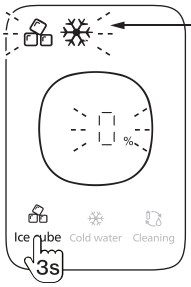


| Stav | | Význam |
|---|---|---|
| | Vypnuto | Funkce výroby ledu není aktivována. |
| | Blikání | Probíhá výroba ledu. |
| | Vypnuto | Funkce chlazení vody není aktivována. |
| | Vypnuto | Probíhá chlazení vody. |

### B. Cykly (várky) výroby kostek ledu

Ukazatel „%“ zobrazuje průběh každé várky.

Když postup dosáhne 100 %, znamená to, že jedna várka kostek ledu je hotová.

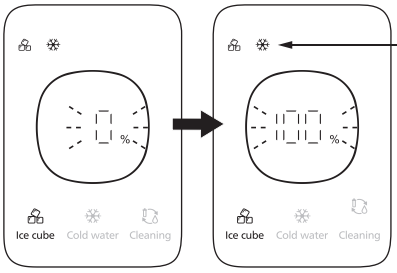


| Stav | | Význam |
|---|---|---|
| | Blikající světlo | Probíhá cyklus výroby kostek ledu. |
| | Stálé světlo | Box na led je naplněn. Cyklus výroby kostek ledu je dokončen. |
| | Blikající světlo | Probíhá proces chlazení vody. |
| | Stálé světlo | Voda v nádržce na chlazenou vodu dosáhla 5 °C. Funkce chlazení je pozastavena. |

## C. Automatické opětovné spuštění cyklů výroby kostek ledu

- Po odběru kostek ledu nebo dávkování chlazené vody přístroj automaticky doplní box na led a/nebo nádržku na chlazenou vodu.
- Během doplňování bude blikat indikátor „ “ nebo „ “.
- Počkejte, dokud se kontrolka trvale nerozsvítí, což znamená, že kostky ledu nebo chlazená voda jsou opět připraveny.

**Důležité upozornění:**

- Během procesu výroby ledu se nedoporučuje odebírat kostky ledu nebo dávkovat chlazenou vodu, aby byla zajištěna účinnost.
- První cyklus výroby ledu trvá přibližně 70–110 minut v závislosti na teplotě v místnosti.
- Rychlost chlazení vody závisí na teplotě vody z vodovodu.

## D. Odběr kostek ledu

1. Vyčkejte, až se rozsvítí kontrolka „", a poté box na led ze strany vytáhněte.

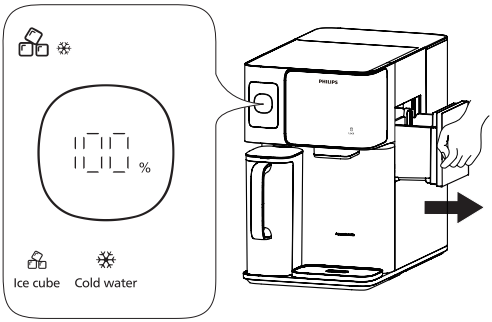


2. Odeberte potřebné kostky ledu a pak rychle vraťte box na led do přístroje.

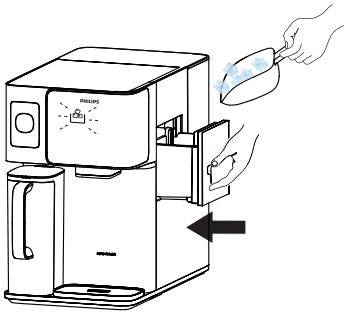

**Připomenutí:**

Pokud se box na led dlouho nebyl vrácen, produkt vydá tři pípnutí a funkce výroby kostek ledu se pozastaví.

**Důležité upozornění:**

- Dávejte pozor, abyste neznečistili box na led nebo do něj nevložili potraviny.
- Abyste udrželi chladnou teplotu, vždy okamžitě vraťte box na led.
- Pokud je box na led příliš dlouho mimo své místo, může dojít ke zpoždění, než se funkce výroby ledu obnoví, což je normální.

## E. Dávkování chlazené vody

1. Počkejte, až se rozsvítí „❄“, a krátce stiskněte „Cold“.

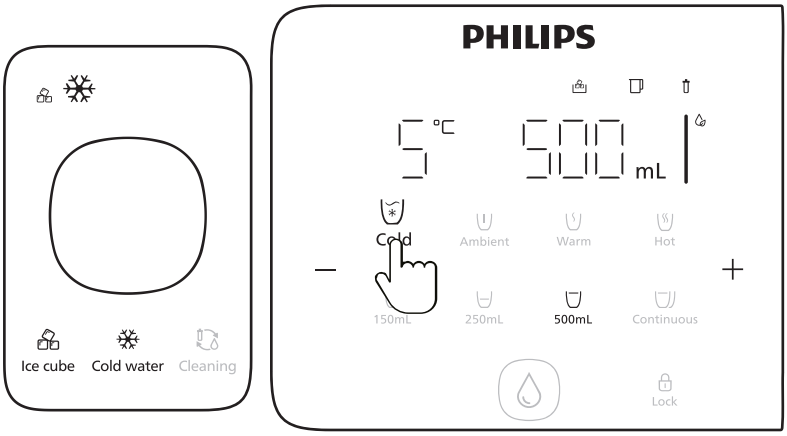


2. Zvolte objem vody a stiskněte „💧“ pro dávkování chlazené vody.

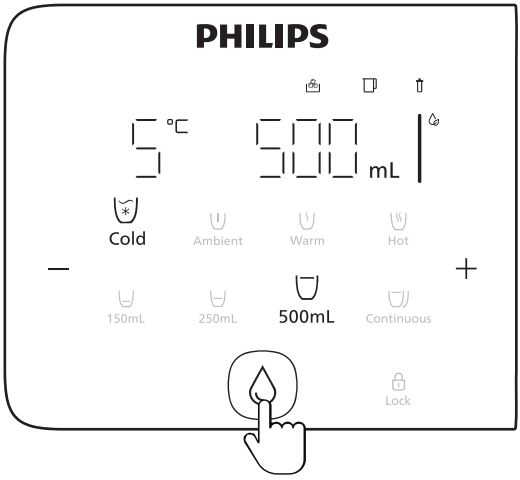


**❗ Důležité upozornění:**

Minimální teplota chlazené vody je 5 °C. Pokud bliká „❄“, chladicí voda je stále zpracovávána. Při dávkování chlazené vody v této době bude teplota vyšší než 5 °C.

## Jak zastavit výrobu kostek ledu a chlazení vody:

Když vypnete funkci výroby ledu, přístroj přestane vyrábět kostky ledu i chladit vodu.

Podle níže uvedených pokynů zcela vyprázdněte nádržku na chlazenou vodu a box na led, abyste zabránili růstu bakterií.

**1. Vyprázdněte chladicí nádržku a box na led:**

- Pod vývod vody umístěte velkou nádobu. Stiskněte a několik sekund podržte tlačítko „Ice cube“, dokud nezačnou blikat „“ a „“. Poté krátce stiskněte „“, abyste zahájili vypouštění vody. Počkejte, dokud postup nedosáhne 100 %.

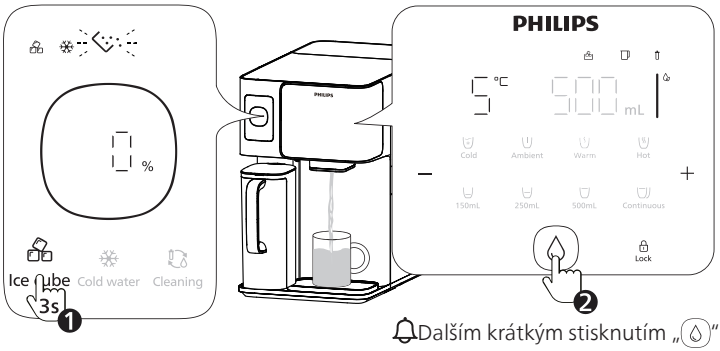


Dalším krátkým stisknutím „“ jej pozastavíte.

- Zatímco voda odtéká, vyjměte box na led a vysypte kostky ledu.

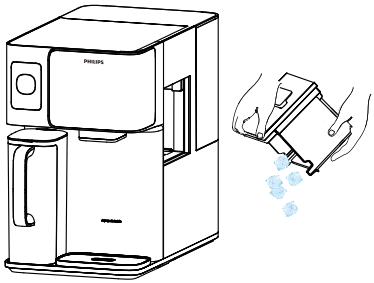

**2. Vyčistěte box na led:** Otřete box na led čistým hadříkem a poté jej vraťte zpět.

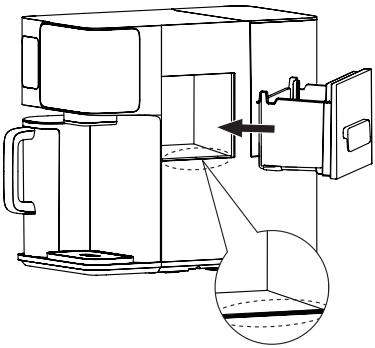

**3. Potvrzení dokončení:** Poté, co postup vyprazdňování dosáhne 100 %, se rozsvítí „", „", „" a funkce výroby kostek ledu se vypne.

**Důležité upozornění:**

- Ukončete postup vyprazdňování: Pokud chcete vyprazdňování zastavit, stiskněte a podržte „Ice cube" po dobu 3 sekund. Poté se obnoví funkce výroby ledu.
- Neodpojujte zástrčku: Během vyprazdňování neodpojujte napájení. Pokud tak učiníte, vyprazdňování se zastaví a výroba ledu bude pokračovat po opětovném zapnutí napájení.
- Normální zvuk: Během vyprazdňování se bude ozývat zvuk, což je normální. Zvuk se zastaví, jakmile vyprázdnění dosáhne 100 %.

# Použití funkce chlazení vody

Když je zapnutá funkce chlazení vody, přístroj pouze chladí vodu a nevyrábí kostky ledu.

## Jak zahájit chlazení vody (bez výroby kostek ledu)

**1. Aktivace funkce chlazení vody:** Stiskněte a podržte „Cold water“ po dobu 3 sekund, dokud nezačne blikat „❄“. To znamená, že funkce chlazení vody je nyní aktivní.

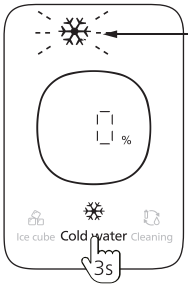


| Stav | | Význam |
|---|---|---|
| ❄ | Vypnuto | Funkce chlazení vody není aktivována. |
| | Blikání | Probíhá chlazení vody |

**2. Chlazená voda je připravena:** Když postup dosáhne 100 %, je chlazená voda připravena.

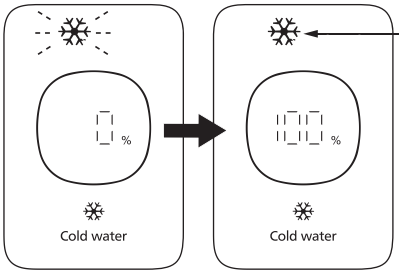


| Stav | | Význam |
|---|---|---|
| ❄ | Světlo nesvítí | Funkce chlazení vody není aktivována. |
| | Blikající světlo | Probíhá chlazení vody. |
| | Stálé světlo | Voda v nádržce na chlazenou vodu dosáhla 5 °C. Funkce chlazení je pozastavena. |

🔔 Stav studené vody zjistíte z kontrolky stavu.

## Dávkování chlazené vody

1. Počkejte, až se rozsvítí „❄“, a krátce stiskněte „Cold“.

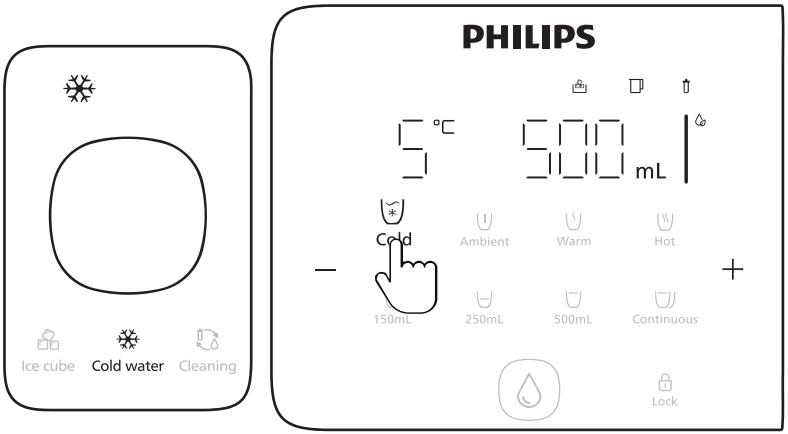


2. Zvolte objem vody a stiskněte „💧“ pro dávkování chlazené vody.

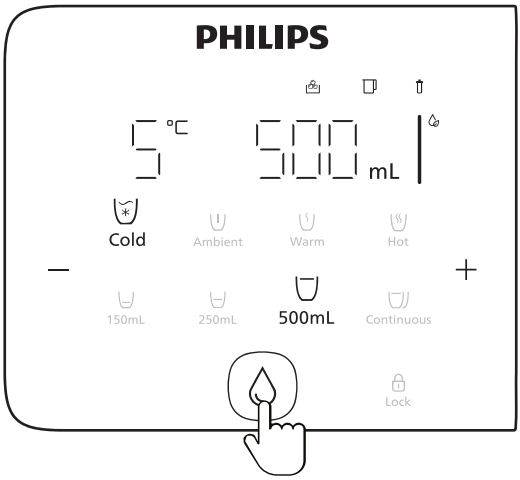


**Důležité upozornění:**

- Minimální teplota chlazené vody je 5 °C. Pokud bliká „❄“, chlazená voda je stále zpracovávána. Při dávkování chlazené vody v této době bude teplota vyšší než 5 °C.
- Pokud po dokončení chlazení dávkujete vychlazenou vodu, přístroj automaticky doplní nádržku. Během doplňování bude blikat „❄“. Počkejte, dokud nebude svítit trvale, což znamená, že je chlazená voda opět připravena.

## Zastavte chlazení vody

Když vypnete funkci chlazení vody, přístroj přestane chladit vodu.

Podle níže uvedených pokynů zcela vyprázdněte nádržku na chlazenou vodu a box na led, abyste zabránili růstu bakterií.

**1. Vyprázdněte chladicí zařízení:**

- Pod vývod vody umístěte velkou nádobu. Stiskněte a podržte „Cold water“ pod dobu 3 sekund, dokud nezačnou blikat „“ a „“. Poté krátce stiskněte „“, abyste zahájili vypouštění vody. Počkejte, dokud postup nedosáhne 100 %.

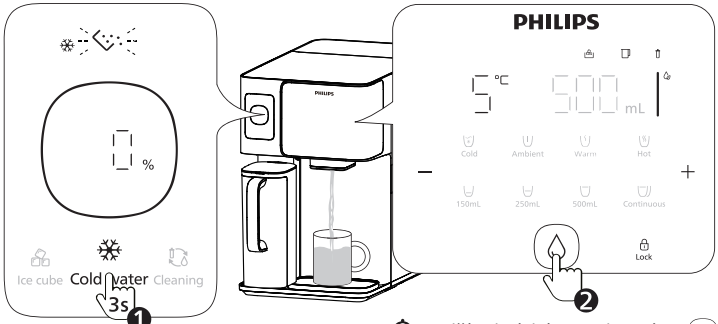


Dalším krátkým stisknutím „“ jej pozastavíte.

- Poté, co postup vyprazdňování dosáhne 100 %, se rozsvítí „“ a funkce chlazení vody se vypne.

**Důležité upozornění:**

- Ukončete postup vyprazdňování: Pokud chcete vyprazdňování zastavit, stiskněte a podržte „Cold water“ po dobu 3 sekund. Poté se obnoví funkce výroby ledu.
- Neodpojujte zástrčku: Během vyprazdňování neodpojujte napájení. Pokud tak učiníte, vyprazdňování se zastaví a výroba ledu bude pokračovat po opětovném zapnutí napájení.
- Normální zvuk: Během vyprazdňování se bude ozývat zvuk, což je normální. Zvuk se zastaví, jakmile postup vyprazdňování dosáhne 100 %.

## 6.3 Produkce vody v pokojové teplotě a horké vody

### Zvolte požadovanou teplotu a objem.

**1. Odemykání přístroje:** Stisknutím „Lock“ přístroj odemkněte.

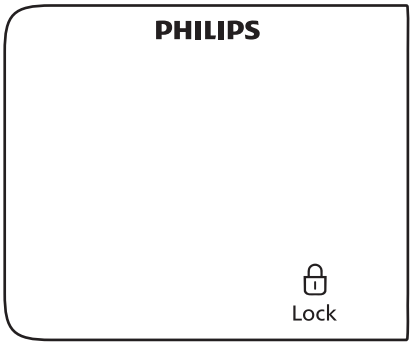


**2. Nastavte teplotu vody:**

- Stisknutím „Ambient“ vyberte možnost Voda v pokojové teplotě.
- Opakovaným stisknutím „Warm“ zvolte teplotu mezi 45 °C a 55 °C.
- Opakovaným stisknutím „Hot“ zvolte teplotu mezi 85 °C a 100 °C.

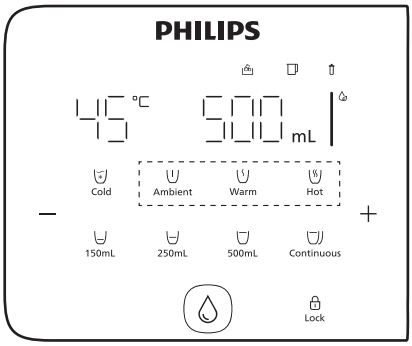


**3. Nastavte další možnosti teploty:**

- Zvolte tlačítko teploty a krátce stiskněte „–“ nebo „+“ pro zvýšení nebo snížení teploty.

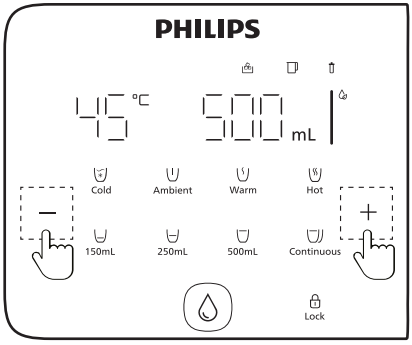

**4. Nastavte objem vody:**

- Stisknutím „150mL“ přepínejte mezi 150 ml a 120 ml.
- Stisknutím „250mL“ přepínejte mezi 250 ml a 350 ml.
- Stisknutím „500mL“ vyberte 500 ml.
- Stisknutím „Continuous“ vyberte nepřetržité dávkování vody.

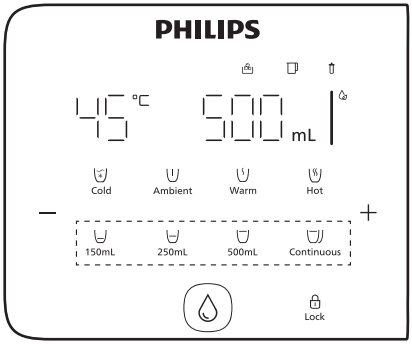


**5. Nastavte další možnosti objemu vody:**

- Stisknutím a podržením „–“ nebo „+“ zvyšte nebo snižte objem vody.

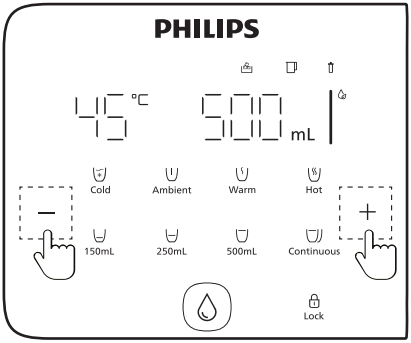


- Stisknutím „Lock“ a „ “ dávkujte horkou vodu. Opětovným stisknutím tohoto nebo jakéhokoli jiného tlačítka dávkování zastavte.
- Vodu v pokojové teplotě lze dávkovat přímo bez stisknutí „Lock“.

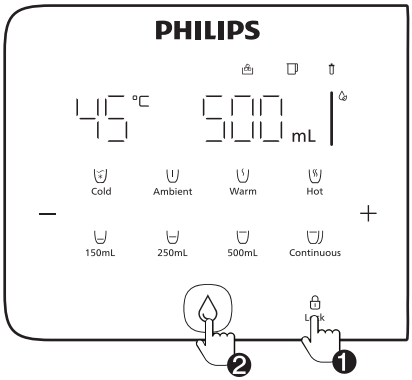


**Důležité upozornění:**

- Stisknutím „Lock“ po dobu 3 sekund vypněte/zapněte bezpečnostní zámek.
- Stisknutím a podržením „Hot“ a „500mL“ po dobu 3 sekund vypněte/zapněte signalizaci pípáním.

# 6.4 Výměna a doplnění nefiltrované vody

## Připomenutí výměny vody:

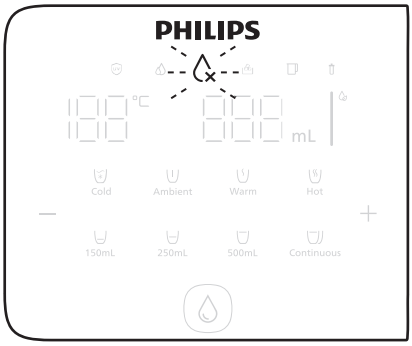


Přístroj vás vyzve k výměně vody, když:

- Nádržka na vodu z vodovodu nebyla doplněna do 48 hodin.
- Hodnota TDS vody z vodovodu je vysoká.
- Kvalita vody v nádržce na vodu z vodovodu je nízká.

## Kroky k výměně vody:

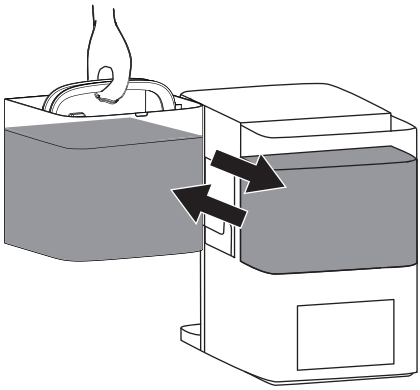

1. Otevřete víko nádržky na vodu z vodovodu.
2. Vyjměte nádržku a zbytky vody vylijte.
3. Naplňte nádržku čerstvou vodou z vodovodu a vložte ji zpět do přístroje, přičemž se ujistěte, že je víko pevně zavřené.

**Důležité upozornění:**

Před doplněním čerstvé vody nádržku vždy vyprázdněte.

# 7 Denní údržba

## Čištění vodních kanálů

### Připomenutí výměny vody:

Přístroj vás vyzve k vyčištění vodního kanálu, když:

- produkt nebyl používán déle než týden nebo pokud byl používán nepřetržitě po dobu jednoho měsíce
- dávkovač je opět používán po delší době nepoužívání.

### Kroky k čištění vodních cest:

**1. Příprava na čištění:**

Naplňte nádržku na vodu vodou z vodovodu, vložte ji zpět do přístroje a řádně nasaďte víko.

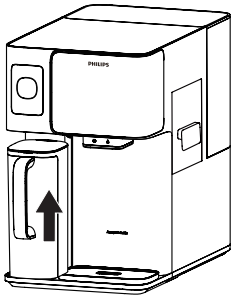


- Počkejte, dokud se džbán na filtrovanou vodu nenaplní a kontrolka „ “ nezhasne. Dokud k tomu nedojde, nebude funkce čištění fungovat.

**2. Nastavení pro čištění:**

- Pod vývod vody umístěte nádobu (alespoň 2litrovou). Krátkým stisknutím „Cleaning“, poté „Lock“ a „⊙“ spusťte proces čištění.

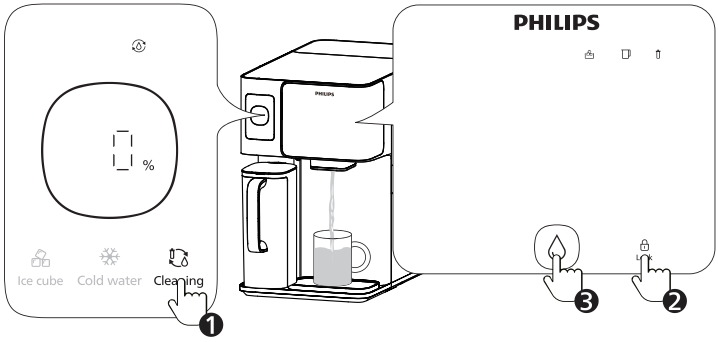


- Během čištění krátce stiskněte „⊙“ pro pozastavení. Chcete-li proces čištění ukončit, znovu krátce stiskněte „Cleaning“.

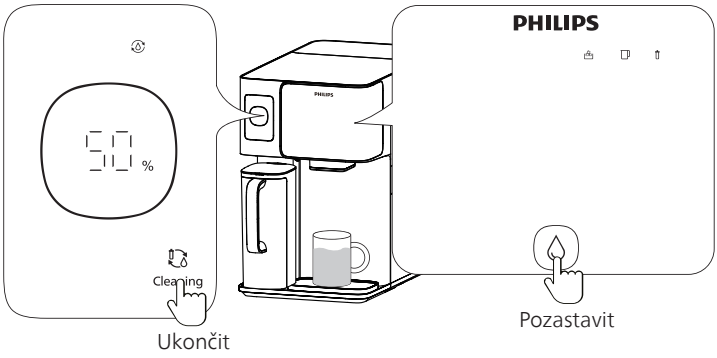

**3. Kompletní čištění:** Když bliká indikátor „100 %“, je proces čištění dokončen.

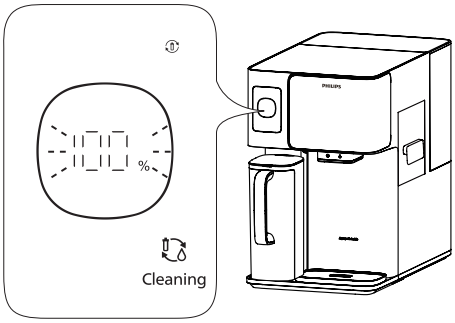


**Důležité upozornění:**

- Pokud je funkce výroby kostek ledu / chlazení vody vypnutá: Přístroj dávkuje 1 000 ml vody (v pokojové teplotě a horké vody) k propláchnutí trubice horké vody.
- Pokud je funkce výroby kostek ledu / chlazení vody zapnutá: Přístroj dávkuje 2 000 ml vody (v pokojové teplotě a horké) k propláchnutí trubice studené i horké vody.

## Vyčistěte nádržku na vodu z vodovodu a džbán na filtrovanou vodu:

Pokud na dně nádržky na vodu z vodovodu nebo džbánu na filtrovanou vodu vidíte zjevné nečistoty, vypláchněte nádoby vodou a vyčistěte je pomocí čisticího kartáčku.
Nádržku na vodu z vodovodu i džbán na filtrovanou vodu se doporučuje čistit kartáčkem* alespoň jednou týdně.

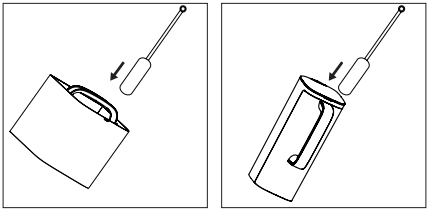

**Důležité upozornění:**

Nádržku na vodu z vodovodu ani džbán na filtrovanou vodu nevkládejte do myčky nádobí.

* Čistící kartáček si kupte zvlášť.

# Odstraňování vodního kamene z nádržky na vodu z vodovodu

## Kroky k odstranění vodního kamene:

**1. Vyprázdněte nádržku na vodu z vodovodu.** Vyjměte a vyprázdněte nádržku na vodu z vodovodu.

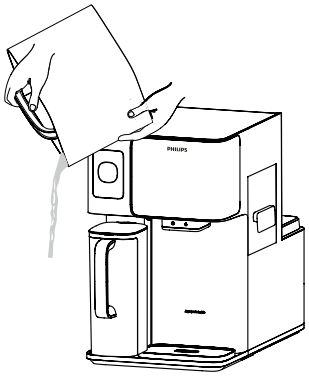


**2. Připravte si čisticí roztok:** Naplňte nádržku na vodu z vodovodu do poloviny a přidejte 30 g kyseliny citronové*. Lehce promíchejte a nechte 2 hodiny namáčet.

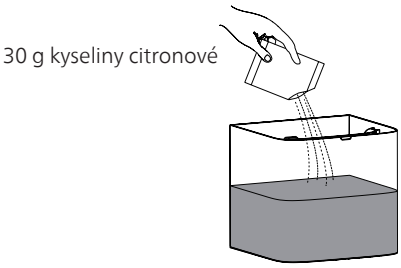


**Důležité upozornění:**

Během této doby nevkládejte nádržku na vodu zpět do dávkovače.

3. **Opláchněte a znovu naplňte:** Po 2 hodinách roztok kyseliny citronové zlikvidujte. Celou nádržku vyčistěte vodou z vodovodu a důkladně ji opláchněte. Naplňte nádržku znovu čerstvou vodou z vodovodu a vložte ji zpět do dávkovače.

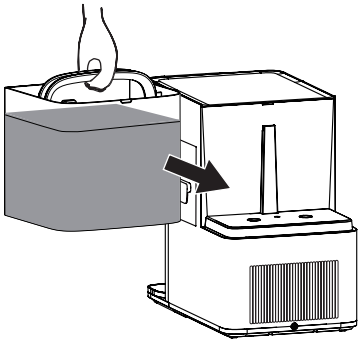

* Kyselinu citronovou si kupte zvlášť.

## Skladování filtrační kazety (před více než 7 dny nepoužívání)

Pokud systém nebudete používat déle než 7 dní, postupujte podle následujících pokynů:

1. Vyprázdněte nádržku na vodu a džbán na filtrovanou vodu: Vypusťte nádržku na vodu z vodovodu a džbán na filtrovanou vodu.
2. Odpojte napájení: Odpojte přístroj od zdroje napájení.
3. Uložte filtrační vložku: Filtrační vložku uložte do sáčku s těsnicím uzávěrem a vložte ji do chladničky do části na čerstvé produkty (teplota 2–5 °C).

**Důležité upozornění:**

- Neskladujte filtr v mrazničce.
- Před použitím propláchněte: Při dalším použití přístroje proveďte postup proplachování a připravte jej k použití.

# Výměna filtru

## Pokyny pro výměnu filtru

Filtrační kazetu vyměňte, když na panelu displeje bliká indikátor „" nebo na základě doporučeného cyklu.

| Název | Model | Navrhovaný cyklus výměny |
|---|---|---|
| Filtr reverzní osmózy **Aquaporin Inside®** | ADD583 | 1 rok |

K výměně lze použít pouze originální filtrační kazetu Philips.

## Kroky pro výměnu filtru:

1. Vypněte přístroj a vyjměte nádržku na vodu.

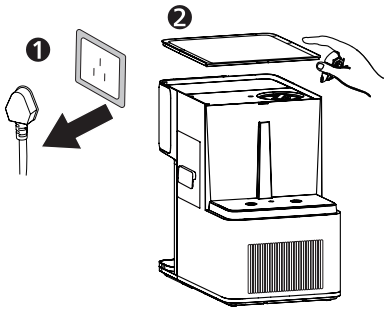


2. Pomocí klíče na filtry (dodaného s náhradním filtrem) otočte starý filtr proti směru hodinových ručiček do polohy „" a vyjměte jej.

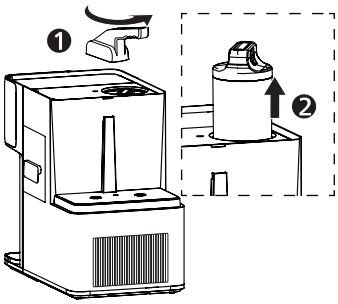

3. Vložte nový filtr do držáku a otočte jej ve směru hodinových ručiček na „🔓“. Vyměňte nádržku na vodu a zapněte přístroj.

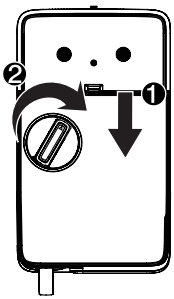


4. Indikátor filtru resetujte stisknutím a podržením tlačítka „250mL“ + „500mL“ po dobu 3 sekund, dokud se „🗑“ nezbarví bíle.

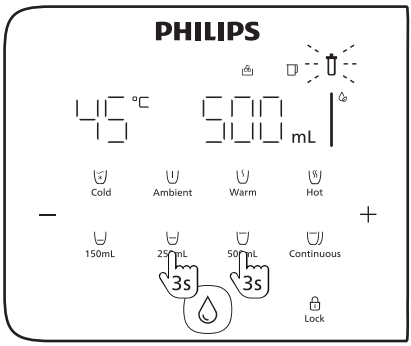


**Důležité upozornění:**

- Neskladujte filtr v mrazničce.
- Před použitím propláchněte: Při dalším použití přístroje proveďte postup proplachování a připravte jej k použití.

# 8 Řešení problémů

| Chyba | Příčiny | Řešení |
|---|---|---|
| E01: Nelze dávkovat horkou vodu. | Teplota vody z vodovodu přesahuje 38 °C. | Ujistěte se, že teplota vody z vodovodu nepřesahuje 38 °C. |
| E02: Nelze dávkovat horkou vodu. | Abnormální alarm z teplotní sondy výstupní vody. | Po dokončení filtrace dávkujte 500 ml vody v pokojové teplotě a zkuste znovu dávkovat horkou vodu. Pokud se problém nepodaří vyřešit, obraťte se na zákaznický servis. |
| E04: Nelze dávkovat horkou vodu. | Alarm abnormálního ohřívání. | Po dokončení filtrace dávkujte 500 ml vody v pokojové teplotě a zkuste znovu dávkovat horkou vodu. Pokud se problém nepodaří vyřešit, obraťte se na zákaznický servis. |
| E06: Produkt není schopen normálně filtrovat a dávkovat vodu. | Alarm abnormální filtrace vody. Filtr není správně nainstalován nebo je ucpaný. | Zkontrolujte, zda filtr je správně nainstalován nebo není ucpaný. Pokud je filtr ucpaný, vyměňte jej. |
| EU: Abnormální komunikace produktu. | Abnormální komunikační signál v elektronické řídicí desce produktu. | Vypněte napájení na 1–2 minuty a poté jej znovu připojte. |
| Nelze dávkovat vodu. | Ve džbánu na filtrovanou vodu došla voda. | Pokud bliká „ “, počkejte, až přestane blikat, a teprve potom začněte normálně dávkovat vodu. |
| | Džbán na filtrovanou vodu není správně nainstalován. | Zkontrolujte, zda je džbán na filtrovanou vodu správně nainstalován. |
| | Nádržka na vodu z vodovodu není řádně nainstalována. | Zkontrolujte, zda je nádržka na vodu z vodovodu řádně nainstalována. |
| Nelze filtrovat vodu. | Nádržka na vodu z vodovodu má nízkou hladinu vody a „ “ bliká červeně. | Úplně vyprázdněte nádržku na vodu z vodovodu a poté ji znovu naplňte vodou z vodovodu. |
| | Džbán na filtrovanou vodu není správně nainstalován. | Zkontrolujte, zda je džbán na filtrovanou vodu správně nainstalován. |
| | Nádržka na vodu z vodovodu není řádně nainstalována. | Zkontrolujte, zda je nádržka na vodu z vodovodu řádně nainstalována. |

| Chyba | Příčiny | Řešení |
|---|---|---|
| Únik vody. | Voda přetéká z odkapávací misky na vodu. | Vyprázdněte odkapávací misku na vodu. |
| | Těsnicí ventil na dně nádržky na vodu z vodovodu je zablokovaný. | Podržte těsnicí ventil náprstkem nebo prstem, abyste odstranili ucpání. |
| | Džbán na filtrovanou na vodu není správně nainstalován. | Ujistěte se, že je džbán na filtrovanou vodu nebo nádržka na vodu z vodovodu správně nainstalována. |
| Voda chutná zvláštně. | Nový dávkovač nebyl vyčištěn. | Při prvním použití postupujte podle pokynů pro čištění. |
| | Filtrační kazeta nebyla vyměněna podle potřeby. | Vyměňte filtrační kazetu. |
| Únik elektrické energie. | Špatné uzemnění a poškozený napájecí kabel. | Musí být použita třížilová zásuvka se spolehlivým uzemněním. Obraťte se na zákaznický servis. |
| Tlačítka/displej nereagují. | Porucha systému nebo poškození hardwaru. | Vypněte napájení na 1–2 minuty a poté jej znovu připojte. |

# 9 Seznam položek

| | |
|---|---|
| Dávkovač (s 1 filtrem uvnitř) | ×1 |
| Odkapávací miska na vodu | ×1 |
| Džbán na filtrovanou vodu | ×1 |
| Návod k použití | ×1 |
| Průvodce pro rychlý začátek | ×1 |
| Průvodce výměnou filtru | ×1 |
| Pokyny k vybalení | ×1 |

# 10 Záruka a podpora

Pokud potřebujete informace nebo máte jakékoli dotazy, navštivte webové stránky www.philips.com/support nebo se obraťte na středisko zákaznického servisu ve své zemi/oblasti. Pokud ve vaší zemi/oblasti není žádné středisko zákaznického servisu, obraťte se na místního distributora.

Během dvou let od data zakoupení obdržíte bezplatný záruční servis na jakékoli poškození způsobené problémy ve výrobním procesu nebo na jakékoli poškození součástí za běžných podmínek používání potvrzené pracovníky našeho servisu.

Záruční servis nezahrnuje často vyměňovaný spotřební materiál, pomocná zařízení, náklady na dopravu a servis ode dveří ke dveřím. Při provádění servisu předložte pracovníkům servisu doklad o koupi.

Tento návod uschovejte pro případné další použití.

# Dansk

## BRUGERVEJLEDNING


| | | |
|---|---|---|
| 1 | Vigtige sikkerhedsoplysninger | 78 |
| 2 | Produktspecifikationer | 82 |
| 3 | Produktoversigt | 83 |
| 4 | Kontrolpanel (statusindikatorer) | 84 |
| 5 | Installering af produktet | 86 |
| 6 | Brugsanvisninger | 93 |
| 7 | Daglig vedligeholdelse | 105 |
| 8 | Fejlfinding | 112 |
| 9 | Pakkeliste | 114 |
| 10 | Garanti og support | 114 |

# 1 Vigtige sikkerhedsoplysninger

Overhold venligst følgende sikkerhedsinstruktioner for at sikre korrekt brug og for at forhindre ulykker eller skader. Alle sikkerhedsforanstaltninger er designet til at forbedre din oplevelse og bevare maskinens levetid.

- **Kun autoriseret tilbehør:** Brug kun tilbehør, der er godkendt af producenten. Hvis du bruger uautoriseret tilbehør, bortfalder garantien, og det kan føre til fejl.
- **Inspicér efter udpakning:** Undersøg omhyggeligt maskinen for eventuelle skader, og kontroller, at alt tilbehør er inkluderet.
- **Advarsel om plastikposer:** Opbevar plastikposer utilgængeligt for babyer og børn for at undgå kvælningsfare.
- **Krav til vandkvalitet:** Brug kun offentligt vand fra hanen med denne maskine for at opretholde optimal ydeevne.
- **Undgå ukendte stoffer:** Hæld ikke ukendte væsker, ikke-offentligt vand eller fremmedlegemer i råvandstanken eller vandfilterkanden.
- **Undgå overfyldning:** Fyld ikke vandbeholderen over det maksimale niveau for at forhindre overløb fra udløbet.
- **Håndter forsigtigt:** Håndter altid maskinen forsigtigt for at undgå at tabe den ved et uheld, hvilket kan forårsage personskade eller skade på produktet.
- **Opbevares utilgængeligt for børn og kæledyr:** Placer maskinen i et område, der er utilgængeligt for børn og kæledyr.
- **Overvåget brug:** Børn og personer med begrænset evne til at betjene maskiner bør kun bruge maskinen under opsyn af en voksen.
- **Korrekt placering:** Placer maskinen på et køligt, tørt sted indendørs, væk fra direkte sollys, varmeudstyr eller områder med høj temperatur.
- **Undgå brændbare gasser:** Placer ikke maskinen i områder, hvor der kan forekomme eller højt sandsynligt kan forekomme lækage af brændbar gas.
- **Elektrisk sikkerhed:** Sæt aldrig stikket i eller tag stikket ud med våde hænder for at undgå elektrisk stød.
- **Må ikke ændres eller overbelastes:** Forsøg ikke at skille, ændre eller placere tunge genstande på maskinen, da dette kan beskadige vandrenseren.

- **Længere tid uden brug:** Hvis maskinen ikke skal bruges i en længere periode, skal du afbryde strømforsyningen og tømme både beholderen til vandhanevand og vandfilterkanden.
- **Retningslinjer for temperatur:** Maskinen fungerer effektivt med vandindløbstemperaturer på mellem 5-38 °C. Temperaturer over 38 °C kan beskadige filteret, mens temperaturer under 5 °C kan medføre frysning og beskadigelse af komponenter.
- **Kun til indendørs brug:** Denne maskine er kun beregnet til indendørs brug og skal tilsluttes en korrekt jordet tre-ledet stikkontakt.

## Retningslinjer for brugersikkerhed og tilgængelighed

- Dette apparat er ikke beregnet til brug af personer (herunder børn) med nedsatte fysiske, sensoriske eller mentale evner eller manglende erfaring og viden, medmindre de overvåges af en ansvarlig person.
- Børn på 8 år og derover og sårbare personer må kun bruge maskinen under behørigt opsyn og instruktion for at sikre sikkert brug.
- Børn må ikke lege med maskinen, og vedligeholdelsesopgaver må ikke udføres af børn uden opsyn.

## Yderligere forholdsregler

- **Udskiftning af filter:** Udskift vandet i den 5 liter store beholder til vandhanevand med frisk vand før første brug eller efter længere tid uden brug.
- **Brug autoriserede reservedele:** Brug kun Philips-godkendte reservedele til vedligeholdelse af filteret.
- **Instruktioner for rengøring:** Undgå at bruge benzin eller andre organiske opløsningsmidler til at rengøre maskinen udvendigt. Afbryd strømmen før rengøring, og brug en fugtig klud til forsigtigt at aftørre overfladen af.
- **Protokol ved funktionsfejl:** Hvis der opstår en funktionsfejl, skal du straks tage stikket ud af stikkontakten og stoppe med at bruge maskinen, indtil den er repareret.
- **Produktopdateringer:** Der kan være små forskelle mellem brugervejledningen og det faktiske produkt på grund af opgraderinger. Se altid det faktiske produkt for at få nøjagtige oplysninger.
- **Advarsel om kogende vand:** Hvis der først tappes kogende vand efterfulgt af rumtemperatur eller varmt vand, kan der stadig komme rester af kogende vand ud. For at undgå skoldning skal du lade det omgivende vand løbe i 10 sekunder, før du kan tappe til den ønskede temperatur.

- **Vandfilterkande:** Hvis maskinen ikke har været brugt i mere end 24 timer, anbefales det at tømme vandfilterkanden før brug.
- **Sikkerhed for strømledning:** Hvis strømledningen er beskadiget, skal du straks stoppe med at bruge maskinen. Strømledningen bør kun udskiftes af autoriserede fagfolk for at undgå farer.
- **Uautoriserede reparationer:** Forsøg ikke selv at skille maskinen ad eller reparere den. Kun autoriseret personale bør udføre reparationer for at forhindre potentielle risici.
- **Ansvarsfraskrivelse:** Producenten er ikke ansvarlig for eventuelle følger af manglende overholdelse af de sikkerhedsforanstaltninger, der er anført ovenfor.

## Tiltænkt brug i boliger og kommercielle omgivelser

Dette apparat er egnet til brug i:

- Personalekøkkener i kontorer, butikker og lignende miljøer.
- Bondegårde, hoteller, moteller og andre boligområder.
- Bed and breakfast -etablissementer.
- Catering og andre lignende anvendelser uden for detailhandlen.

## Sikkerhedsadvarsler og forholdsregler ved brug

- Undgå at spilde på stikket.
- Misbrug kan føre til skader; håndter forsigtigt.
- Varmeelementets overflade kan holde på varmen efter brug.
- Brug kun drikkeligt vand.
- Hold ventilationsåbninger fri og uhindret.
- Brug ikke ikke-anbefalede metoder til at fremskynde afrimning.
- Undgå at beskadige kølekredsløbet (hvis relevant).
- Brug ikke elektriske apparater i opbevaringsrummet til mad, medmindre det anbefales af producenten.
- Opbevar ikke brændbare genstande, som f.eks. aerosoldåser, i apparatet.
- Placer apparatet, så strømledningen ikke kommer i klemme eller beskadiges.
- Undgå at placere flere eksterne stikkontakter eller strømforsyninger bag apparatet.

## Retningslinjer for fødevaresikkerhed og rengøring

For at undgå forurening af fødevarer :

- Rengør regelmæssigt overflader, der kommer i kontakt med fødevarer, og tilgængelige afløbssystemer.
- Rengør vandtankene, hvis de ikke har været brugt i 48 timer; skyl vandsystemet, hvis de ikke har været brugt i 5 dage.
- Hvis apparatet står tomt i længere tid, skal du slukke for det, rengør og tør det for at forhindre vækst af skimmelsvamp.



[symbol ISO 7010 W021 (2019-07)]

Advarsel: Risiko for brand/ brændbare materialer

# Advarsel!

Køleskabe indeholder kølemiddel og gasser i isoleringen. Kølemiddel og gasser skal bortskaffes professionelt, da de kan forårsage øjenskader eller antændelse. Sørg for, at kølekredsløbets slanger ikke er beskadiget før korrekt bortskaffelse.

| | |
|---|---|
| 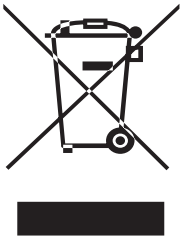 | Denne mærkning angiver, at dette produkt ikke må bortskaffes sammen med andet husholdningsaffald i hele EU. For at forhindre mulig skade på miljøet eller menneskers sundhed fra ukontrolleret bortskaffelse af affald, skal det genbruges ansvarligt for at fremme bæredygtig genbrug af materielle ressourcer. For at returnere din brugte enhed skal du bruge retur- og indsamlingssystemerne eller kontakte den forhandler, hvor produktet blev købt. De kan tage dette produkt med til miljøsikker genbrug. |

# 2 Produktspecifikationer

| | |
|---|---|
| Produktnavn | Philips Vand Dispenser |
| Produktmodel | ADD6922CG/90; ADD6922DG/90<br>ADD6922CG/97; ADD6922DG/79<br>ADD6922CG/10; ADD6922DG/10 |
| Nominel spænding | 220-240V |
| Nominel frekvens | 50-60Hz |
| Nominel varmeeffekt | 2050-2400W |
| Nominel kølings effekt | 100W |
| Nominel kølings strøm | 0,6A |
| Miljøklasse | ST/N/SN/T |
| Kølemiddel | R600a, 21g |
| Nominel samlet vand produktion | 2000 L |
| Nominel vand gennemstrømnings hastighed | 0,2 l/min |
| Anvendelig vand kilde | Kommunal vandhane vand |
| Anvendelig vand temperatur | 5-38°C |

# 3 Produktoversigt

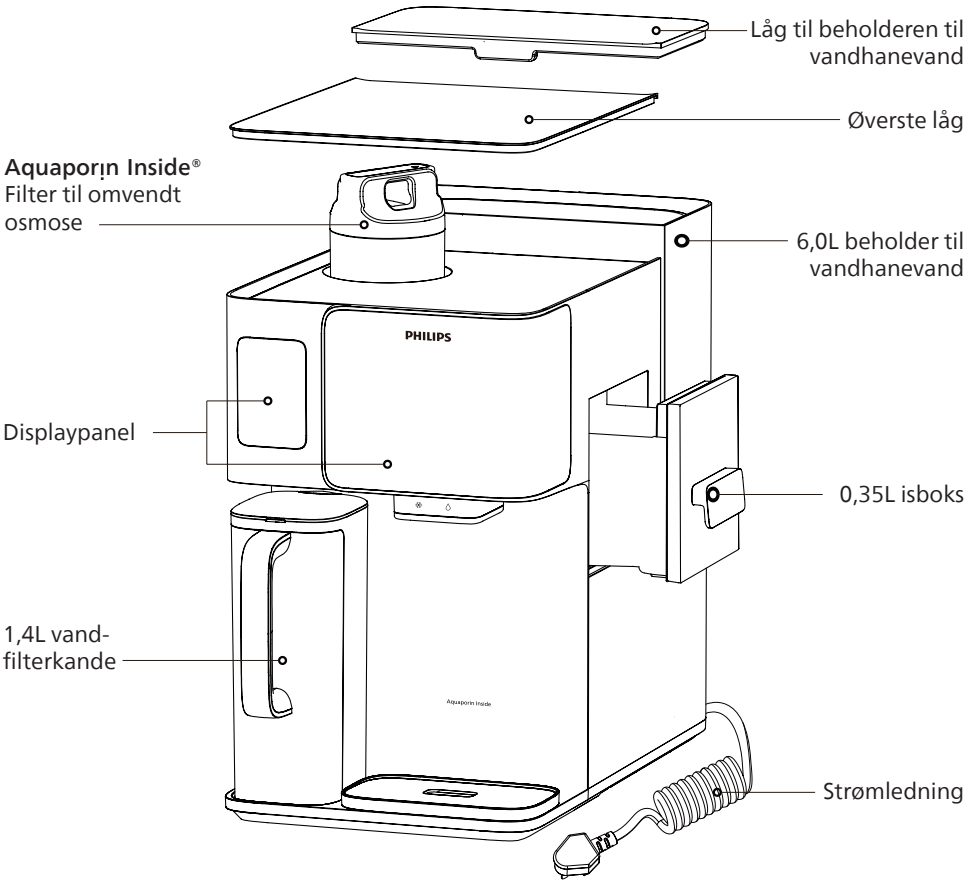

# 4 Kontrolpanel (statusindikatorer)

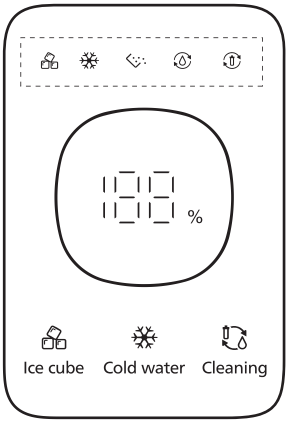





## 4.1 Statusindikatorer for vandkøling og isfremstilling

| Status | | Betydning |
|---|---|---|
| | Blinker | Fremstilling af isterninger i gang |
| | Konstant lys | Fremstilling af isterninger afsluttet |
| | Blinker | Fremstilling af kølet vand i gang |
| | Konstant lys | Fremstilling af kølet vand afsluttet |
| | Blinker | Tøm isboksen i gang |
| | Blinker | Rensning af vandveje i gang |
| | Blinker | Filterskylning i gang |

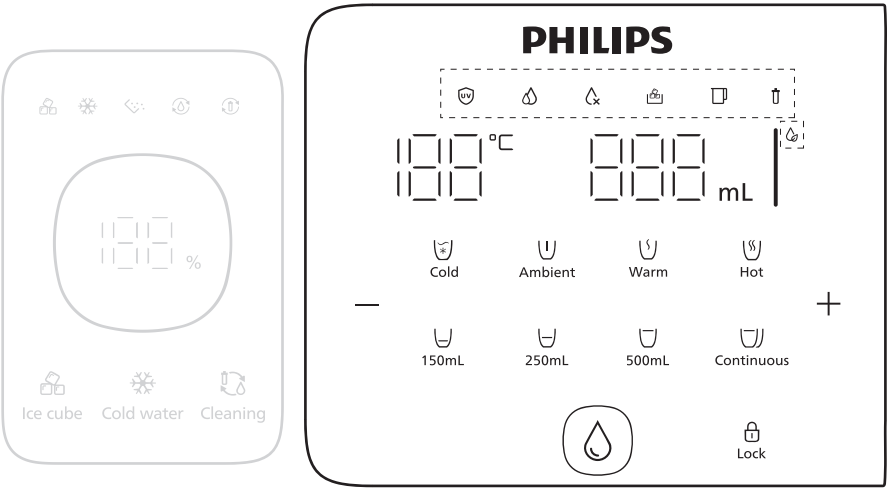


## 4.2 Statusindikatorer for vandfiltrering og vandkvalitet

| Status | | Betydning |
|---|---|---|
| UV | Konstant hvidt lys | UV-sterilisering i gang. |
| | Konstant hvidt lys | Filtrering i gang |
| | Blinkende hvidt lys | Filtreringsprocessen er i gang, så der er endnu ikke nok vand i den filtrerede kande til at blive fjernet fra vandudløbet. |
| | Blinkende hvidt lys | Hanevandet i beholderen til vandhanevand er ikke blevet udskiftet i lang tid. |
| | Blinkende rødt lys | Vandstanden i beholderen til vandhanevand er lav, eller vandkvaliteten er dårlig, så tøm det resterende vand i beholderen, og fyld den op med frisk vand fra vandhanen |
| | * Det resterende vand i beholderen til vandhanevandet vil være en blanding af RO-drænvand og frisk vandhanevand. Beholderen til vandhanevand skal altid tømmes helt, før den fyldes op med frisk vandhanevand. | |
| | Konstant hvidt lys | Isboksen er på plads. |
| | Blinkende hvidt lys | Isboksen mangler. Sæt den tilbage i tide, når du har taget isen ud. |
| | Konstant hvidt lys | Vandfilterkanden er på plads. |
| | Blinkende hvidt lys | Vandfilterkanden er fjernet. Sæt den tilbage, før du tapper vand. |
| | Blinkende rødt lys | Vandkvaliteten er lav, og det anbefales at kassere vandet i vandfilterkanden og filtrere det igen |
| | Konstant hvidt lys | Filteret er inden for sin levetid, du er velkommen til at bruge det. |
| | Blinkende rødt lys | Filterets levetid er næsten udløbet. Det er nødvendigt straks at købe et erstatningsfilter. |
| | Konstant rødt lys | Filterets levetid er udløbet. Det er vigtigt at udskifte filteret med det samme. |
| | Hvidt lys | Vandkvaliteten er god og sikker at drikke. |
| | Gult lys | Det anbefales at kassere vandet i vandfilterkanden og køre filtreringsprocessen igen. |

# 5 Installering af produktet

## Forberedelse:

### Produktplacering:

Placer dispenseren mindst 20 cm fra væggen for at sikre optimal afkøling.

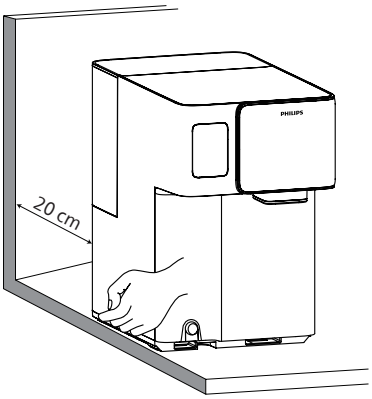


### Installation af vandbakken:

1. Sæt vandbakkens bund i åbningen på hovedenheden.

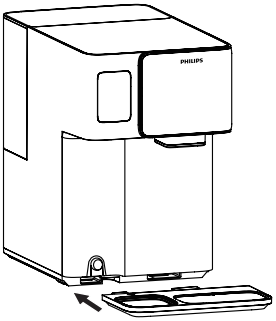

2. Ret bakkens spænde ind efter basen, og tryk hårdt for at sætte den i.

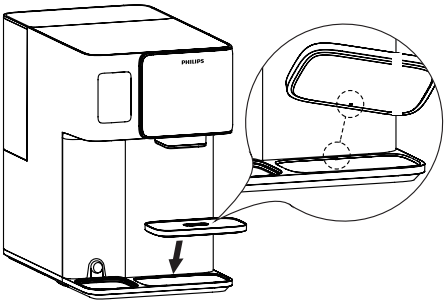

## Installation af vandfilterkanden:

- **Ret vandkanden:** Hold vandfilterkanden lodret.
- **Sæt kanden i:** Sæt forsigtigt kanden ind i enhedens hoveddel.
- **Sørg for korrekt placering:** Skub kanden helt ind, indtil du kan mærke, at den sidder godt fast.
- **Tjek for flad placering:** Sørg for, at kanden hviler fladt og tæt i enheden, uden mellemrum eller hældning.

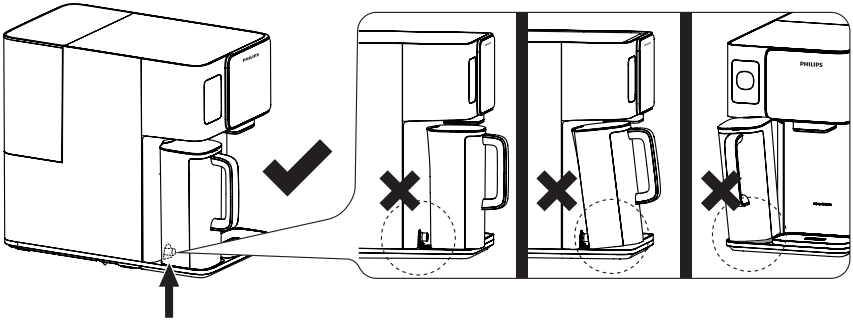

## Statuskontrol:

Når enheden er tændt, og vandfilterkanden er installeret, kan du høre et "bip", og samtidig ændres "□" fra "-□-" til "□".

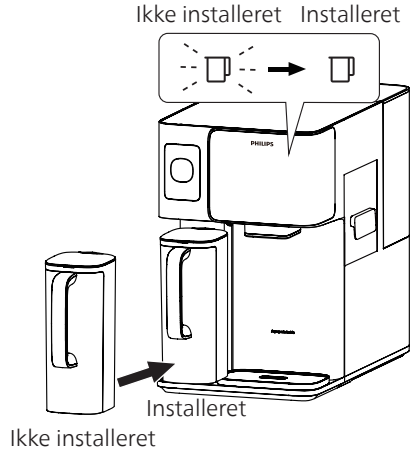

## 2 timers ventetid før aktivering af køling

For at opnå optimal ydelse skal du lade produktet være tændt i mindst 2 timer, før du aktiverer kølefunktionen. Da produktet indeholder et kompressorbaseret kølesystem, kan det have bevæget sig under transporten, hvilket kan påvirke dets funktion, hvis det ikke får tid til at falde til ro. For at beskytte systemet deaktiveres kølefunktionen automatisk i de første 2 timer efter den første opstart. I denne venteperiode kan du stadig bruge andre af produktets funktioner som normalt.

## Gennemskylning af vand (før første brug)

For at sikre optimal ydeevne skal du følge disse gennemskylningstrin, før du bruger dispenseren første gang eller efter udskiftning af filteret.

- Placer produktet et sted uden direkte sollys for at forhindre vækst af mikroorganismer.

### Skylleproces:

**1. Fyld beholderen til vandhanevand:**

- Åbn låget, og tag vandtanken ud af maskinen.
- Fyld tanken med frisk vand fra hanen, og sørg for, at den ikke overskrider den maksimale påfyldningslinje.
- Sæt vandtanken tilbage i maskinen, og sæt låget godt fast.

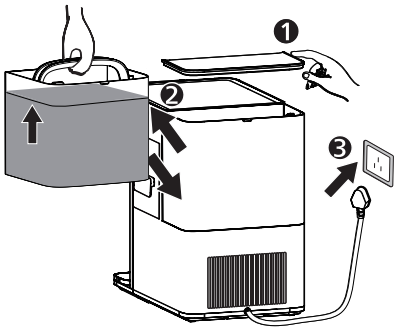

**2. Start skylleprocessen:**

- Når du har indsat vandfilterkanden i maskinen, skal du trykke på "Cleaning" knappen og holde den nede i 3 sekunder

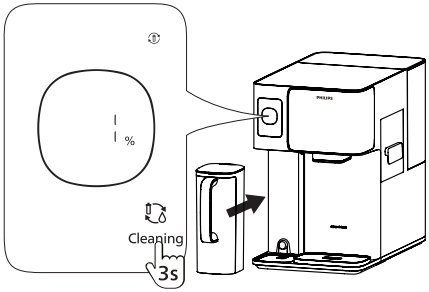


- Når du hører et "bip", begynder skylleprocessen.

**Vigtigt:**

Sørg for, at vandfilterkanden sidder korrekt i sin åbning. Hvis den ikke er placeret korrekt, kan vandfiltreringen være ineffektiv, eller der kan opstå lækage.

- Under processen, fra 0 % til 60 %, vil du se procentindikatoren blinke og høre 3 bip. På dette tidspunkt skal du tømme vandfilterkanden.

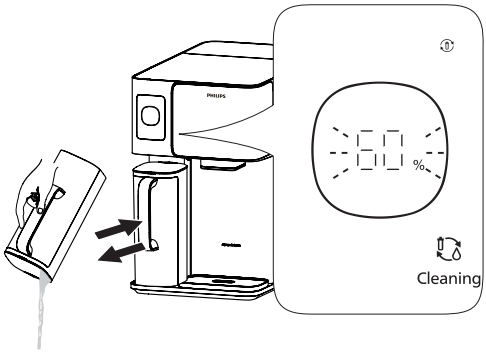

- Når indikatoren "" blinker, og produktet udsender en "bip bip bip"-lyd, skal du tømme vandet fra vandhanen, fylde den med vand fra hanen op til max-linjen og sætte beholderen til vandhanevand tilbage

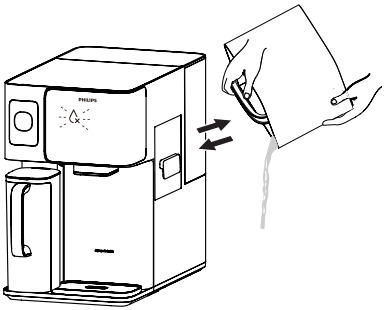

**Vigtigt:**

Fyld ikke vand direkte i beholderen til vandhanevand, da apparatet ellers ikke kan se, at vandet er blevet udskiftet.

- Når processen når "90 %", og når " " blinker, vil du høre 3 bip. Det er ikke nødvendigt at tømme vandfilterkanden på nuværende tidspunkt. Placer en beholder med et volumen på mindst 2 liter under vandudløbet, og tryk på " ".

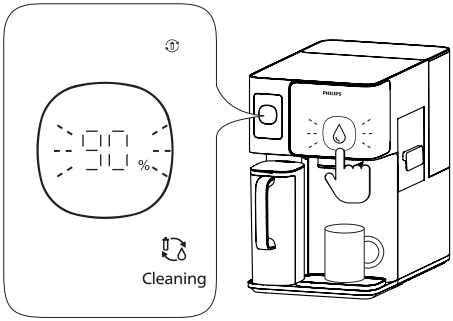


**Påmindelse:**

I løbet af denne periode kan du trykke på " " for at sætte vanddispenseringen på pause.

- Skærmen viser 100 % for at indikere, at gennemskylningen er afsluttet. Du kan nu starte med at bruge dispenseren.

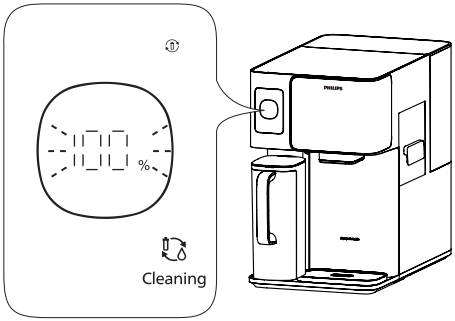


**Påmindelse:**

Hvis du afslutter skylleprogrammet, vil "(💧)" og "" blinke. På dette tidspunkt skal du trykke på "(💧)" for at tømme køletanken.

## Vigtige bemærkninger vedr. skylning:

- Tag ikke stikket ud af stikkontakten under skylleprocessen.
- Hvis du hører lyde under skylningen, er det tegn på, at maskinen fungerer korrekt. Skylleprocessen stopper automatisk, når den når 100 %.
- Hvis du har brug for at afslutte skylleprocessen, kan du trykke på rengøringsknappen og holde den nede i 3 sekunder. Det anbefales dog ikke at gøre det.
- Under vanddispenseringsprocessen, mellem 90 % og 100 %, kan der høres en sugelyd. Det er normalt og ikke noget at være bekymret over.
- Hvis du opdager vandlækage, hører unormale lyde, fornemmer brændt lugt eller ser røg, skal du straks afbryde strømmen og kontakte kundeservice.
- Hvis vandet i tanken eller kanden ser uklart eller mælkeagtigt ud, skyldes det mikrobobler, der skabes af filteret, og det er helt normalt.
- Hvis du ser sorte partikler, er det sandsynligvis rester af aktivt kul fra filteret, og det er også normalt.

# Kalibrering af kogepunkt

## Tjek og juster det lokale kogepunkt:

For at undgå overskydende damp skal du sikre, at det lokale kogepunkt er korrekt kalibreret.
Det er afgørende for at undgå for meget damp under processen.

## Automatisk kogepunktskalibrering:

- Når der tappes kogende vand (100 °C) for første gang, kalibrerer maskinen automatisk kogepunktet.
- Kalibreringsprocessen tager cirka 60 sekunder.
- **Vigtigt:** Placer en beholder med en kapacitet på mindst 500 ml under dysen under kalibreringsprocessen for at opsamle vandet. Vær opmærksom på dampen for at undgå forbrændingsfare.

**Vigtige bemærkninger:**

- Når kalibreringen er afsluttet, er maskinen klar til normal brug.
- Sørg for, at vandkanden er fuld, før du udfører denne kalibrering (lampen for vandlavning skal være slukket).
- Under kalibreringsprocessen vil der løbe kogt vand ud af dysen, og der kan komme damp ud. Vær forsigtig for at undgå forbrændinger.

# 6 Brugsanvisninger

## 6.1 Produktion af isterninger og kølet vand

Bemærk: Når man aktiverer isterningproduktionen, aktiverer man også produktionen af kølet vand.

### A. Aktivér produktionen af isterninger og kølet vand

Tryk og hold " Ice cube " knappen nede i 3 sekunder. "" og "" blinker og bekræfter, at funktionen er aktiveret.

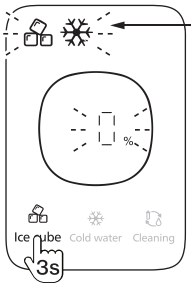


| Status | | Betydning |
|---|---|---|
| | Sluk | Isfremstillingsfunktionen er ikke aktiveret. |
| | Blinker | Isfremstilling i gang. |
| | Sluk | Funktionen til fremstilling af kølet vand er ikke aktiveret. |
| | Sluk | Fremstilling af kølet vand er i gang. |

### B. Produktionscyklusser for isterninger (portioner)

"%" indikatoren viser, hvor langt den er nået med hver portion.
Når forløbet når 100 %, betyder det, at en portion isterninger er færdig.

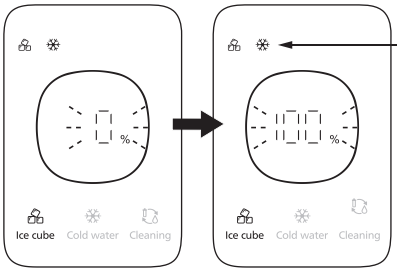


| Status | | Betydning |
|---|---|---|
| | Blinkende lys | Cyklus til fremstilling af isterninger i gang. |
| | Konstant lys | Isboksen har fuld kapacitet. Cyklus til fremstilling af isterninger afsluttet. |
| | Blinkende lys | Vandkølingsprocessen er i gang. |
| | Konstant lys | Vandet i kølevandstanken har nået 5 °C. Kølefunktion sat på pause. |

## C. Auto re-start af isterning-produktionscyklusser

- Når isterningerne er taget op, eller der er tappet kølet vand, fylder maskinen automatisk isboksen og/eller kølevandstanken op igen.
- Indikatoren "" eller "" blinker under genopfyldningen.
- Vent, indtil indikatoren lyser konstant, hvilket betyder, at isterningerne eller det afkølede vand er klar igen.

**Vigtige bemærkning:**

- Det anbefales ikke at tage isterninger eller kølet vand ud under isterning-fremstillingsprocessen for at sikre effektiviteten.
- Den første isterning-fremstillingscyklus tager ca. 70-110 minutter, afhængigt af rumtemperaturen.
- Hvor hurtigt man kan lave kølet vand, afhænger af temperaturen på vandet fra hanen.

## D. Tag isterninger

1. Vent på, at "" lampen tænder, og træk så isboksen ud fra siden.

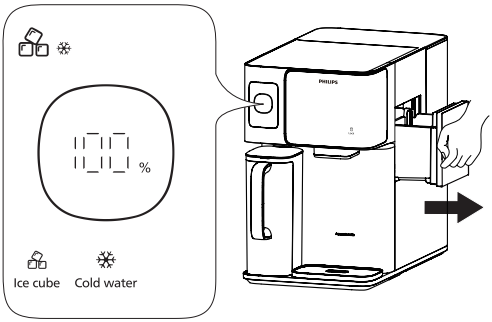


2. Tag de isterninger, du har brug for, og sæt så hurtigt isboksen tilbage i maskinen.

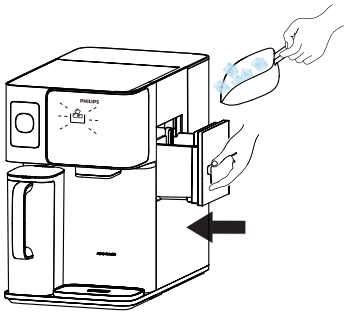

**Påmindelse:**

Hvis isboksen ikke stilles tilbage i lang tid, vil produktet afgive tre "bip"-lyde, og isterning-produktionen vil blive sat på pause.

**Vigtige bemærkning:**

- Pas på ikke at tilsmudse isboksen eller lægge andre madvarer i den.
- Returner altid isboksen hurtigt for at opretholde den kolde temperatur.
- Hvis isboksen er ude af drift i for lang tid, kan der opstå en forsinkelse, før isterning-produktionen genoptages, hvilket er normalt.

## E. Tapning af kølet vand

1. Vent, indtil "❄" lyser, og tryk kort på "Cold".

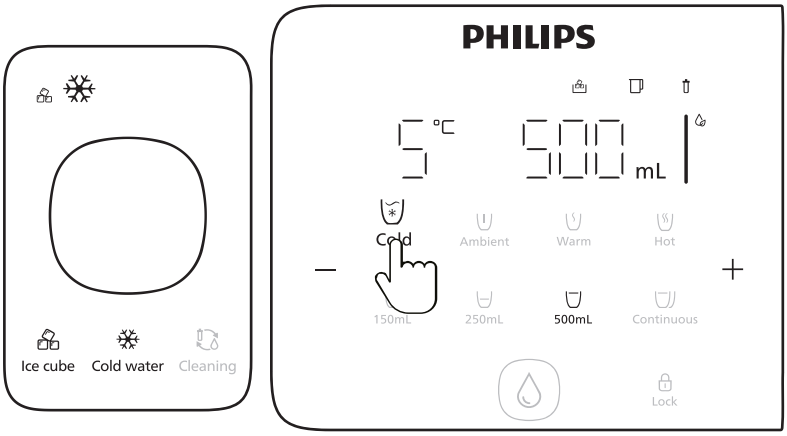


2. Vælg vandmængde, og tryk på "💧" for at tappe kølet vand.

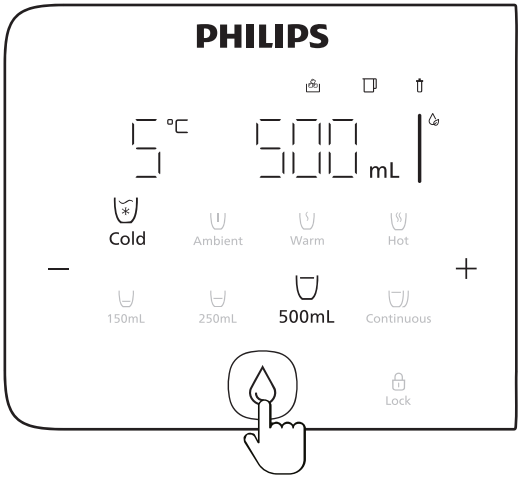


**❗ Vigtige bemærkning:**

Det kølede vands minimumstemperatur er 5°C. Hvis "❄" blinker, er det kølede vand stadig ved at blive behandlet. Hvis man tapper det afkølede vand på dette tidspunkt, vil temperaturen være højere end 5 °C.

## Sådan stopper du produktionen af isterninger og kølet vand:

Når du slår isterning-fremstillingsfunktionen fra, stopper maskinen med at lave både isterninger og kølet vand.

Følg nedenstående trin for at tømme kølevandstanken og isboksen helt for at forhindre bakterievækst.

**1. Tøm køletanken og isboksen:**

- Placer en stor beholder under vandudløbet. Tryk og hold " Ice cube " nede i nogle sekunder, indtil "" og "" blinker. Tryk derefter kort på "" for at starte tømningen af vandet. Vent, indtil processen når 100%.

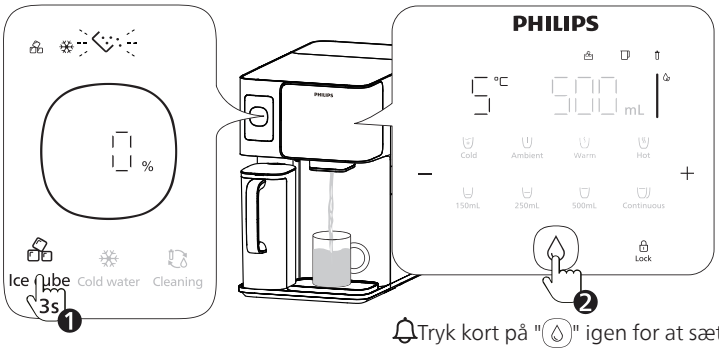


Tryk kort på "" igen for at sætte på pause

- Mens vandet tømmes, tager du isboksen ud og hælder isterningerne ud.

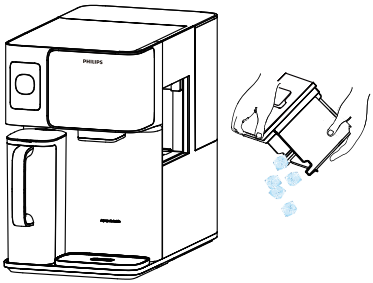

**2. Rengør isboksen:** Tør isboksen af med en ren klud, og sæt den derefter tilbage.

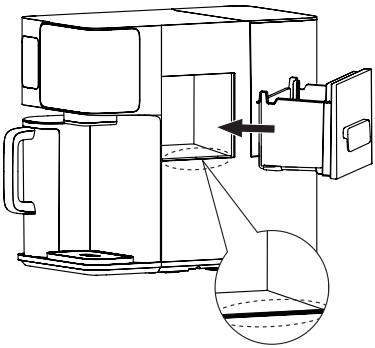

**3. Bekræftelse fuldført:** Når tømningen er nået op på 100 %, vil "" , "" , "" lyse, og funktionen til fremstilling af isterninger slukkes.

**Vigtige bemærkning:**

- Afslut tømningsprocessen: Hvis du vil stoppe tømningsprocessen, skal du trykke på og holde " Ice cube " nede i 3 sekunder. Derefter genoptages isterning-produktionen.
- Tag ikke stikket ud: Undgå at trække stikket ud under tømningen. Hvis du gør det, stopper tømningen, og isterning-produktionen fortsætter, når der tændes for strømmen igen.
- Normal lyd: Der høres en lyd under tømningsprocessen - det er normalt. Lyden stopper, når tømningen når 100 %.

# Brug af kølevandsfunktion

Når funktionen for kølet vand er slået til, laver maskinen kun kølet vand, ikke isterninger.

## Sådan starter du produktion af kølet vand (uden produktion af isterninger)

**1. Aktivér funktionen for kølet vand:** Tryk og hold "❄ cold water" i 3 sekunder, indtil "❄" blinker. Det betyder, at kølevandsfunktionen nu er aktiv.

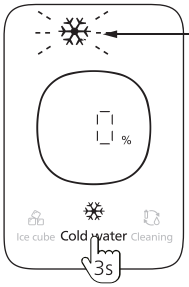


| Status | | Betydning |
|---|---|---|
| ❄ | Sluk | Funktionen til fremstilling af kølet vand er ikke aktiveret |
| | Blinker | Fremstilling af kølet vand i gang |

**2. Kølet vand klar:** Når processen når 100 %, er det kølede vand klar.

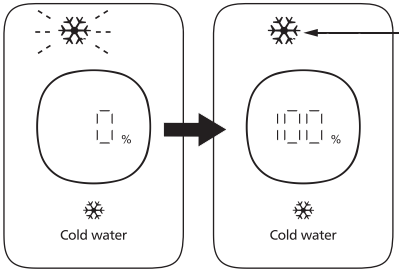


| Status | | Betydning |
|---|---|---|
| ❄ | Lys slukket | Funktionen til fremstilling af kølet vand er ikke aktiveret |
| | Blinkende lys | Fremstilling af kølet vand i gang |
| | Konstant lys | Vandet i kølevandstanken har nået 5 °C. Kølefunktion sat på pause |

🔔 Se statusindikatorlampen for at forstå status for det kolde vand.

## Tapning af kølet vand

1. Vent, indtil "❄" lyser, og tryk kort på "Cold".

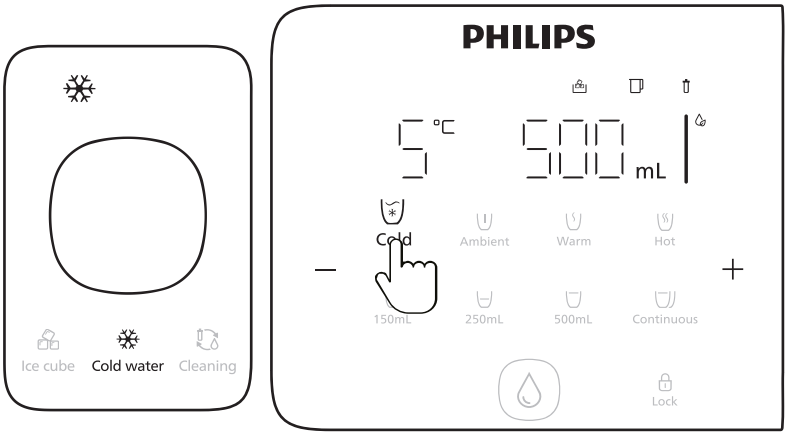


2. Vælg vandmængde, og tryk på "💧" for at tappe kølet vand

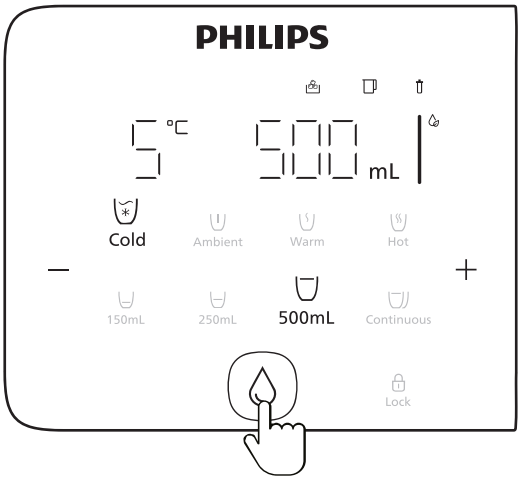


**Vigtige bemærkning:**

- Det kølede vands minimumstemperatur er 5°C. Hvis "❄" blinker, er det kølede vand stadig under behandling. Hvis man tapper det afkølede vand på dette tidspunkt, vil temperaturen være højere end 5 °C.
- Når kølingen er færdig, fylder maskinen automatisk tanken op igen, hvis du tapper kølet vand. "❄" blinker, mens den fyldes op. Vent, til den lyser konstant, hvilket betyder, at det afkølede vand er klar igen.

## Stop produktionen af kølet vand

Når du slukker for kølevandsfunktionen, stopper maskinen med at lave kølevand.

Følg nedenstående trin for at tømme kølevandstanken og isboksen helt for at forhindre bakterievækst.

**1. Tøm beholderen med kølet vand:**

- Placer en stor beholder under vandudløbet. Tryk og hold "Cold water" i 3 sekunder, indtil "" og "" blinker. Tryk derefter kort på "" for at starte tømningen af vandet. Vent, indtil processen når 100%.

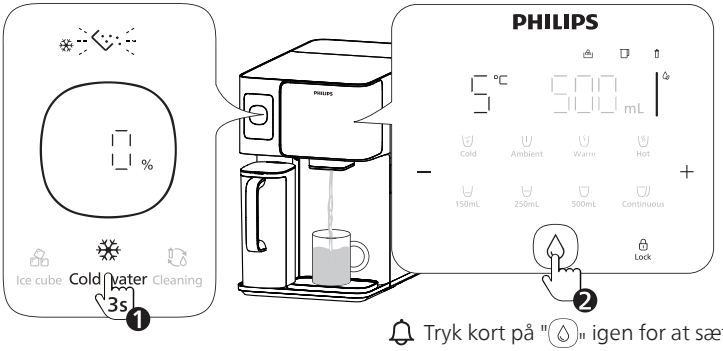


Tryk kort på "" igen for at sætte på pause"

- Når tømningsprocessen har nået 100 %, lyser "", og kølevandsfunktionen slukkes.

**Vigtige bemærkning:**

- Afslut tømningsprocessen: Hvis du vil stoppe tømningsprocessen, skal du trykke på og holde "Cold water" nede i 3 sekunder. Derefter genoptages isterning-produktionen.
- Tag ikke stikket ud: Undgå at trække stikket ud under tømningen. Hvis du gør det, stopper tømningen, og isterning-produktionen fortsætter, når der tændes for strømmen igen.
- Normal lyd: Der høres en lyd under tømningsprocessen - det er normalt. Lyden stopper, når tømningen når 100%.

# 6.3 Produktion af vand i stuetemperatur til kogende vand

## Vælg din foretrukne temperatur og volumen

**1. Lås maskinen op:** Tryk på " Lock " for at låse op.

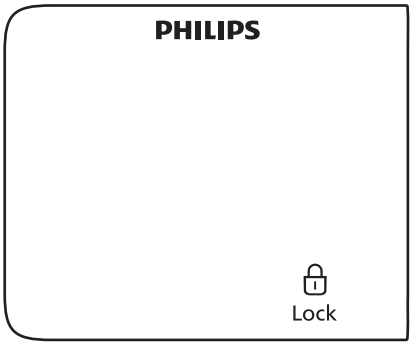


**2. Justering af vandtemperatur:**

- Tryk på " Ambient " for at vælge vand i stuetemperatur;
- Tryk gentagne gange på " Warm " for at vælge en temperatur mellem 45 °C og 55 °C;
- Tryk gentagne gange på " Hot " for at vælge en temperatur mellem 85 °C og 100 °C

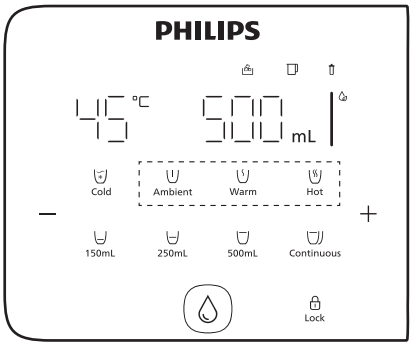


**3. Indstil flere muligheder for temperaturer:**

- Vælg en temperaturtast, og tryk derefter kort på " – " eller " + " for at øge eller sænke temperaturen.

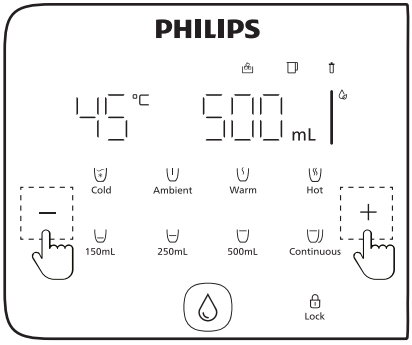

**4. Juster vandmængden:**

- Tryk på "150mL" for at skifte mellem 150 ml og 120 ml.
- Tryk på "250mL" for at skifte mellem 250 ml og 350 ml.
- Tryk på "500mL" for at vælge 500 ml.
- Tryk på "Continuous" for kontinuerlig vanddispensering.

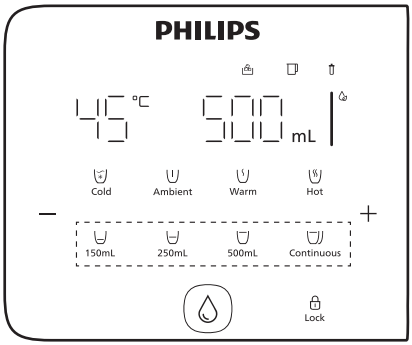


**5. Indstil flere muligheder for vandmængde:**

- Tryk og hold på " – " eller " + " for at øge eller mindske vandmængden.

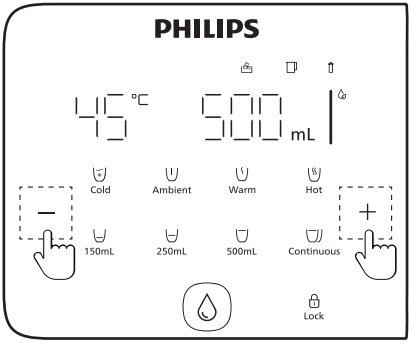


- Tryk på "Lock" og "" for at dispensere kogende vand. Tryk igen eller på en anden knap for at stoppe.
- Omgivende vand kan tappes direkte uden at trykke på "Lock"

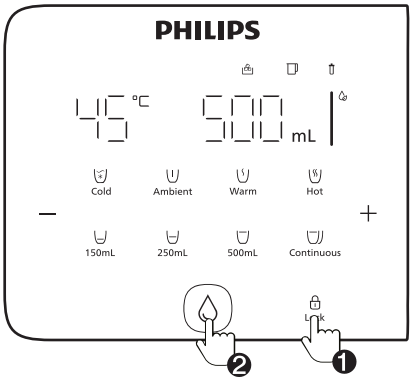


**Vigtige bemærkning:**

- Tryk på "Lock" i 3 sekunder for at deaktivere/aktivere sikkerhedslåsen.
- Tryk og hold "Hot" og "500mL" knapperne nede i 3 sekunder for at deaktivere/aktivere bip-lyden.

# 6.4 Opfriskning og genopfyldning af vand

## Påmindelse om vandskifte:

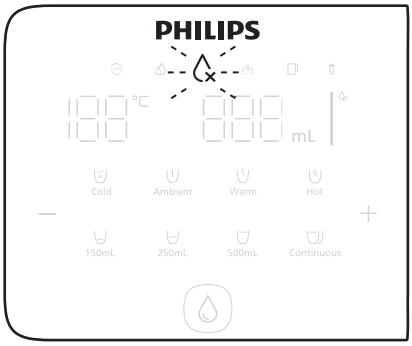


Maskinen vil bede dig om at skifte vand, når:

- Beholderen til vandhanevand ikke er blevet fyldt op inden for 48 timer.
- TDS-værdien i postevandet er for høj.
- Vandkvaliteten i beholderen til vandhanevand er lav.

## Sådan skiftes vand:

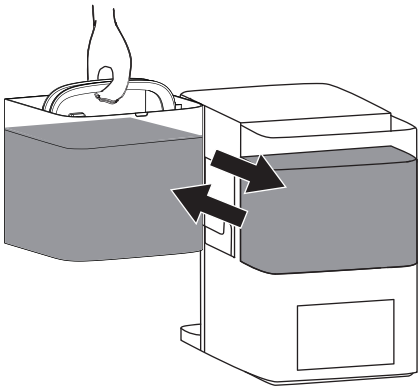

1. Åbn låget på vandtanken.
2. Løft tanken ud, og kassér eventuelt resterende vand.
3. Fyld tanken op med frisk vand fra hanen, og sæt den tilbage i maskinen, og sørg for, at låget er lukket ordentligt.

**Vigtige bemærkning:**

Tøm altid tanken, før du tilsætter frisk vand.

# 7 Daglig vedligeholdelse

## Rengøring af vandveje

### Påmindelse om vandskifte:

Maskinen vil bede dig om at rengøre vandvejen, når:

- Produktet ikke har været brugt i over en uge, eller hvis det har været brugt kontinuerligt i en måned
- dispenseren genbruges, efter ikke at have været brug i længere tid.

### Sådan rengøres vandvejene:

**1. Forberedelse til rengøring:**

Fyld beholderen til vandhanevand med postevand, sæt den tilbage i maskinen, og sæt låget ordentligt på.

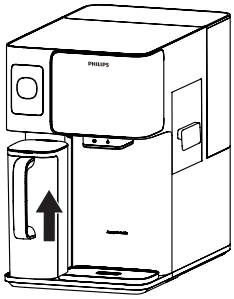


- Vent indtil vandfilterkanden er fuld, og "" lampen slukker. Rengøringsfunktionen virker ikke, før dette sker.

**2. Gør klar til rengøring:**

- Anbring en beholder (mindst 2 liter) under vandudløbet. Tryk kort på knapperne "Cleaning", derefter "Lock" og slutteligt "" for at starte rengøringsprocessen.

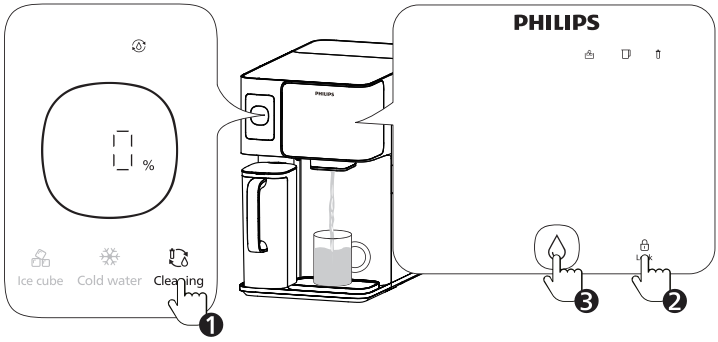


- Tryk kort på "" under rengøringen for at sætte den på pause. For at afslutte rengøringsprocessen skal du igen trykke kort på "Cleaning"

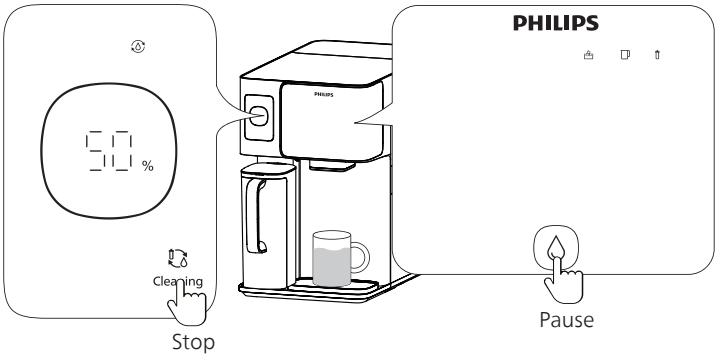

**3. Afslut rengøringen:** Når "100 %" indikatoren blinker, er rengøringsprocessen færdig.

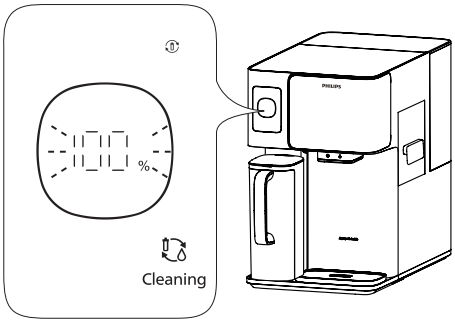


**Vigtige bemærkning:**

- Hvis funktionen til isterninger/kølet vand er slået fra: Maskinen dispenserer 1000 ml vand (stuetemperatur og kogende) for at skylle varmtvandsledningen.
- Hvis funktionen til isterninger/kølet vand er slået til: Maskinen dispenserer 2000 ml vand (stuetemperatur og kogende) for at skylle både kold- og varmtvandsledningerne.

## Rengøring af beholderen til vandhanevand og vandfilterkanden:

Hvis du ser tydelige urenheder i bunden af beholderen til vandhanevand eller vandfilterkanden, skal du skylle dem med vand og rengøre dem med en rensebørste.
Det anbefales at rengøre både beholderen til vandhanevand og vandfilterkanden med en børste* mindst en gang om ugen.

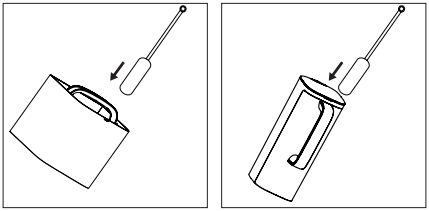

**Vigtige bemærkning:**

Sæt ikke beholderen til vandhanevand eller vandfilterkanden i opvaskemaskinen.

* Rengøringsbørsten er ikke inkluderet.

# Afkalkning af beholderen til vandhanevand

## Sådan afkalkes maskinen:

**1. Tøm beholderen til vandhanevand:** Fjern og tøm beholderen til vandhanevand.

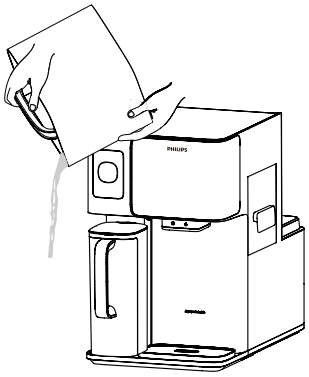

**2. Forbered rengøringsopløsningen:** Fyld beholderen til vandhanevand halvt, og tilsæt 30 g citronsyre*. Rør let rundt, og lad det trække i 2 timer.

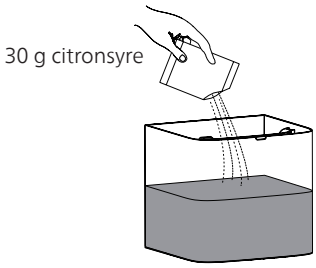


**Vigtige bemærkning:**

Sæt ikke beholderen til vandhanevand tilbage i maskinen i denne periode.

3. **Skyl og genopfyld:** Kassér citronsyreopløsningen efter 2 timer. Rengør hele tanken med vand fra hanen, og sørg for at skylle den grundigt. Fyld tanken med frisk vand fra hanen, og sæt den tilbage i dispenseren.

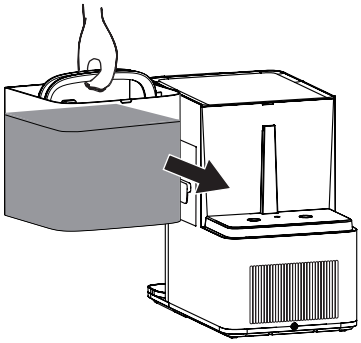

* Du skal selv købe citronsyren.

## Opbevaring af filterpatronen (ved 7+ dage uden brug)

Hvis systemet ikke skal bruges i mere end 7 dage, skal du følge disse trin:

1. Tøm vandbeholderen og vandfilterkanden: Tøm både beholderen til vandhanevand og vandfilterkanden.
2. Afbryd strømforsyningen: Tag stikket til maskinen ud af stikkontakten.
3. Opbevar filterelementet: Forsegl filterelementet, og læg det i køleskabets friskluftsrum (temperatur mellem 2-5 °C).

**Vigtige bemærkning:**

- Opbevar ikke filteret i fryseren.
- Skyl før brug: Når du bruger maskinen igen, skal du følge skylleproceduren for at gøre den klar til brug.

# Udskiftning af filter

## Guide til udskiftning af filter

Udskift filterpatronen, når "" indikatoren blinker på displaypanelet eller i henhold til den anbefalede cyklus.

| Navn | Model | Foreslået udskiftningscyklus |
|---|---|---|
| **Aquaporin Inside**® Omvendt osmose-filter | ADD583 | 1 år |

Kun den originale Philips-filterpatron kan bruges til udskiftning.

## Sådan udskiftes filteret:

1. Sluk for maskinen, og fjern vandbeholderen.

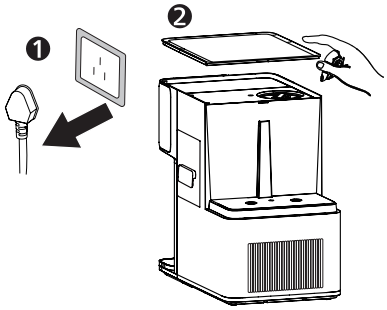


2. Brug filternøglen (der følger med udskiftningsfilteret) til at dreje det gamle filter mod uret til positionen "", og fjern det.

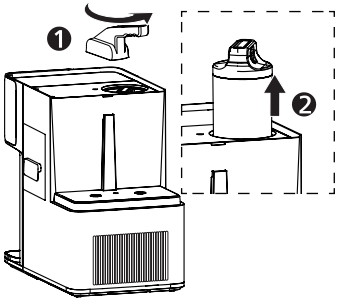

3. Sæt det nye filter i holderen, og drej det med uret til "". Sæt vandbeholderen på plads igen, og tænd for maskinen.

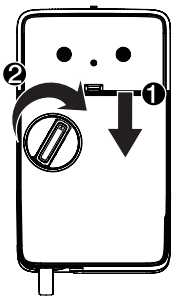


4. Nulstil filterindikatoren ved at trykke og holde " 250mL " + " 500mL " knapperne nede i 3 sekunder, indtil "" bliver hvid.

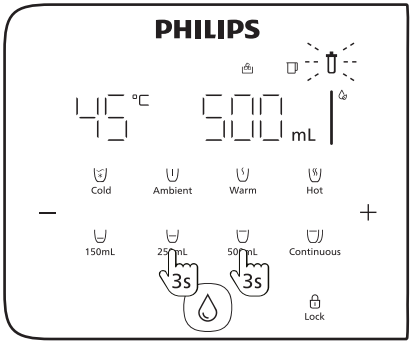


**Vigtige bemærkning:**

- Opbevar ikke filteret i fryseren.
- Skyl før brug: Når du bruger maskinen igen, skal du følge skylleproceduren for at gøre den klar til brug.

# 8 Fejlfinding

| Fejl | Årsager | Løsninger |
|---|---|---|
| E01: Kan ikke udlede kogende vand. | Vandtemperaturen i hanen overstiger 38 °C. | Sørg for, at vandtemperaturen ikke overstiger 38 °C. |
| E02: Kan ikke udlede kogende vand. | Unormal alarm fra vandudløbets temperatursonde. | Når filtreringen er færdig, tapper du 500 ml vand ved stuetemperatur, og prøv så at tappe kogende vand igen. Kontakt venligst kundeservice, hvis problemet ikke kan løses. |
| E04: Kan ikke udlede kogende vand. | Alarm for unormal opvarmning. | Når filtreringen er færdig, tapper du 500 ml vand ved stuetemperatur, og prøv så at tappe kogende vand igen. Kontakt venligst kundeservice, hvis problemet ikke kan løses. |
| E06: Produktet er ikke i stand til at filtrere og dispensere vand normalt. | Alarm for unormal vandfiltrering. Filteret er ikke installeret korrekt eller tilstoppet. | Tjek, om filteret er installeret korrekt eller tilstoppet. Hvis filteret er tilstoppet, skal du udskifte det. |
| EU: Unormal produkt-kommunikation. | Unormalt kommunikationssignal i produktets elektroniske kontrolpanel. | Sluk for strømmen i 1-2 minutter, og tilslut derefter strømmen igen. |
| Kan ikke dispensere vand. | Vandfilterkanden er løbet tør for vand. | Hvis "" blinker, skal du vente på, at den holder op med at blinke, før du tapper vand normalt. |
| | Vandfilterkanden er ikke installeret korrekt. | Kontrollér, om vandfilterkanden er installeret korrekt. |
| | Beholderen til vandhanevand er ikke installeret korrekt. | Tjek, om beholderen til vandhanevand er installeret korrekt. |
| Kan ikke filtrere vand. | Beholderen til vandhanevand har et lavt vandniveau, og "" blinker rødt. | Tøm beholderen til vandhanevand helt, og fyld den derefter op med vand fra hanen. |
| | Vandfilterkanden er ikke installeret korrekt. | Kontrollér, om vandfilterkanden er installeret korrekt. |
| | Beholderen til vandhanevand er ikke installeret korrekt. | Tjek, om beholderen til vandhanevand er installeret korrekt. |

| Fejl | Årsager | Løsninger |
|---|---|---|
| Vandlækage. | Der løber vand ud af drypbakken. | Tøm drypbakken for vand. |
| | Tætningsventilen i bunden af beholderen til vandhanevand er blokeret. | Hold tætningsventilen med en bøsningsring eller en finger og fjern blokeringen. |
| | Vandfilterkanden er ikke installeret korrekt. | Sørg for, at vandfilterkanden eller beholderen til vandhanevand er installeret korrekt. |
| Vandet har en mærkelig smag. | Den nye dispenser er ikke blevet rengjort. | Følg rengøringsprocedurerne for første gangs brug. |
| | Filterpatronen er ikke udskiftet som foreskrevet. | Skift filterpatronen. |
| Lækstrøm. | Dårlig jordforbindelse og beskadiget strømledning. | Der skal bruges et tre-ledet stik med pålidelig jordforbindelse. Kontakt venligst kundeservice. |
| Knapper/skærm reagerer ikke. | Systemfejl eller hardwareskade. | Sluk for strømmen i 1-2 minutter, og tilslut derefter strømmen igen. |

# 9 Pakkeliste

| | |
|---|---|
| Dispenser (med 1 filter indeni) | ×1 |
| Drypbakke til vand | ×1 |
| Vandfilterkande | ×1 |
| Brugervejledning | ×1 |
| Guide til hurtig start | ×1 |
| Guide til udskiftning af filter | ×1 |
| Instruktion til udpakning | ×1 |

# 10 Garanti og support

Hvis du har brug for oplysninger eller har nogen spørgsmål, bedes du besøge www.philips.com/support eller kontakte centret for forbrugerservice i dit land/område. Hvis der ikke findes et center for forbrugerservice i dit land/område, bedes du kontakte din lokale distributør.

Inden for to år fra købsdatoen vil du modtage gratis garantiservice for enhver skade forårsaget af problemer i fremstillingsprocessen eller enhver skade på komponenter under normale brugsforhold bekræftet af vores personale for vedligeholdelse og service.

Garantiservice omfatter ikke ofte-udskiftede forbrugsvarer, ekstraudstyr, forsendelsesomkostninger og dør-til-dør-service. Vis venligst købsbeviset til servicepersonalet ved service.

# INHALT


| | | |
|---|---|---|
| 1 | Wichtige Sicherheitsinformationen | 116 |
| 2 | Produkt-Spezifikationen | 120 |
| 3 | Produktübersicht | 121 |
| 4 | Bedienfeld (Statusanzeigen) | 122 |
| 5 | Produkt-Setup | 124 |
| 6 | Gebrauchsanweisung | 131 |
| 7 | Tägliche Wartung | 143 |
| 8 | Problembehebung | 150 |
| 9 | Lieferumfang | 152 |
| 10 | Garantie und Support | 152 |

# 1 Wichtige Sicherheitsinformationen

Bitte befolgen Sie die folgenden Sicherheitshinweise, um eine ordnungsgemäße Verwendung zu gewährleisten und Unfälle oder Verletzungen zu vermeiden. Alle Sicherheitsvorkehrungen dienen dazu, Ihre Erfahrung zu verbessern und die Langlebigkeit des Geräts zu gewährleisten.

- **Nur autorisiertes Zubehör:** Verwenden Sie nur vom Hersteller zugelassenes Zubehör. Die Verwendung von nicht autorisiertem Zubehör führt zum Erlöschen der Garantie und kann zu Fehlfunktionen führen.
- **Nach dem Auspacken prüfen:** Untersuchen Sie das Gerät sorgfältig auf Schäden und stellen Sie sicher, dass alle Zubehörteile vorhanden sind.
- **Warnung zu Plastiktüten:** Halten Sie Plastiktüten von Babys und Kindern fern, um Erstickungsgefahr zu vermeiden.
- **Anforderungen an die Wasserqualität:** Verwenden Sie mit diesem Gerät nur Leitungswasser, um eine optimale Leistung zu gewährleisten.
- **Unbekannte Substanzen vermeiden:** Schütten Sie keine unbekannten Flüssigkeiten, kein Wasser aus der Leitung oder Fremdkörper in den Rohwassertank oder die Filterwasserkanne.
- **Vermeiden Sie ein Überfüllen:** Füllen Sie den Wassertank nicht über den maximalen Füllstand hinaus, um ein Überlaufen des Auslasses zu verhindern.
- **Vorsichtig handhaben:** Gehen Sie immer vorsichtig mit dem Gerät um, um ein versehentliches Fallenlassen zu vermeiden, das zu Verletzungen oder Schäden führen könnte.
- **Außerhalb der Reichweite von Kindern und Haustieren aufbewahren:** Stellen Sie die Maschine an einem Ort auf, der für Kinder und Haustiere unzugänglich ist.
- **Überwachte Verwendung:** Kinder und Personen mit eingeschränkter Fähigkeit, Maschinen zu bedienen, sollten die Maschine nur unter Aufsicht eines Erwachsenen verwenden.
- **Richtige Platzierung:** Stellen Sie die Maschine in einem kühlen, trockenen Innenbereich auf, fern von direkter Sonneneinstrahlung, Heizgeräten oder Bereichen mit hohen Temperaturen.
- **Vermeiden Sie brennbare Gase:** Stellen Sie das Gerät nicht in Bereichen auf, in denen brennbare Gase austreten können oder wahrscheinlich austreten werden.
- **Elektrische Sicherheit:** Stecken Sie den Netzstecker niemals mit nassen Händen ein oder aus, um einen Stromschlag zu vermeiden.
- **Nicht verändern oder überlasten:** Versuchen Sie nicht, das Gerät zu zerlegen, zu verändern oder schwere Gegenstände darauf zu stellen, da dies den Wasseraufbereiter beschädigen kann.

- **Längere Nichtbenutzung:** Wenn das Gerät über einen längeren Zeitraum nicht benutzt wird, trennen Sie es von der Stromversorgung und leeren Sie sowohl den Leitungswassertank als auch die Filterwasserkanne.
- **Temperaturrichtlinien:** Das Gerät arbeitet effektiv bei Wassertemperaturen zwischen 5-38 °C. Temperaturen über 38 °C können den Filter beschädigen, während Temperaturen unter 5 °C zu Gefrieren und Schäden an den Komponenten führen können.
- **Nur für den Innenbereich:** Dieses Gerät ist nur für den Gebrauch in Innenräumen vorgesehen und muss an eine ordnungsgemäß geerdete dreipolige Steckdose angeschlossen werden.

## Richtlinien für die Sicherheit und Zugänglichkeit für Benutzer

- Dieses Gerät ist nicht für die Verwendung durch Personen (einschließlich Kinder) mit eingeschränkten körperlichen, sensorischen oder geistigen Fähigkeiten oder mangelnder Erfahrung und Kenntnis vorgesehen, es sei denn, sie werden von einer verantwortlichen Person beaufsichtigt.
- Kinder ab 8 Jahren und schutzbedürftige Personen dürfen das Gerät nur unter angemessener Aufsicht und Anleitung verwenden, um eine sichere Nutzung zu gewährleisten.
- Kinder sollten nicht mit dem Gerät spielen und Wartungsarbeiten sollten nicht von Kindern ohne Aufsicht durchgeführt werden.

## Zusätzliche Vorsichtsmaßnahmen

- **Wasserwechsel:** Ersetzen Sie das Wasser im 5-Liter-Leitungswassertank vor der ersten Verwendung oder nach längerer Nichtbenutzung durch frisches Wasser.
- **Verwenden Sie zugelassene Teile:** Verwenden Sie für die Filterwartung nur von Philips zugelassene Ersatzteile.
- **Reinigungsanweisungen:** Verwenden Sie zum Reinigen der Außenseite des Geräts kein Benzin oder andere organische Lösungsmittel. Trennen Sie das Gerät vor der Reinigung vom Stromnetz und wischen Sie die Oberfläche vorsichtig mit einem feuchten Tuch ab.
- **Fehlfunktionsprotokoll:** Wenn eine Fehlfunktion auftritt, ziehen Sie sofort den Netzstecker und stellen Sie die Verwendung des Geräts ein, bis es repariert ist.
- **Produktaktualisierungen:** Aufgrund von Upgrades kann es zu geringfügigen Abweichungen zwischen der Anleitung und dem tatsächlichen Produkt kommen. Beziehen Sie sich für genaue Informationen immer auf das tatsächliche Produkt.

- **Heißwasserwarnung:** Wenn zuerst heißes Wasser ausgegeben wird, gefolgt von Wasser mit Umgebungstemperatur oder warmem Wasser, kann immer noch heißes Restwasser austreten. Um Verbrühungen zu vermeiden, lassen Sie das Umgebungswasser 10 Sekunden lang fließen, bevor Sie es mit der gewünschten Temperatur ausgeben.
- **Gefilterte Wasserkanne:** Wenn das Gerät länger als 24 Stunden nicht benutzt wurde, empfiehlt es sich, die Filterwasserkanne vor dem Gebrauch zu leeren.
- **Sicherheit des Netzkabels:** Wenn das Netzkabel beschädigt ist, verwenden Sie das Gerät nicht weiter. Das Netzkabel sollte nur von autorisierten Fachleuten ausgetauscht werden, um Gefahren zu vermeiden.
- **Unautorisierte Reparaturen:** Versuchen Sie nicht, das Gerät selbst zu zerlegen oder zu reparieren. Reparaturen dürfen nur von autorisiertem Personal durchgeführt werden, um mögliche Risiken zu vermeiden.
- **Haftungsausschluss:** Der Hersteller haftet nicht für Folgen, die sich aus der Nichtbeachtung der oben aufgeführten Sicherheitshinweise ergeben.

## Vorgesehene Verwendung in Wohn- und Geschäftsumgebungen

Dieses Gerät ist für die Verwendung in folgenden Bereichen geeignet:

- Kantinen in Büros, Geschäften und ähnlichen Umgebungen.
- Bauernhöfe, Hotels, Motels und andere Wohnumgebungen.
- Bed and Breakfast-Einrichtungen.
- Catering und andere ähnliche Anwendungen, die nicht den Einzelhandel betreffen.

## Sicherheitswarnungen und Vorsichtsmaßnahmen bei der Verwendung

- Vermeiden Sie Verschüttung auf dem Stecker.
- Fehlgebrauch kann zu Verletzungen führen; mit Vorsicht handhaben.
- Die Oberflächen der Heizelemente können nach dem Gebrauch noch heiß sein.
- Verwenden Sie nur Trinkwasser.
- Halten Sie die Lüftungsöffnungen frei und unversperrt.
- Verwenden Sie keine nicht empfohlenen Methoden, um das Auftauen zu beschleunigen.
- Vermeiden Sie eine Beschädigung des Kühlkreislaufs (falls zutreffend).

- Verwenden Sie keine elektrischen Geräte im Fach für die Aufbewahrung von Lebensmitteln, es sei denn, dies wird vom Hersteller empfohlen.
- Bewahren Sie keine brennbaren Gegenstände wie z. B. Aerosoldosen im Gerät auf.
- Stellen Sie das Gerät so auf, dass das Netzkabel nicht eingeklemmt oder beschädigt wird.
- Vermeiden Sie es, mehrere tragbare Steckdosen oder Netzteile hinter dem Gerät zu platzieren.

## Richtlinien für Lebensmittelsicherheit und Reinigung

So vermeiden Sie eine Kontamination von Lebensmitteln:

- Reinigen Sie regelmäßig Oberflächen, die mit Lebensmitteln in Berührung kommen, und zugängliche Abflusssysteme.
- Wenn Wassertanks 48 Stunden lang nicht benutzt werden, reinigen Sie sie; spülen Sie das Wassersystem, wenn es 5 Tage lang nicht benutzt wird.
- Wenn das Gerät längere Zeit leer steht, schalten Sie es aus, reinigen und trocknen Sie es, um Schimmelbildung zu vermeiden.



[symbol ISO 7010 W021 (2019-07)]

Warnung: Brandgefahr/ Entzündbare Materialien

# Warnung!

Kühlschränke enthalten Kältemittel und Gase in der Isolierung. Kältemittel und Gase müssen fachgerecht entsorgt werden, da sie Augenverletzungen oder Entzündungen verursachen können. Stellen Sie vor der ordnungsgemäßen Entsorgung sicher, dass die Rohre des Kältemittelkreislaufs nicht beschädigt sind.

| | |
|---|---|
| 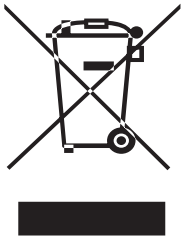 | Diese Kennzeichnung weist darauf hin, dass dieses Produkt in der gesamten EU nicht zusammen mit anderem Hausmüll entsorgt werden darf. Um mögliche Schäden für die Umwelt oder die menschliche Gesundheit durch unkontrollierte Abfallentsorgung zu vermeiden, recyceln Sie es verantwortungsbewusst, um die nachhaltige Wiederverwendung von Materialressourcen zu fördern. Bitte verwenden Sie zur Rückgabe Ihres gebrauchten Geräts die Rückgabe- und Sammelsysteme oder wenden Sie sich an den Händler, bei dem Sie das Produkt gekauft haben. Diese können das Produkt für ein umweltgerechtes Recycling entgegennehmen. |

# 2 Produkt-Spezifikationen

| | |
|---|---|
| Name des Produkts | Philips Wasserspender |
| Produktmodell | ADD6922CG/90; ADD6922DG/90<br>ADD6922CG/97; ADD6922DG/79<br>ADD6922CG/10; ADD6922DG/10 |
| Nennspannung | 220-240V |
| Nennfrequenz | 50-60Hz |
| Nennleistung Heizung | 2050-2400W |
| Nennleistung Kühlung | 100W |
| Nennstrom Kühlung | 0,6 A |
| Klimaklasse | ST/N/SN/T |
| Kältemittel | R600a, 21g |
| Nennwert gesamte Wasserproduktion | 2000L |
| Nennwert Wasser- Durchfluss | 0,2 L/Min |
| Anwendbare Wasserquelle | Kommunales Leitungswasser |
| Anwendbare Wassertemperatur | 5-38 °C |

# 3 Produktübersicht

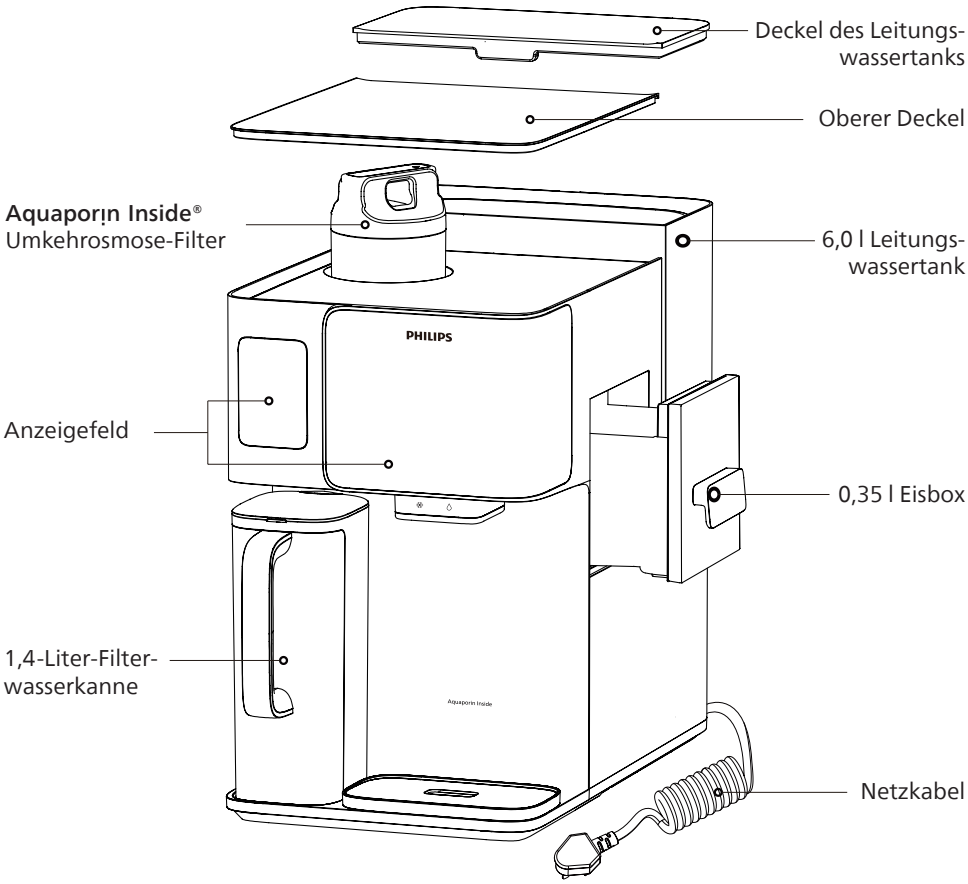

# 4 Bedienfeld (Statusanzeigen)

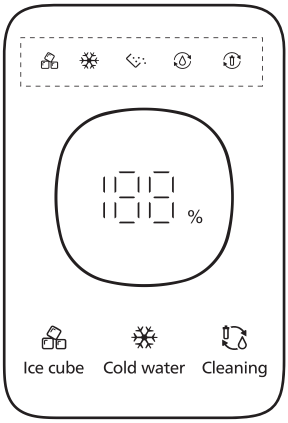





## 4.1 Statusanzeigen für Wasserkühlung und Eisbereitung

| Status | | Bedeutung |
|---|---|---|
| | Blinkend | Eiswürfel werden hergestellt |
| | Konstante Beleuchtung | Eiswürfelherstellung abgeschlossen |
| | Blinkend | Kaltwasserzubereitung wird durchgeführt |
| | Konstante Beleuchtung | Kaltwasserzubereitung abgeschlossen |
| | Blinkend | Eisbox wird geleert |
| | Blinkend | Wasserwegreinigung wird durchgeführt |
| | Blinkend | Filterspülung wird durchgeführt |

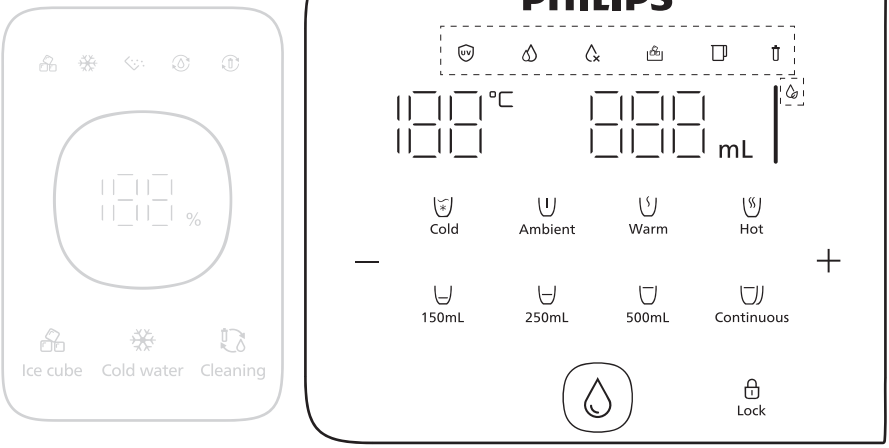


## 4.2 Statusanzeigen für Wasserfiltration und Wasserqualität

| Status | | Bedeutung |
|---|---|---|
| UV | Konstantes weißes Licht | UV-Sterilisation wird durchgeführt. |
| | Konstantes weißes Licht | Filtration läuft |
| | Weißes Blinklicht | Der Filtervorgang läuft noch, daher befindet sich noch nicht genug Wasser in der Filterwasserkanne, um es aus dem Wasserauslass zu entnehmen. |
| | Weißes Blinklicht | Das Leitungswasser im Leitungswassertank wurde schon lange nicht mehr ausgetauscht. |
| | Blinkendes rotes Licht | Der Wasserstand im Leitungswassertank ist niedrig oder die Wasserqualität ist schlecht. Bitte leeren Sie das restliche Wasser im Tank und füllen Sie ihn mit frischem Leitungswasser auf. |
| | * Das restliche Wasser im Leitungswassertank ist eine Mischung aus RO-Abwasser und frischem Leitungswasser. Der Leitungswassertank sollte immer vollständig geleert werden, bevor er mit frischem Leitungswasser aufgefüllt wird. | |
| | Konstantes weißes Licht | Die Eisbox ist eingesetzt. |
| | Weißes Blinklicht | Die Eisbox ist nicht eingesetzt. Bitte setzen Sie ihn rechtzeitig wieder ein, nachdem Sie das Eis herausgenommen haben. |
| | Konstantes weißes Licht | Filterwasserkanne ist vorhanden. |
| | Weißes Blinklicht | Filterwasserkanne ist nicht eingesetzt. Bitte setzen Sie ihn wieder ein, bevor Sie Wasser ausgeben. |
| | Blinkendes rotes Licht | Die Wasserqualität ist niedrig und es wird empfohlen, das Wasser in der Filterwasserkanne zu verwerfen und erneut zu filtern |
| | Konstantes weißes Licht | Der Filter hat noch seine Lebensdauer, Sie können ihn gerne verwenden. |
| | Blinkendes rotes Licht | Die Lebensdauer des Filters ist fast abgelaufen. Es ist notwendig, umgehend einen Ersatzfilter zu kaufen. |
| | Konstantes rotes Licht | Die Lebensdauer des Filters ist abgelaufen. Es ist wichtig, den Filter umgehend zu ersetzen. |
| | Weißes Licht | Die Wasserqualität ist gut und das Wasser kann bedenkenlos getrunken werden. |
| | Gelbes Licht | Es wird empfohlen, das Wasser in der Filterwasserkanne zu verwerfen und den Filtervorgang erneut durchzuführen. |

# 5 Produkt-Setup

## Vorbereitung:

### Produktplatzierung:

Stellen Sie den Spender mindestens 20 cm von der Wand entfernt auf, um eine optimale Kühlung zu gewährleisten.

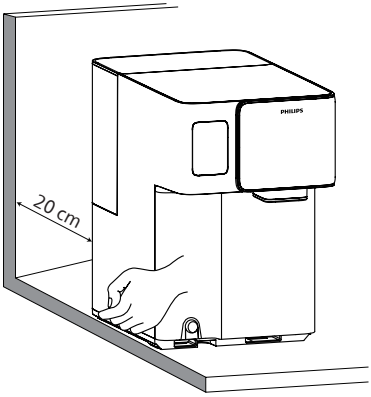


### Installieren der Wasserschale:

1. Setzen Sie den Boden der Wasserschale in den Schlitz an der Haupteinheit ein.

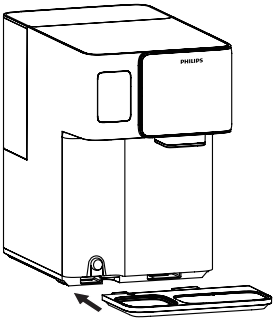

2. Richten Sie die Schnalle der Schale an der Basis aus und drücken Sie sie fest hinein.

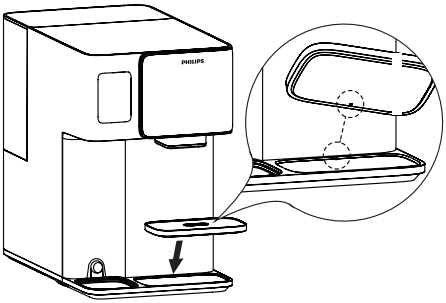

## Installieren der Filterwasserkanne:

- **Richten Sie die Wasserkanne aus:** Halten Sie die Filterwasserkanne senkrecht.
- **Setzen Sie die Kanne ein:** Setzen Sie die Kanne vorsichtig in den Hauptkörper der Einheit ein.
- **Achten Sie auf den richtigen Sitz:** Drücken Sie die Kanne ganz hinein, bis Sie spüren, dass sie sicher im Schlitz sitzt.
- **Auf flache Platzierung prüfen:** Vergewissern Sie sich, dass die Kanne flach und fest im Gerät steht, ohne Lücken oder Neigungen.

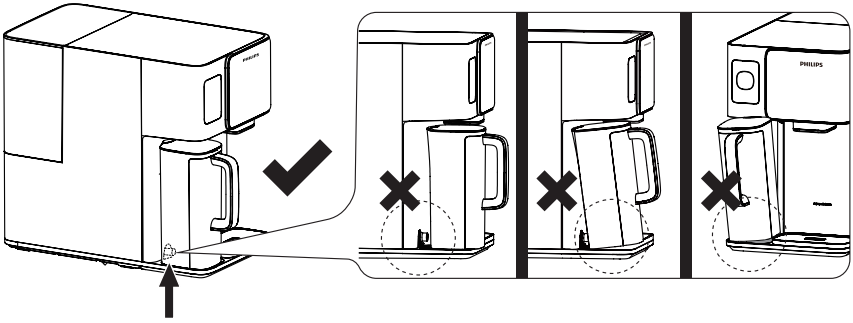

## Statusprüfung:

Nachdem das Gerät eingeschaltet und die Filterwasserkanne installiert wurde, hören Sie einen Signalton, und gleichzeitig ändert sich die Anzeige „ “ von „ “ zu „ “.

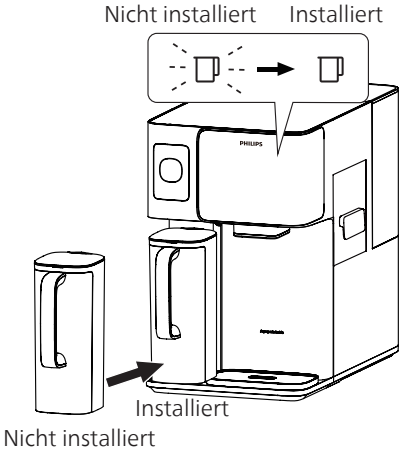

## 2 Stunden warten, bevor die Kühlung aktiviert wird

Für eine optimale Leistung lassen Sie das Produkt bitte mindestens 2 Stunden eingeschaltet, bevor Sie die Kühlfunktion aktivieren. Da das Produkt über ein kompressorbasiertes Kühlsystem verfügt, kann es während des Transports bewegt worden sein, was sich auf den Betrieb auswirken könnte, wenn dem System keine Zeit zum Stabilisieren gegeben wird. Um das System zu schützen, wird die Kühlfunktion in den ersten 2 Stunden nach dem ersten Einschalten automatisch deaktiviert. Während dieser Einstellphase können Sie die anderen Funktionen des Produkts weiterhin wie gewohnt verwenden.

## Wasserspülung (vor der ersten Verwendung)

Um eine optimale Leistung zu gewährleisten, führen Sie vor der ersten Verwendung des Spenders oder nach dem Austausch des Filters die folgenden Spülschritte durch.

- Stellen Sie das Produkt an einem Ort ohne direkte Sonneneinstrahlung auf, um das Wachstum von Mikroorganismen zu verhindern.

### Spülvorgang:

**1. Füllen des Leitungswassertanks:**

- Öffnen Sie den Deckel und nehmen Sie den Wassertank aus dem Gerät.
- Füllen Sie den Tank mit frischem Leitungswasser, achten Sie dabei darauf, dass die maximale Füllhöhe nicht überschritten wird.
- Setzen Sie den Wassertank wieder in das Gerät ein und schließen Sie den Deckel fest.

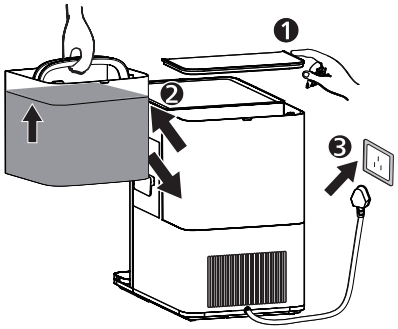

**2. Starten Sie den Spülvorgang:**

- Nachdem Sie die Filterwasserkanne in das Gerät eingesetzt haben, halten Sie die Taste „Cleaning" 3 Sekunden lang gedrückt

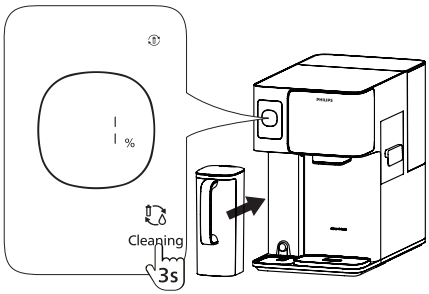


- Wenn Sie einen Signalton hören, beginnt der Spülvorgang.

**Wichtig:**

Vergewissern Sie sich, dass die Filterwasserkanne richtig in ihrem Schlitz sitzt. Wenn sie nicht richtig positioniert ist, kann die Wasserfilterung unwirksam sein oder es kann zu Undichtigkeiten kommen.

- Während des Vorgangs blinkt die Prozentanzeige von 0 % bis 60 % und Sie hören 3 Signaltöne. Leeren Sie nun bitte die Filterwasserkanne.

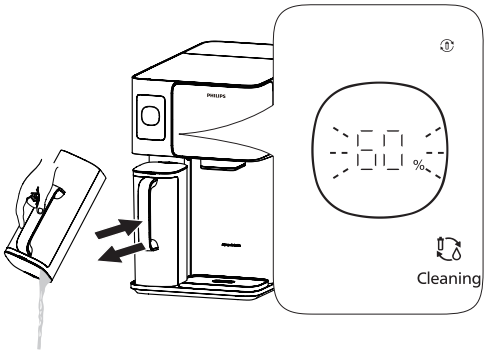

- Wenn die Anzeige „ “ blinkt und das Gerät einen „Piep-piep-piep“-Ton ausgibt, leeren Sie das Wasser aus dem Leitungswassertank, füllen Sie ihn bis zur Max-Markierung mit Leitungswasser auf und setzen Sie den Leitungswassertank wieder ein.

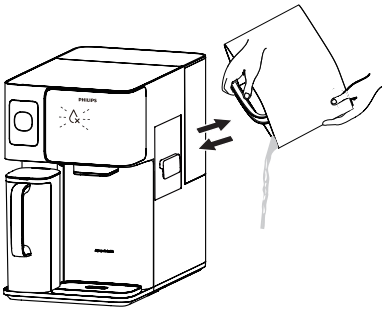

**Wichtig:**

Füllen Sie kein Wasser direkt in den Leitungswassertank, da das Gerät sonst nicht erkennt, dass das Wasser aktualisiert wurde.

- Wenn der Fortschritt „90 %“ erreicht und die Anzeige „ “ blinkt, hören Sie 3 Signaltöne. Die Filterwasserkanne muss zu diesem Zeitpunkt nicht geleert werden. Stellen Sie einen Behälter mit einer Menge von mindestens 2 Litern unter den Wasserauslass und drücken Sie „ “.

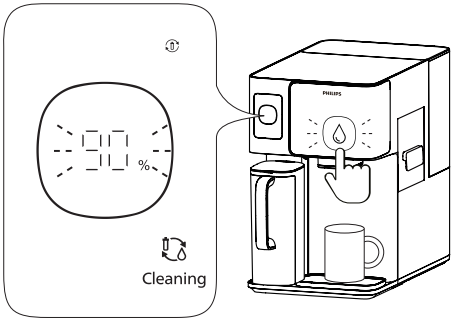


**Erinnerung:**

Während dieser Zeit können Sie „ “ drücken, um das Ausgeben des Wassers zu unterbrechen.

- Auf dem Bildschirm wird 100 % angezeigt, um den Abschluss des Spülvorgangs anzuzeigen. Sie können das Produkt jetzt verwenden.

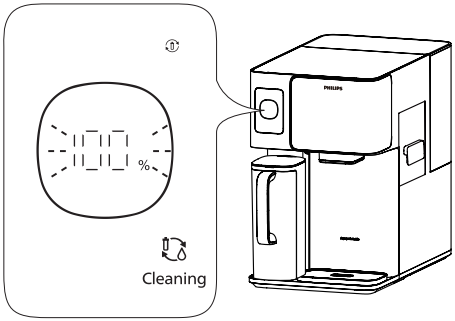


**Erinnerung:**

Wenn Sie das Spülprogramm beenden, blinken „(◊)" und „". Zu diesem Zeitpunkt müssen Sie „(◊)" drücken, um den Kühltank zu leeren.

## Wichtige Hinweise zum Spülen:

- Trennen Sie das Gerät während des Spülvorgangs nicht vom Stromnetz.
- Wenn Sie während des Spülvorgangs Geräusche hören, bedeutet dies, dass die Maschine ordnungsgemäß funktioniert. Der Spülvorgang wird automatisch beendet, sobald 100 % erreicht sind.
- Wenn Sie den Spülvorgang abbrechen müssen, können Sie die Reinigungstaste 3 Sekunden lang gedrückt halten. Dies wird jedoch nicht empfohlen.
- Während des Wasserspendevorgangs zwischen 90 % und 100 % kann ein Sauggeräusch zu hören sein. Das ist normal und kein Grund zur Sorge.
- Wenn Sie feststellen, dass Wasser austritt, ungewöhnliche Geräusche zu hören sind, Brandgerüche wahrgenommen werden oder Rauch zu sehen ist, trennen Sie das Gerät sofort vom Stromnetz und wenden Sie sich an den Kundendienst.
- Wenn das Wasser im Tank oder in der Kanne trüb oder milchig erscheint, liegt das an den vom Filter erzeugten Mikrobläschen und ist ein normaler Vorgang.
- Wenn Sie schwarze Partikel beobachten, handelt es sich wahrscheinlich um Aktivkohle-Rückstände aus dem Filter, was ebenfalls normal ist.

# Kalibrierung des Siedepunkts

## Überprüfen und Einstellen des lokalen Siedepunkts:

Um übermäßigen Dampf zu vermeiden, stellen Sie sicher, dass der lokale Siedepunkt richtig kalibriert ist. Dies ist wichtig, um übermäßigen Dampf während des Prozesses zu vermeiden.

## Automatische Siedepunktkalibrierung:

- Bei der ersten Entnahme von heißem Wasser (100 °C) kalibriert die Maschine den Siedepunkt automatisch.
- Der Kalibrierungsprozess dauert etwa 60 Sekunden.
- **Wichtig:** Stellen Sie während des Kalibrierungsprozesses einen Behälter mit einem Fassungsvermögen von mindestens 500 ml unter die Düse, um das Wasser aufzufangen. Seien Sie vorsichtig mit dem Dampf, um Verbrennungen zu vermeiden.

**Wichtige Hinweise:**

- Nach Abschluss der Kalibrierung ist das Gerät für den normalen Gebrauch bereit.
- Stellen Sie sicher, dass die Wasserkanne voll ist, bevor Sie diese Kalibrierung durchführen (die Wasseranzeige sollte ausgeschaltet sein).
- Während des Kalibrierungsprozesses fließt gekochtes Wasser aus der Düse, und es kann zu Dampfausstoß kommen. Seien Sie vorsichtig, um Verbrennungen zu vermeiden.

# 6 Gebrauchsanweisung

## 6.1 Eiswürfel- und Kaltwasserproduktion

Hinweis: Durch Aktivieren der Eiswürfelherstellung wird auch die Kaltwasserproduktion aktiviert.

### A. Aktivieren der Eiswürfel- und Kaltwasserproduktion

Halten Sie die Taste „Ice cube“ 3 Sekunden lang gedrückt. Die Tasten „“ und „“ blinken und bestätigen, dass die Funktion aktiviert ist.

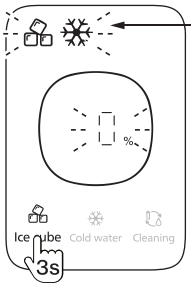


| Status | | Bedeutung |
|---|---|---|
| | Ausschalten | Die Eisherstellungsfunktion ist nicht aktiviert. |
| | Blinkend | Eisherstellung läuft. |
| | Ausschalten | Die Kaltwasserfunktion ist nicht aktiviert. |
| | Ausschalten | Kaltwasserzubereitung läuft. |

### B. Eiswürfelherstellungszyklen (Chargen)

Die Anzeige „%“ zeigt den Fortschritt jeder Charge an.
Wenn der Fortschritt 100 % erreicht, bedeutet dies, dass eine Charge Eiswürfel fertig ist.

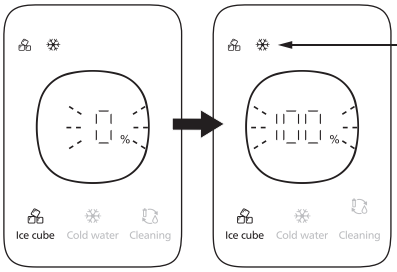


| Status | | Bedeutung |
|---|---|---|
| | Blinklicht | Eiswürfel-Produktionszyklus läuft. |
| | Konstante Beleuchtung | Eisbox ist voll. Eiswürfel-Produktions-zyklus abgeschlossen. |
| | Blinklicht | Wasserkühlung läuft. |
| | Konstante Beleuchtung | Das Wasser im Kühlwassertank hat 5 °C erreicht. Kühlfunktion angehalten. |

## C. Automatischer Neustart der Eiswürfelproduktionszyklen

- Nachdem die Eiswürfel entnommen oder gekühltes Wasser ausgegeben wurde, füllt die Maschine die Eisbox und/oder den Kühlwassertank automatisch wieder auf.
- Die Anzeige „ “ oder „ “ blinkt während des Auffüllens.
- Warten Sie, bis die Anzeige dauerhaft leuchtet, was bedeutet, dass die Eiswürfel oder das gekühlte Wasser wieder bereit sind.

**Wichtiger Hinweis:**

- Es wird nicht empfohlen, Eiswürfel oder gekühltes Wasser während des Eiszubereitungsprozesses zu entnehmen, um die Effizienz zu gewährleisten.
- Der erste Eiszubereitungszyklus dauert je nach Zimmertemperatur etwa 70 bis 110 Minuten.
- Die Geschwindigkeit der Herstellung von gekühltem Wasser hängt von der Temperatur des Leitungswassers ab.

## D. Entnahme von Eiswürfeln

1. Warten Sie, bis die Leuchte „" aufleuchtet, und ziehen Sie dann die Eisbox seitlich heraus.

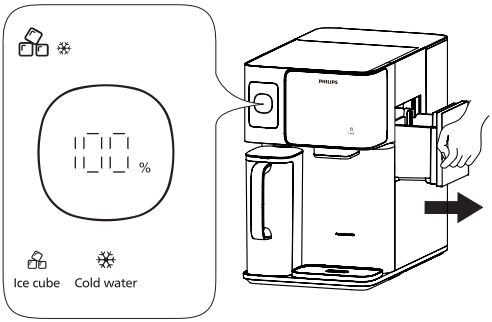


2. Nehmen Sie die benötigten Eiswürfel heraus und setzen Sie die Eisbox dann schnell wieder in das Gerät ein.

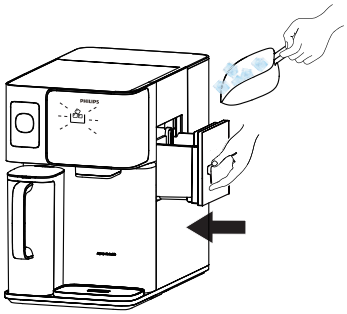

**Erinnerung:**

Wenn die Eisbox längere Zeit nicht eingesetzt wird, gibt das Gerät drei Signaltöne aus und die Eiswürfelherstellung wird unterbrochen.

**Wichtiger Hinweis:**

- Achten Sie darauf, die Eisbox nicht zu verschmutzen und keine anderen Lebensmittel darin zu lagern.
- Setzen Sie die Eisbox immer sofort wieder ein, um die Kühltemperatur aufrechtzuerhalten.
- Wenn die Eisbox zu lange herausgenommen wird, kann es zu einer Verzögerung kommen, bevor die Eiszubereitung fortgesetzt wird. Dies ist normal.

## E. Entnahme von gekühltem Wasser

1. Warten Sie, bis „❄“ aufleuchtet, und drücken Sie kurz auf „Cold“.

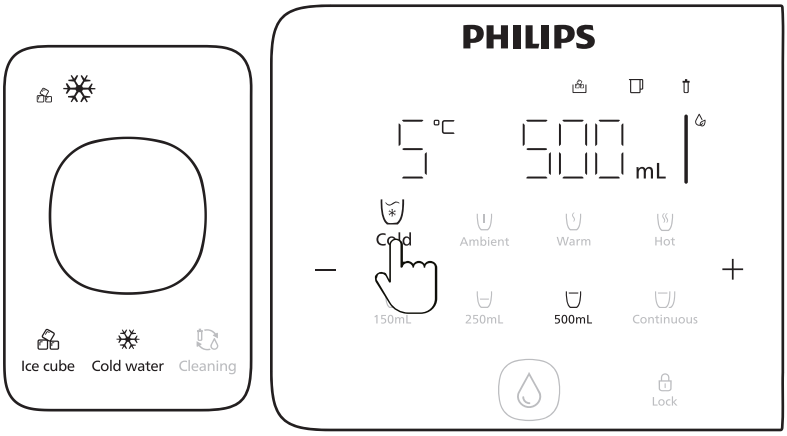


2. Wählen Sie die Wassermenge aus und drücken Sie auf „💧“, um gekühltes Wasser zu entnehmen.

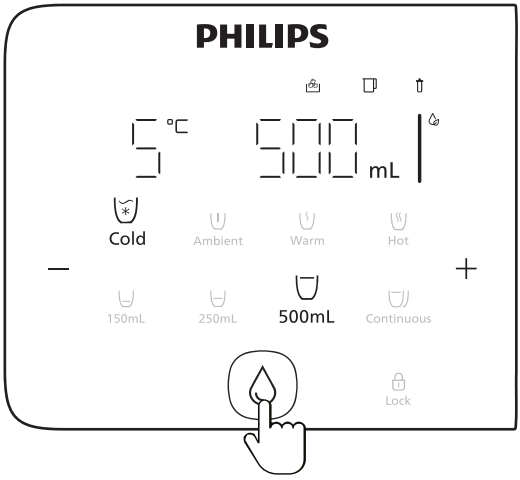


**Wichtiger Hinweis:**

Die Mindesttemperatur des gekühlten Wassers beträgt 5 °C. Wenn „❄“ blinkt, wird das gekühlte Wasser noch aufbereitet. Wenn Sie das gekühlte Wasser zu diesem Zeitpunkt entnehmen, liegt die Temperatur über 5 °C.

## So stoppen Sie die Eiswürfel- und Kühlwasserproduktion:

Wenn Sie die Eiszubereitungsfunktion ausschalten, stellt die Maschine die Herstellung von Eiswürfeln und gekühltem Wasser ein.

Führen Sie die folgenden Schritte aus, um den Wassertank und die Eisbox vollständig zu leeren und so das Wachstum von Bakterien zu verhindern.

**1. Wassertank und Eisbox leeren:**

- Stellen Sie einen großen Behälter unter den Wasserauslass. Halten Sie „Ice cube“ Sekunden lang gedrückt, bis „“ und „“ blinken. Drücken Sie dann kurz auf „“, um das Wasser abzulassen. Warten Sie, bis der Fortschritt 100 % erreicht hat.

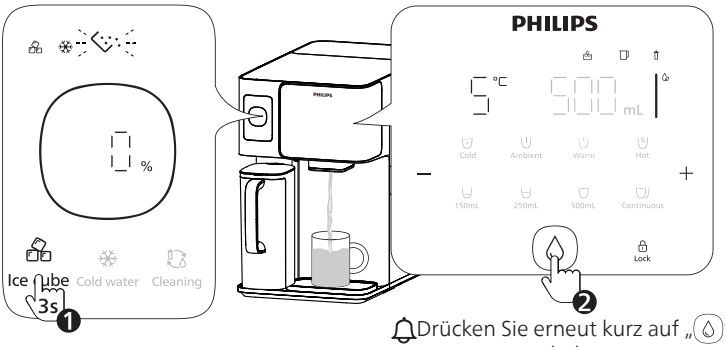


Drücken Sie erneut kurz auf „“, um den Vorgang anzuhalten

- Nehmen Sie während des Wasserablassens die Eisbox heraus und schütten Sie die Eiswürfel aus.

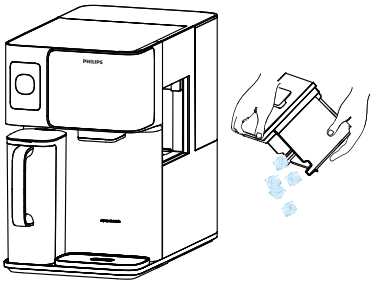

**2. Reinigen Sie die Eisbox:** Wischen Sie die Eisbox mit einem sauberen Tuch ab und setzen Sie ihn dann wieder ein.

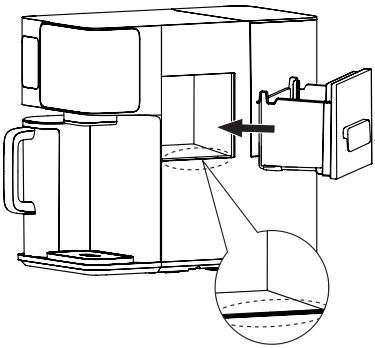

**3. Bestätigen Sie den Abschluss:** Wenn der Entleerungsvorgang 100 % erreicht hat, leuchten „", „" und „" auf und die Eiswürfelherstellungsfunktion wird ausgeschaltet.

**Wichtiger Hinweis:**

- Beenden des Entleerungsvorgangs: Wenn Sie den Entleerungsvorgang stoppen möchten, halten Sie „Ice cube" 3 Sekunden lang gedrückt. Die Eiszubereitungsfunktion wird dann fortgesetzt.
- Nicht den Netzstecker ziehen: Vermeiden Sie es, den Netzstecker während des Entleerungsvorgangs zu ziehen. Wenn Sie dies tun, wird der Entleerungsvorgang gestoppt und die Eiszubereitung wird fortgesetzt, sobald der Strom wieder eingeschaltet wird.
- Normales Geräusch: Während des Entleerungsvorgangs ist ein Geräusch zu hören – dies ist normal. Das Geräusch hört auf, sobald die Entleerung 100 % erreicht hat.

# Verwendung der Kaltwasserfunktion

Wenn die Kaltwasserfunktion eingeschaltet ist, stellt das Gerät nur gekühltes Wasser her, keine Eiswürfel.

## So starten Sie die Kaltwasserproduktion (ohne Eiswürfelherstellung)

**1. Aktivieren Sie die Kaltwasserfunktion:** Halten Sie „Cold water“ 3 Sekunden lang gedrückt, bis „❄“ blinkt. Dies bedeutet, dass die Kaltwasserfunktion jetzt aktiv ist.

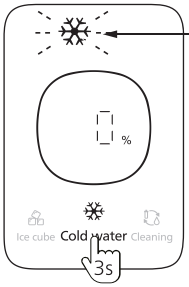


| Status | | Bedeutung |
|---|---|---|
| ❄ | Aus-schalten | Die Kaltwasserfunktion ist nicht aktiviert |
| | Blinkend | Kaltwasserzubereitung wird durchgeführt |

**2. Kaltwasser bereit:** Wenn der Fortschritt 100 % erreicht, ist das Kaltwasser bereit.

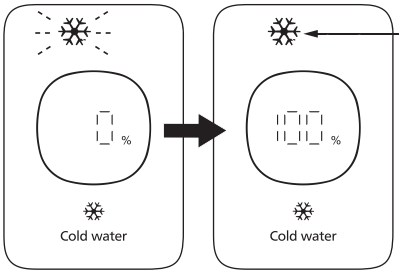


| Status | | Bedeutung |
|---|---|---|
| ❄ | Licht aus | Die Kaltwasserfunktion ist nicht aktiviert |
| | Blinklicht | Kaltwasserzubereitung wird durchgeführt |
| | Konstante Beleuchtung | Das Wasser im Kühlwassertank hat 5 °C erreicht. Kühlfunktion angehalten |

🔔 Anhand der Statusanzeige können Sie den Status des Kaltwassers ablesen.

## Entnahme von gekühltem Wasser

1. Warten Sie, bis „❄“ aufleuchtet, und drücken Sie kurz auf „Cold“.

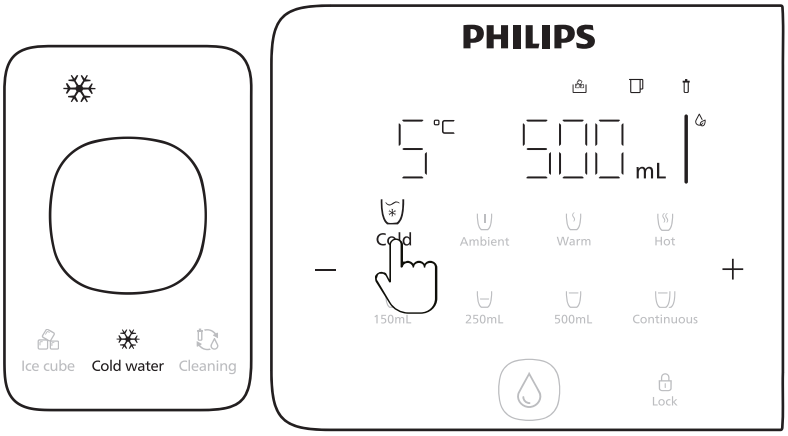


2. Wählen Sie die Wassermenge aus und drücken Sie „💧“, um gekühltes Wasser zu entnehmen.

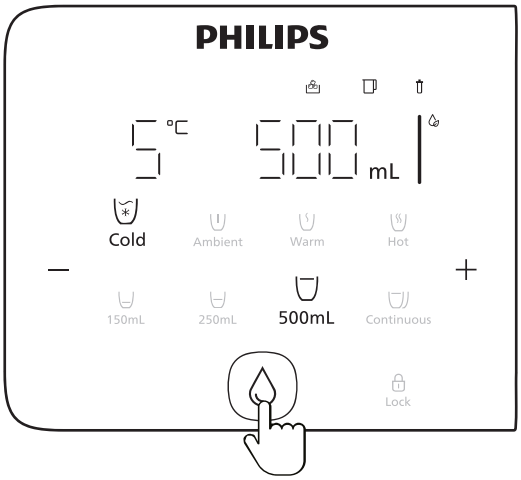


**Wichtiger Hinweis:**

- Die Mindesttemperatur des gekühlten Wassers beträgt 5 °C. Wenn „❄“ blinkt, wird das gekühlte Wasser noch verarbeitet. Wenn Sie das gekühlte Wasser zu diesem Zeitpunkt entnehmen, liegt die Temperatur über 5 °C.
- Sobald die Kühlung abgeschlossen ist und Sie gekühltes Wasser entnehmen, füllt die Maschine den Tank automatisch wieder auf. Während des Nachfüllens blinkt „❄“. Warten Sie, bis die Anzeige dauerhaft leuchtet, was bedeutet, dass das gekühlte Wasser wieder bereit ist.

## Produktion von gekühltem Wasser stoppen

Wenn Sie die Kaltwasserfunktion ausschalten, stellt die Maschine die Produktion von gekühltem Wasser ein.

Führen Sie die folgenden Schritte aus, um den Wassertank und die Eisbox vollständig zu leeren und so das Wachstum von Bakterien zu verhindern.

**1. Entleeren der Kühlung:**

- Stellen Sie einen großen Behälter unter den Wasserauslass. Halten Sie „Cold water“ 3 Sekunden lang gedrückt, bis „“ und „“ blinken. Drücken Sie dann kurz auf „“, um das Wasser abzulassen. Warten Sie, bis der Fortschritt 100 % erreicht hat.

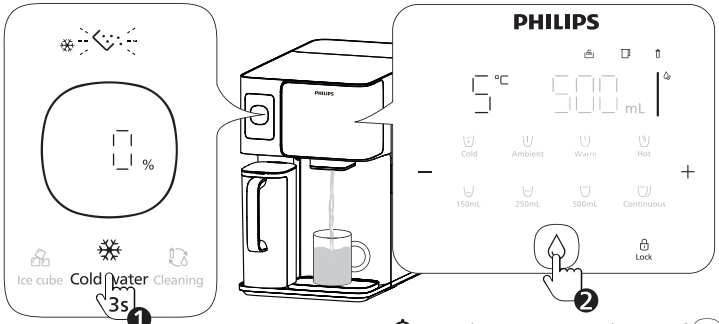


Drücken Sie erneut kurz auf „“ für Pause“.

- Wenn der Entleerungsvorgang 100 % erreicht hat, leuchtet „“ auf und die Kaltwasserfunktion wird ausgeschaltet.

**Wichtiger Hinweis:**

- Beenden des Entleerungsvorgangs: Wenn Sie den Entleerungsvorgang stoppen möchten, halten Sie „Cold water“ 3 Sekunden lang gedrückt. Die Eiszubereitungsfunktion wird dann fortgesetzt.
- Nicht den Netzstecker ziehen: Vermeiden Sie es, den Netzstecker während des Entleerungsvorgangs zu ziehen. Wenn Sie dies tun, wird der Entleerungsvorgang gestoppt und die Eiszubereitung wird fortgesetzt, sobald der Strom wieder eingeschaltet wird.
- Normales Geräusch: Während des Entleerungsvorgangs ist ein Geräusch zu hören – dies ist normal. Das Geräusch hört auf, sobald die Entleerung 100 % erreicht hat.

# 6.3 Erzeugung von Umgebungs- bis Heißwasser

## Wählen Sie Ihre bevorzugte Temperatur und Menge

**1. Entkoppeln Sie die Maschine:** Drücken Sie die Taste „Lock“ zum Entsperren.

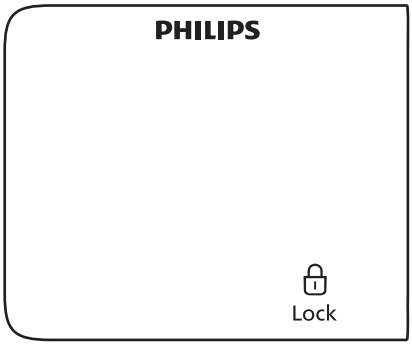


**2. Wassertemperatur einstellen:**

- Drücken Sie „Ambient“, um Umgebungswasser auswählen;
- Drücken Sie wiederholt „Warm“, um eine Temperatur zwischen 45 °C und 55 °C auszuwählen;
- Drücken Sie wiederholt „Hot“, um eine Temperatur zwischen 85 °C und 100 °C auszuwählen

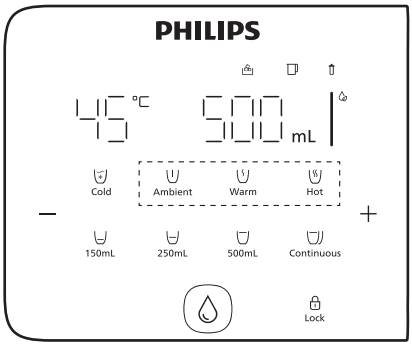


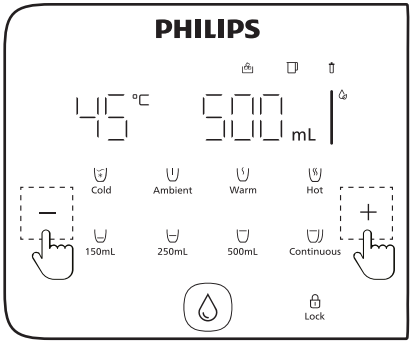

**4. Einstellung der Wassermenge:**

- Drücken Sie auf „150mL“, um zwischen 150 ml und 120 ml umzuschalten.
- Drücken Sie auf „250mL“, um zwischen 250 ml und 350 ml umzuschalten.
- Drücken Sie auf „500mL“, um 500 ml auszuwählen.
- Drücken Sie auf „Continuous“, um kontinuierlich Wasser auszugeben.

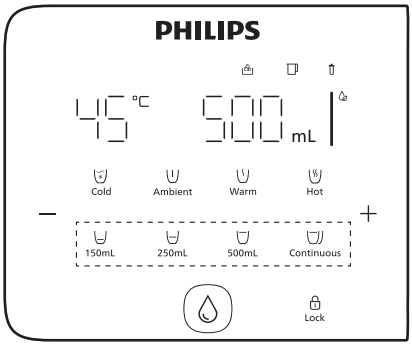


**5. Weitere Optionen für die Wassermenge einstellen:**

- Halten Sie „–“ oder „+“ gedrückt, um die Wassermenge zu erhöhen oder zu verringern.

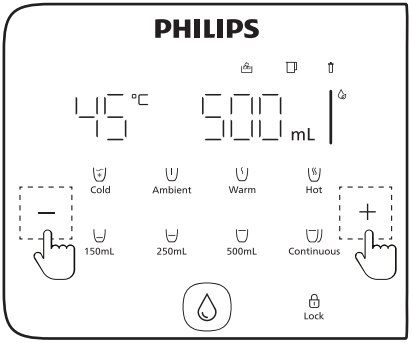


- Drücken Sie „Lock“ und „“, um heißes Wasser auszugeben.
  Drücken Sie erneut oder eine beliebige andere Taste, um den Vorgang zu stoppen.
- Umgebungswasser kann direkt ausgegeben werden, ohne „Lock“ zu drücken

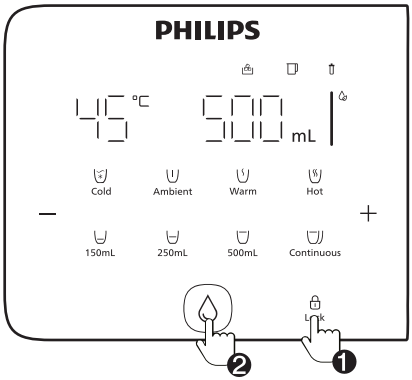


**Wichtiger Hinweis:**

- Drücken Sie 3 Sekunden lang „Lock“, um die Sicherheitssperre zu deaktivieren/aktivieren.
- Halten Sie die Tasten „Hot“ und „500mL“ 3 Sekunden lang gedrückt, um den Signalton zu deaktivieren/aktivieren.

# 6.4 Rohwasser aktualisieren und nachfüllen

## Erinnerung an den Wasserwechsel:

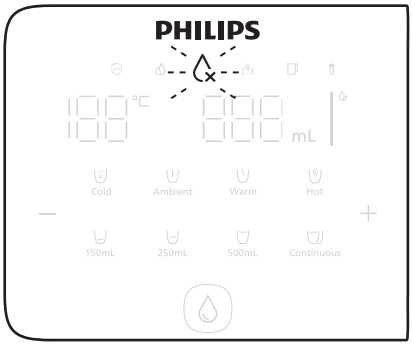


Das Gerät fordert Sie zum Wasserwechsel auf, wenn:

- der Leitungswassertank nicht innerhalb von 48 Stunden nachgefüllt wurde.
- der TDS-Wert des Leitungswassers hoch ist.
- die Wasserqualität im Leitungswassertank niedrig ist.

## Schritte zum Wasserwechsel:

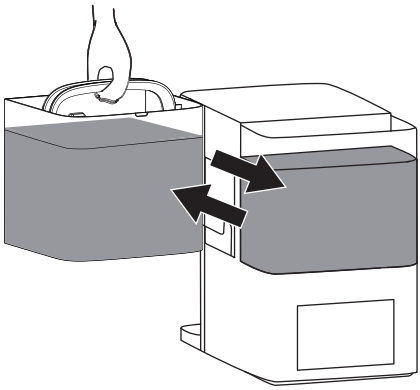

1. Öffnen Sie den Deckel des Leitungswassertanks.
2. Heben Sie den Tank heraus und entsorgen Sie das restliche Wasser.
3. Füllen Sie den Tank mit frischem Leitungswasser und setzen Sie ihn wieder in die Maschine ein. Achten Sie darauf, dass der Deckel fest verschlossen ist.

**Wichtiger Hinweis:**

Leeren Sie den Tank immer, bevor Sie frisches Wasser einfüllen.

# 7 Tägliche Wartung

## Reinigung des Wasserwegs

### Erinnerung an den Wasserwechsel:

Die Maschine fordert Sie zur Reinigung des Wasserwegs auf, wenn:

- Das Produkt wurde über eine Woche lang nicht verwendet oder einen Monat lang ununterbrochen verwendet
- Verwenden Sie den Spender nach längerer Nichtbenutzung erneut.

### Schritte zur Reinigung des Wasserwegs:

**1. Vorbereitung der Reinigung:**

Füllen Sie den Leitungswassertank mit Leitungswasser, setzen Sie ihn wieder in die Maschine ein und setzen Sie den Deckel richtig auf.

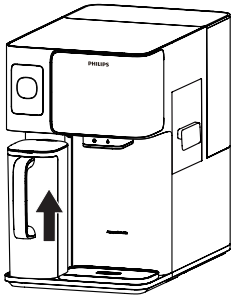


- Warten Sie, bis die Filterwasserkanne voll ist und die Leuchte „ “ erlischt. Die Reinigungsfunktion funktioniert erst, wenn dies der Fall ist.

**2. Einrichten der Reinigung:**

- Stellen Sie einen Behälter (mindestens 2 Liter) unter den Wasserauslass. Drücken Sie kurz die Tasten „Cleaning", dann „Lock" und „", um den Reinigungsvorgang zu starten.

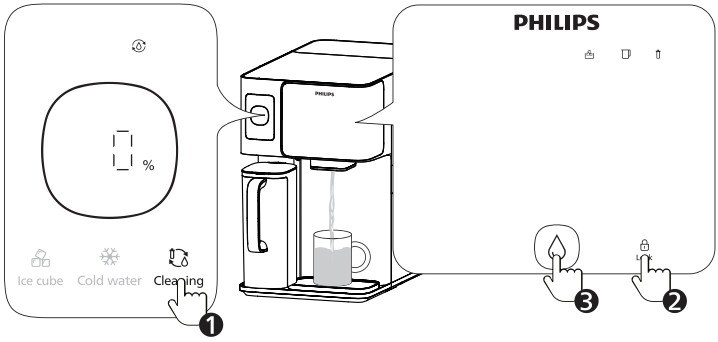


- Drücken Sie während der Reinigung kurz auf „", um den Vorgang anzuhalten.
  Um den Reinigungsvorgang zu beenden, drücken Sie erneut kurz auf „Cleaning".

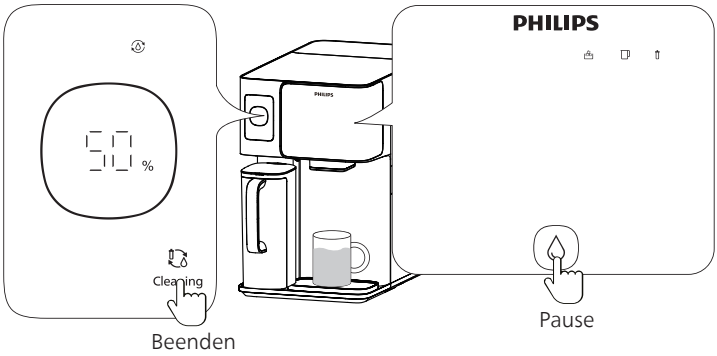

**3. Vollständige Reinigung:** Wenn die Anzeige „100 %“ blinkt, ist der Reinigungsvorgang abgeschlossen.

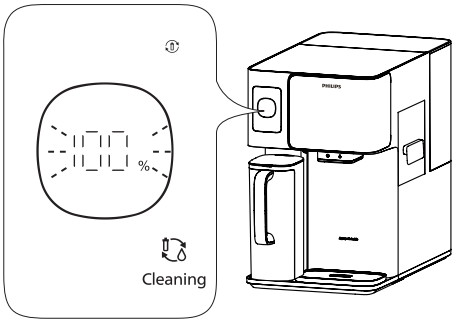


**Wichtiger Hinweis:**

- Wenn die Eiswürfel-/Kaltwasserfunktion ausgeschaltet ist: Die Maschine gibt 1000 ml Wasser (Umgebungswasser und heißes Wasser) aus, um die Heißwasserleitung zu spülen.
- Wenn die Eiswürfel-/Kaltwasserfunktion eingeschaltet ist: gibt das Gerät 2000 ml Wasser (Umgebungswasser und heißes Wasser) aus, um sowohl die Kalt- als auch die Warmwasserleitung zu spülen.

## Reinigen Sie den Leitungswassertank und die Filterwasserkanne:

Wenn Sie am Boden des Leitungswassertanks oder der Filterwasserkanne offensichtliche Verunreinigungen sehen, spülen Sie diese mit Wasser aus und reinigen Sie sie mit einer Reinigungsbürste.
Es wird empfohlen, sowohl den Leitungswassertank als auch die Filterwasserkanne mindestens einmal pro Woche mit einer Bürste* zu reinigen.

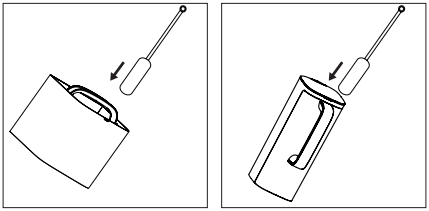

**Wichtiger Hinweis:**

Geben Sie den Leitungswassertank oder die Filterwasserkanne nicht in die Spülmaschine.

* Bitte kaufen Sie die Reinigungsbürste selbst.

# Entkalken des Leitungswassertanks

## Schritte zum Entkalken:

**1. Entleeren des Leitungswassertanks:** Entfernen und leeren Sie den Leitungswassertank.

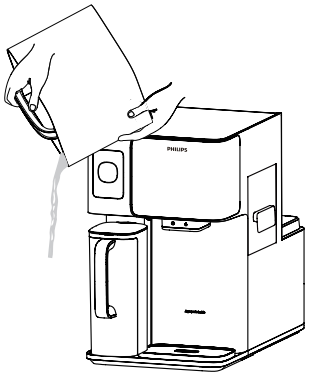

**2. Reinigungslösung vorbereiten:** Füllen Sie den Leitungswassertank zur Hälfte und geben Sie 30 g Zitronensäure* hinzu. Leicht umrühren und dann 2 Stunden lang einwirken lassen.

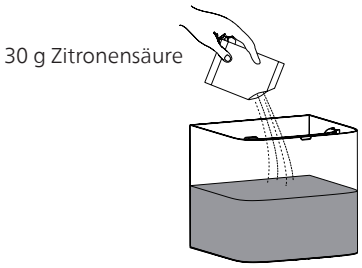


**Wichtiger Hinweis:**

Den Leitungswassertank während dieser Zeit nicht wieder in den Spender einsetzen.

**3. Spülen und Nachfüllen:** Nach 2 Stunden die Zitronensäurelösung entsorgen. Den gesamten Tank mit Leitungswasser reinigen und gründlich ausspülen. Füllen Sie den Tank mit frischem Leitungswasser auf und setzen Sie ihn wieder in den Spender ein.

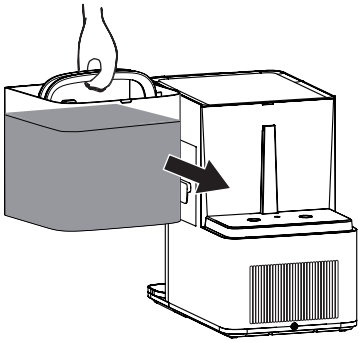

* Bitte kaufen Sie die Zitronensäure selbst.

## Aufbewahrung der Filterpatrone (bei Nichtbenutzung länger als 7 Tage)

Wenn das System länger als 7 Tage nicht benutzt wird, befolgen Sie bitte diese Schritte:

1. Leeren Sie den Wassertank und die Filterwasserkanne: Entleeren Sie sowohl den Leitungswassertank als auch die Filterwasserkanne.
2. Trennen Sie die Stromversorgung: Trennen Sie das Gerät vom Stromnetz.
3. Bewahren Sie das Filterelement auf: Verschließen Sie das Filterelement und legen Sie es in das Kühlfach des Kühlschranks (Temperatur zwischen 2 und 5 °C).

**Wichtiger Hinweis:**

- Bewahren Sie den Filter nicht im Gefrierschrank auf.
- Vor Gebrauch spülen: Wenn Sie das Gerät wieder verwenden, befolgen Sie das Spülverfahren, um es für den Gebrauch vorzubereiten.

# Austausch des Filters

## Richtlinien zum Filterwechsel

Wechseln Sie die Filterpatrone aus, wenn die Anzeige „" auf dem Display blinkt oder der empfohlene Zyklus abgelaufen ist.

| Name | Modell | Vorgeschlagener Austauschzyklus |
|---|---|---|
| **Aquaporin Inside**® Umkehrosmose-Filter | ADD583 | 1 Jahr |

Es darf nur die Original-Filterpatrone von Philips verwendet werden.

## Schritte zum Filterwechsel:

1. Schalten Sie das Gerät aus und entfernen Sie den Wassertank.

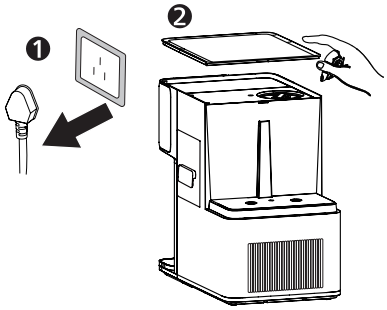


2. Verwenden Sie den Filterschlüssel (im Lieferumfang des Ersatzfilters enthalten), um den alten Filter gegen den Uhrzeigersinn in die Position „" zu drehen und ihn zu entfernen.

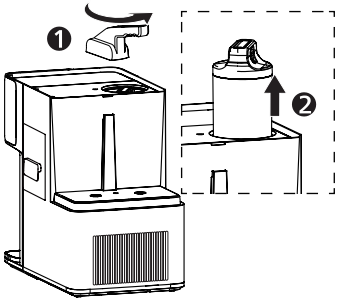

3. Setzen Sie den neuen Filter in die Halterung ein und drehen Sie ihn im Uhrzeigersinn in die Position „🔓“. Setzen Sie den Wassertank wieder ein und schalten Sie das Gerät ein.

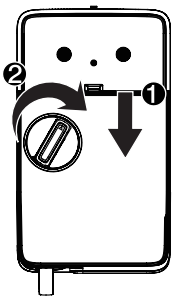


4. Setzen Sie die Filteranzeige zurück, indem Sie die Taste „250mL“ + „500mL“ 3 Sekunden lang gedrückt halten, bis die „🗑“ weiß leuchtet.

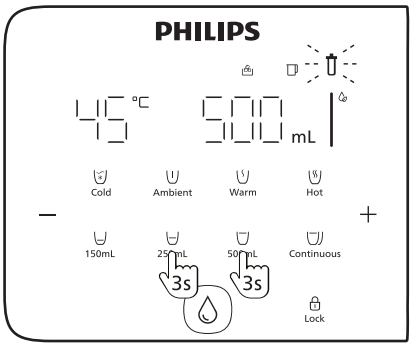


**Wichtiger Hinweis:**

- Bewahren Sie den Filter nicht im Gefrierschrank auf.
- Vor Gebrauch spülen: Wenn Sie das Gerät wieder verwenden, befolgen Sie das Spülverfahren, um es für den Gebrauch vorzubereiten.

# 8 Problembehebung

| Fehler | Ursachen | Lösungen |
|---|---|---|
| E01: Es kann kein heißes Wasser entnommen werden. | Die Temperatur des Leitungswassers übersteigt 38 °C. | Stellen Sie sicher, dass die Temperatur des Leitungswassers 38 °C nicht übersteigt. |
| E02: Es kann kein heißes Wasser entnommen werden. | Alarm wegen anormaler Temperatur am Wasserfilter-Auslass. | Wenn die Filtration abgeschlossen ist, entnehmen Sie 500 ml Umgebungswasser und versuchen Sie erneut, heißes Wasser zu entnehmen. Bitte wenden Sie sich an den Kundendienst, wenn das Problem nicht gelöst werden kann. |
| E04: Es kann kein heißes Wasser entnommen werden. | Alarm wegen ungewöhnlicher Erwärmung. | Wenn die Filtration abgeschlossen ist, entnehmen Sie 500 ml Umgebungswasser und versuchen Sie erneut, heißes Wasser zu entnehmen. Bitte wenden Sie sich an den Kundendienst, wenn das Problem nicht gelöst werden kann. |
| E06: Das Produkt kann das Wasser nicht normal filtern und ausgeben. | Alarm wegen anormaler Wasserfilterung. Filter nicht richtig installiert oder verstopft. | Überprüfen Sie, ob der Filter richtig installiert ist oder verstopft ist. Wenn der Filter verstopft ist, tauschen Sie ihn bitte aus. |
| EU: Kommunikationsstörung des Produkts. | Anormales Kommunikationssignal in der elektronischen Steuerplatine des Geräts. | Schalten Sie das Gerät für 1-2 Minuten aus und schließen Sie es dann wieder an. |
| Wasserausgabe nicht möglich. | Filterwasserkanne ist leer. | Wenn „ ” blinkt, warten Sie, bis es aufhört zu blinken und geben Sie dann das Wasser normal aus. |
| | Die Filterwasserkanne ist nicht richtig installiert. | Überprüfen Sie, ob die Filterwasserkanne ordnungsgemäß installiert ist. |
| | Leitungswassertank ist nicht richtig installiert. | Überprüfen Sie, ob der Leitungswassertank richtig installiert ist. |
| Das Wasser kann nicht gefiltert werden. | Der Leitungswassertank ist fast leer, und „ ×“ blinkt rot. | Entleeren Sie das Wasser im Leitungswassertank vollständig und füllen Sie ihn dann mit Leitungswasser auf. |
| | Die Filterwasserkanne ist nicht richtig installiert. | Überprüfen Sie, ob die Filterwasserkanne ordnungsgemäß installiert ist. |
| | Leitungswassertank ist nicht richtig installiert. | Überprüfen Sie, ob der Leitungswassertank richtig installiert ist. |

| Fehler | Ursachen | Lösungen |
|---|---|---|
| Wasser läuft aus. | Wasser läuft aus der Tropfschale über. | Leeren Sie die Tropfschale. |
| | Das Verschlussventil am Boden des Leitungswassertanks ist verstopft. | Halten Sie das Dichtungsventil mit einem Fingerhut oder einem Finger fest und entfernen Sie die Verstopfung. |
| | Filterwasserkanne nicht richtig installiert. | Stellen Sie sicher, dass die Filterwasserkanne oder der Leitungswassertank richtig installiert ist. |
| Eigenartiger Wassergeschmack. | Der neue Spender wurde nicht gereinigt. | Befolgen Sie die Reinigungsanweisungen für die erste Verwendung. |
| | Die Filterpatrone wurde nicht wie erforderlich ausgetauscht. | Wechseln Sie die Patrone aus. |
| Elektrischer Strom entweicht. | Schlechte Erdung und beschädigtes Netzkabel. | Es muss ein dreipoliger Stecker mit zuverlässiger Erdung verwendet werden. Wenden Sie sich bitte an den Kundendienst. |
| Tasten/Bildschirm reagiert nicht. | Systemfehler oder Hardwareschaden. | Schalten Sie das Gerät für 1-2 Minuten aus und schließen Sie es dann wieder an. |

# 9 Lieferumfang

| | |
|---|---|
| Spender (mit 1 Filter) | ×1 |
| Tropfschale | ×1 |
| Gefilterte Wasserkanne | ×1 |
| Benutzerhandbuch | ×1 |
| Schnellstartanleitung | ×1 |
| Anleitung zum Filterwechsel | ×1 |
| Anleitung zum Auspacken | ×1 |

# 10 Garantie und Support

Wenn Sie Informationen benötigen oder Fragen haben, besuchen Sie bitte www.philips.com/support oder wenden Sie sich an das Verbraucherzentrum in Ihrem Land/Ihrer Region. Wenn es in Ihrem Land/Ihrer Region kein Verbraucherservicezentrum gibt, wenden Sie sich bitte an Ihren Händler vor Ort.

Innerhalb von zwei Jahren ab Kaufdatum erhalten Sie einen kostenlosen Garantieservice für alle Schäden, die durch Probleme im Herstellungsprozess verursacht wurden, oder für alle Schäden an Komponenten unter normalen Nutzungsbedingungen, die von unserem Wartungspersonal bestätigt wurden.

Der Garantieservice schließt häufig ausgetauschte Verbrauchsmaterialien, Zusatzgeräte, Versandkosten und den Hausservice aus. Bitte legen Sie dem Wartungspersonal für die Wartung einen Kaufnachweis vor.

# Español

## CONTENIDO


| | | |
|---|---|---|
| 1 | Información importante de seguridad | 154 |
| 2 | Especificaciones del producto | 158 |
| 3 | Descripción general del producto | 159 |
| 4 | Panel de control (indicadores de estado) | 160 |
| 5 | Configuración del producto | 162 |
| 6 | Instrucciones de uso | 169 |
| 7 | Mantenimiento diario | 181 |
| 8 | Solución de problemas | 188 |
| 9 | Lista de contenido | 190 |
| 10 | Garantía y asistencia | 190 |

# 1 Información importante de seguridad

Siga las siguientes instrucciones de seguridad para garantizar el uso correcto y evitar accidentes o lesiones. Todas las precauciones de seguridad están diseñadas para mejorar su experiencia y mantener la durabilidad de la máquina.

- **Solo accesorios autorizados:** Solo utilice accesorios aprobados por el fabricante. El uso de accesorios no autorizados anula la garantía y puede causar un mal funcionamiento.
- **Realice una inspección después de desembalar:** Inspeccione cuidadosamente la máquina para detectar cualquier daño y confirmar que todos los accesorios están incluidos.
- **Advertencia sobre las bolsas de plástico:** Mantenga las bolsas de plástico fuera del alcance de bebés y niños para evitar riesgos de asfixia.
- **Requisitos de la calidad del agua:** Utilice solo agua municipal del grifo con esta máquina para mantener un rendimiento óptimo.
- **Evite sustancias desconocidas:** No vierta líquidos desconocidos, agua no municipal ni objetos extraños en el depósito de agua bruta o en la jarra de agua filtrada.
- **Evite llenar en exceso:** No llene el depósito de agua por encima del nivel máximo para evitar que se desborde por la salida.
- **Manipule con cuidado:** Siempre manipule la máquina con cuidado para evitar que se caiga accidentalmente, lo que podría causar lesiones o daños.
- **Mantenga fuera del alcance de niños y mascotas:** Coloque la máquina en una zona que no sea accesible para niños y mascotas.
- **Uso supervisado:** Los niños y personas con capacidad limitada para operar máquinas solo deben utilizar la máquina bajo la supervisión de un adulto.
- **Colocación correcta:** Coloque la máquina en una zona interior que esté fresca y seca, alejada de la luz solar directa, de aparatos de calentamiento o de zonas con altas temperaturas.
- **Evite gases combustibles:** No coloque la máquina en zonas donde puedan producirse o sea probable que se produzcan fugas de gas combustible.
- **Seguridad eléctrica:** Nunca enchufe o desenchufe el cable de alimentación con las manos mojadas para evitar descargas eléctricas.
- **No modifique ni sobrecargue:** No intente desmontar, modificar o colocar objetos pesados sobre la máquina, ya que podría dañar el purificador de agua.

- **Largo período de inactividad:** Si no va a usar la máquina durante un largo período, desconecte la fuente de alimentación y vacíe tanto el depósito de agua del grifo como la jarra de agua filtrada.
- **Directrices sobre la temperatura:** La máquina opera de forma eficaz con temperaturas de entrada de agua entre 5 - 38 °C. Las temperaturas superiores a 38 °C pueden dañar el filtro, mientras que las inferiores a 5 °C pueden provocar congelación y daños en los componentes.
- **Solo para uso en interiores:** Esta máquina está diseñada para uso exclusivo en interiores y debe conectarse a un tomacorriente de tres clavijas con conexión a tierra adecuada.

## Directrices de seguridad y accesibilidad para el usuario

- Este aparato no está diseñado para ser utilizado por personas (incluidos niños) con capacidades reducidas tanto físicas como sensoriales o mentales, o con falta de experiencia y conocimientos, a menos que estén supervisadas por una persona responsable.
- Los niños a partir de 8 años y las personas vulnerables solo pueden utilizar la máquina con la supervisión y las instrucciones adecuadas para garantizar un uso seguro.
- Los niños no deben jugar con la máquina, y el mantenimiento no debe ser realizado por niños sin supervisión.

## Precauciones adicionales

- **Sustitución de agua:** Sustituya el agua del depósito de agua del grifo de 5 L por agua fresca antes del primer uso o después de largos períodos de inactividad.
- **Use piezas autorizadas:** Para el mantenimiento del filtro, utilice únicamente piezas de sustitución aprobadas por Philips.
- **Instrucciones de limpieza:** Evite utilizar gasolina u otros disolventes orgánicos para limpiar el exterior de la máquina. Desconecte la fuente de alimentación antes de limpiar y utilice un paño húmedo para limpiar suavemente la superficie.
- **Protocolo de mal funcionamiento:** Si se produce un mal funcionamiento, desenchufe la máquina inmediatamente e interrumpa su uso hasta que sea reparada.
- **Actualizaciones del producto:** Puede haber ligeras diferencias entre el manual y el producto real debido a actualizaciones. Para obtener información precisa, consulte siempre el producto real.
- **Advertencia sobre el agua caliente:** Si se dispensa primero agua caliente, seguida de agua a temperatura ambiente o tibia, es posible que siga saliendo algo de agua caliente. Para evitar quemaduras, deje correr el agua a temperatura ambiente durante 10 segundos antes de dispensar a la temperatura deseada.

- **Jarra de agua filtrada:** Si la máquina no se ha utilizado durante más de 24 horas, es aconsejable vaciar la jarra de agua filtrada antes de utilizarla.
- **Seguridad del cable de alimentación:** Si el cable de alimentación está dañado, deje de utilizar la máquina inmediatamente. El cable de alimentación solo debe ser sustituido por profesionales autorizados para evitar peligros.
- **Reparaciones no autorizadas:** No intente desmontar o reparar la máquina usted mismo. Sólo el personal autorizado debe realizar las reparaciones para evitar posibles riesgos.
- **Exclusión de responsabilidad:** El fabricante no se hace responsable de las consecuencias que se deriven del incumplimiento de las precauciones de seguridad indicadas anteriormente.

## Destinado a uso residencial y comercial

Este aparato es apto para su uso en:

- Espacios de cocina para el personal en oficinas, tiendas y entornos similares.
- Casas de campo, hoteles, moteles y otros entornos residenciales.
- Establecimientos de alojamiento y desayuno.
- Servicios de catering y otras aplicaciones similares no comerciales.

## Advertencias de seguridad y precauciones de uso

- Evite derrames en el conector.
- El uso indebido puede provocar lesiones; manipule con cuidado.
- Las superficies del elemento calefactor pueden retener el calor después de su uso.
- Solo utilice agua potable.
- Mantenga las aberturas de ventilación despejadas y sin obstrucciones.
- No utilice métodos no recomendados para acelerar la descongelación.
- Evite dañar el circuito de refrigeración (si aplica).
- No use electrodomésticos dentro del compartimiento de almacenamiento de alimentos, a menos que lo recomiende el fabricante.
- No almacene objetos inflamables, como latas de aerosol, en el aparato.
- Coloque el aparato de forma que el cable de alimentación no quede atascado ni resulte dañado.
- Evite colocar varios enchufes portátiles o fuentes de alimentación detrás del aparato.

## Directrices de seguridad alimentaria y limpieza.

Para evitar que se contaminen los alimentos:

- Limpie regularmente las superficies que estén en contacto con los alimentos y los sistemas de drenaje accesibles.
- Si los depósitos de agua no se han utilizado durante 48 horas, límpielos; enjuague el sistema de agua si no se ha utilizado durante 5 días.
- Si el aparato se deja vacío durante mucho tiempo, apáguelo, límpielo y séquelo para evitar el crecimiento de moho.



[symbol ISO 7010 W021 (2019-07)]

Advertencia: Riesgo de incendio / Materiales inflamables

# ¡Advertencia!

Los refrigeradores contienen refrigerante y gases en el aislamiento. El refrigerante y los gases deben eliminarse de forma profesional, ya que pueden causar lesiones oculares o inflamación. Asegúrese de que los tubos del circuito de refrigeración no estén dañados antes de su correcta eliminación.

| | |
|---|---|
| 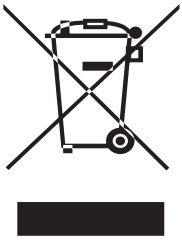 | Este marcado indica que este producto no debe desecharse junto con otros residuos domésticos en toda la UE. Para prevenir posibles daños al medio ambiente o a la salud humana por el desecho incontrolado de residuos, recíclelo de manera responsable para promover la reutilización sostenible de los recursos materiales. Para devolver su dispositivo usado, utilice los sistemas de devolución y recogida o póngase en contacto con el minorista donde se adquirió el producto. Pueden llevarse este producto para reciclarlo de forma segura para el medio ambiente. |

# 2 Especificaciones del producto

| | |
|---|---|
| Nombre del producto | Dispensador de agua Philips |
| Modelo del producto | ADD6922CG/90; ADD6922DG/90<br>ADD6922CG/97; ADD6922DG/79<br>ADD6922CG/10; ADD6922DG/10 |
| Tensión nominal | 220 - 240 V |
| Frecuencia nominal | 50 - 60 Hz |
| Potencia de calentamiento nominal | 2050-2400W |
| Potencia nominal de enfriamiento | 100 W |
| Corriente nominal de enfriamiento | 0,6 A |
| Clase climática | ST/N/SN/T |
| Refrigerante | R600a, 21g |
| Producción total de agua nominal | 2000 L |
| Tasa de flujo de agua nominal | 0,2 L/min |
| Fuente de agua aplicable | Agua del grifo municipal |
| Temperatura de agua aplicable | 5 - 38 °C |

# 3 Descripción general del producto

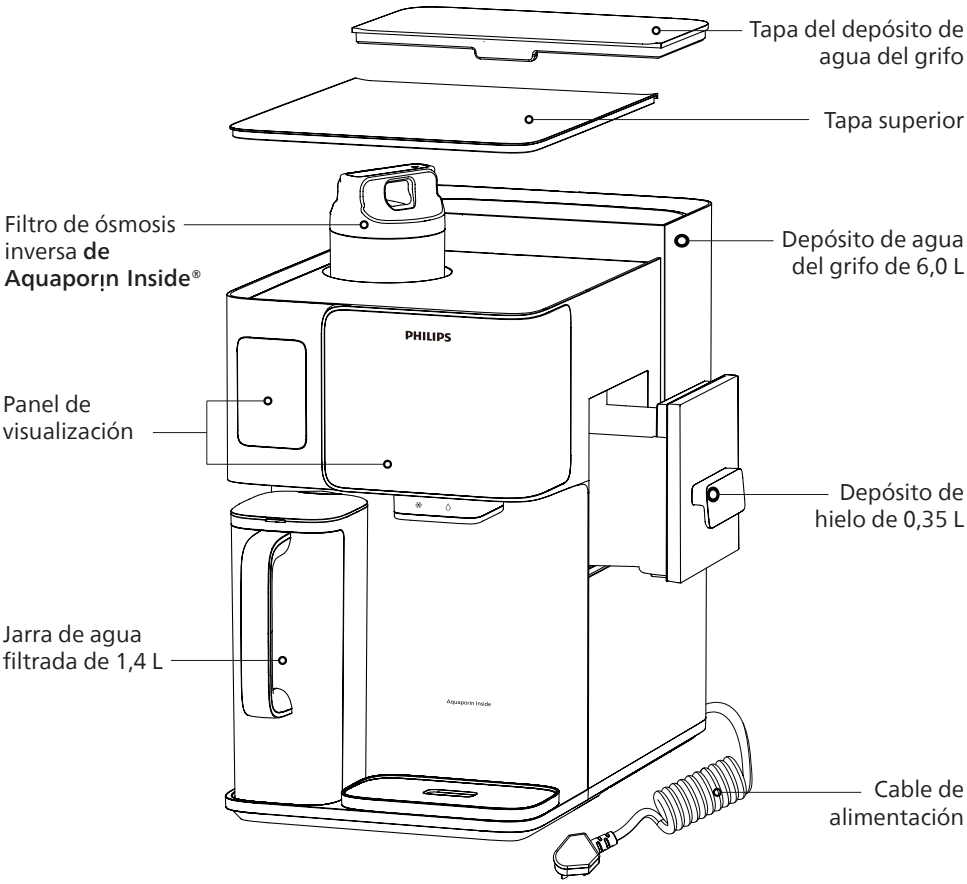

# 4 Panel de control (indicadores de estado)

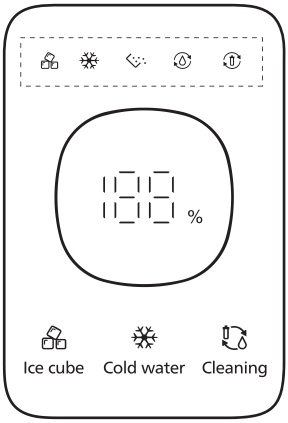





## 4.1 Indicadores de estado de enfriamiento por agua y fabricación de hielo

| Estado | | Significado |
|---|---|---|
| | Intermitente | Fabricación de cubos de hielo en proceso |
| | Luz constante | Fabricación de cubos de hielo completada |
| | Intermitente | Fabricación de agua fría en proceso |
| | Luz constante | Fabricación de agua fría completada |
| | Intermitente | Vaciado del depósito de hielo en proceso |
| | Intermitente | Limpieza del conducto de agua en proceso |
| | Intermitente | Enjuague del filtro en proceso |

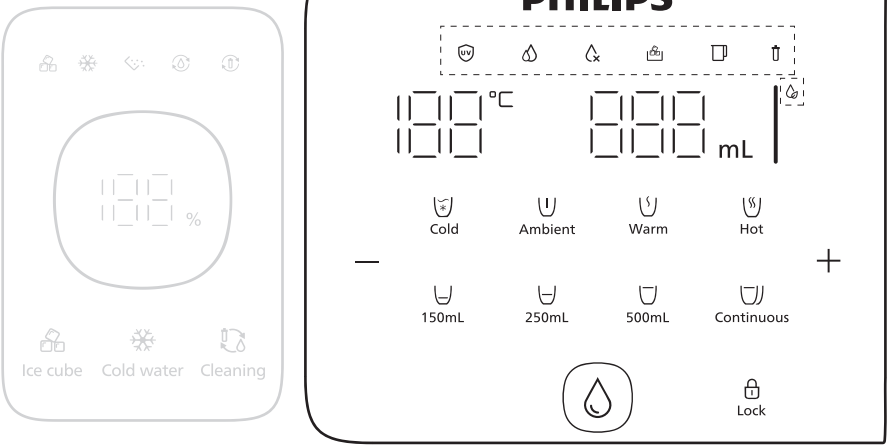


## 4.2 Indicadores de estado de filtración de agua y calidad del agua

| Estado | | Significado |
|---|---|---|
| UV | Luz blanca constante | Esterilización UV en proceso. |
| | Luz blanca constante | Filtración en proceso |
| | Luz blanca intermitente | El proceso de filtración está en proceso, por lo que aún no hay suficiente agua en la jarra filtrada para ser tomada desde la salida de agua. |
| | Luz blanca intermitente | El agua en el depósito de agua del grifo no ha sido reemplazada durante mucho tiempo. |
| | Luz roja intermitente | El nivel de agua en el depósito de agua del grifo es bajo o la calidad del agua es mala. Vacíe el agua restante en el depósito y rellénelo con agua fresca del grifo |
| | * El agua restante en el depósito de agua del grifo será una mezcla de agua de drenaje de ósmosis inversa y agua fresca del grifo. El depósito de agua del grifo debe vaciarse siempre por completo antes de volver a llenarlo con agua fresca del grifo. | |
| | Luz blanca constante | El depósito de hielo está en su sitio. |
| | Luz blanca intermitente | El depósito de hielo no está en su sitio. Vuelva a colocarlo a tiempo después de quitar el hielo. |
| | Luz blanca constante | La jarra de agua filtrada está en su sitio. |
| | Luz blanca intermitente | La jarra de agua filtrada no está en su sitio. Vuelva a colocarla antes de dispensar el agua. |
| | Luz roja intermitente | La calidad del agua es mala y se recomienda desechar el agua de la jarra filtrada y volver a filtrarla. |
| | Luz blanca constante | El filtro está dentro de su vida útil, puede seguir utilizándolo. |
| | Luz roja intermitente | La vida útil del filtro está a punto de expirar. Es necesario adquirir un filtro de sustitución lo antes posible. |
| | Luz roja constante | La vida útil del filtro ha expirado. Es importante sustituir el filtro lo antes posible. |
| | Luz blanca | La calidad del agua es buena y potable. |
| | Luz amarilla | Se recomienda desechar el agua de la jarra filtrada y volver a realizar el proceso de filtración. |

# 5 Configuración del producto

## Preparación:

### Colocación del producto:

Coloque el dispensador a una distancia mínima de 20 cm de la pared para garantizar un enfriamiento óptimo.

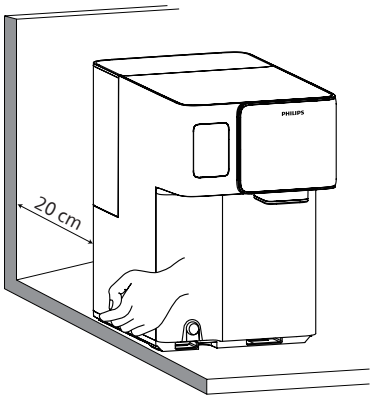


### Instalación de la bandeja de agua:

1. Inserte la base de la bandeja de agua en la ranura de la unidad principal.

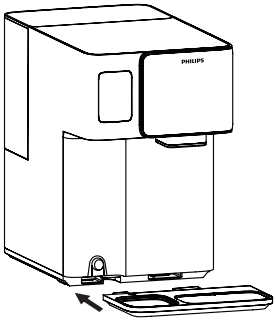

2. Alinee la hebilla de la bandeja con la base y presione firmemente para insertar.

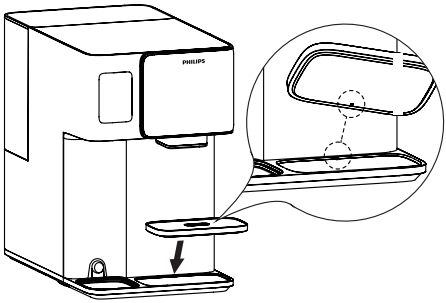

## Instalación de la jarra de agua filtrada:

- **Alinee la jarra de agua:** Sujete la jarra de agua filtrada en posición vertical.
- **Inserte la jarra:** Inserte con cuidado la jarra en la parte principal de la unidad.
- **Asegúrese de que se ajusta correctamente:** Empuje la jarra hasta el fondo hasta que sienta que encaja firmemente en su sitio.
- **Revise que esté colocada de manera plana:** Asegúrese de que la jarra está apoyada de forma plana y ajustada dentro de la unidad, sin huecos ni inclinaciones.

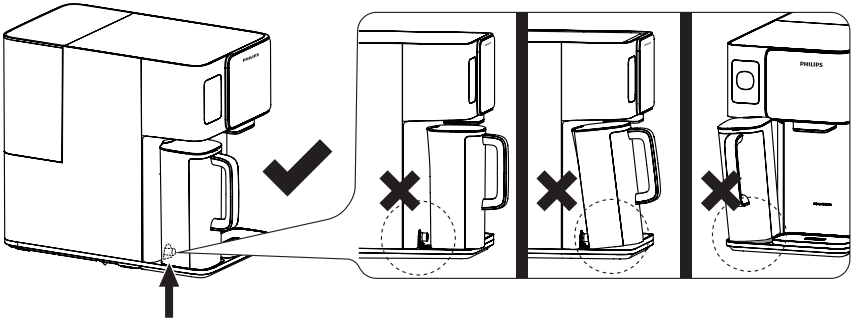

## Revisión del estado:

Una vez que la unidad esté encendida y la jarra de agua filtrada esté instalada, oirá un "pitido",
Y al mismo tiempo, el "□" cambia de "- -□- -" a "□".

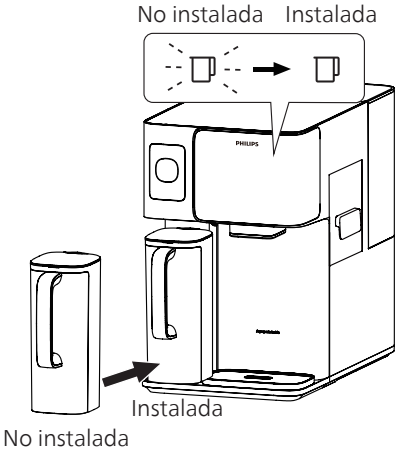

## Espere 2 horas antes de activar el enfriamiento

Para un rendimiento óptimo, deje que el producto permanezca encendido durante al menos 2 horas antes de activar la función de enfriamiento. Dado que el producto incluye un sistema de refrigeración basado en compresor, es posible que haya experimentado movimiento durante el transporte, lo que podría afectar su funcionamiento si no se le permite tiempo para estabilizarse. Para proteger el sistema, la función de enfriamiento se desactiva automáticamente durante las primeras 2 horas después del encendido inicial. Durante este período de estabilización, aún puede usar otras funciones del producto con normalidad.

## Enjuague con agua (antes del primer uso)

Para garantizar un rendimiento óptimo, siga estos pasos de enjuague antes de utilizar el dispensador por primera vez o después de sustituir el filtro.

- Coloque el producto en un lugar alejado de la luz solar directa para prevenir el crecimiento de microorganismos.

### Proceso de enjuague:

**1. Llene el depósito de agua del grifo:**

- Abra la tapa y retire el depósito de agua de la máquina.
- Llene el depósito con agua fresca del grifo, asegurándose de que no exceda la línea de llenado máximo.
- Vuelva a colocar el depósito de agua en la máquina y fije bien la tapa.

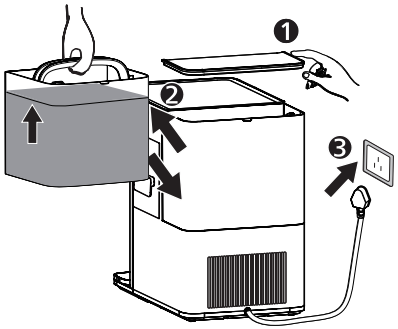

**2. Inicie el proceso de enjuague:**

- Después de colocar la jarra de agua filtrada en la máquina, mantenga presionado el botón "Cleaning" durante 3 segundos

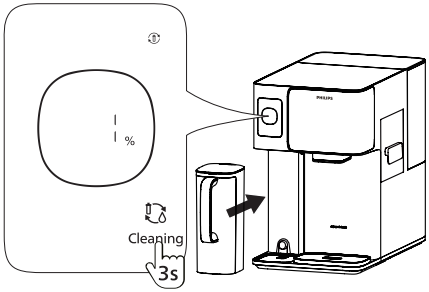


- Cuando escuche un "pitido" comenzará el proceso de enjuague.

**Importante:**

Asegúrese de que la jarra de agua filtrada esté bien colocada en su ranura. Si no está colocada correctamente, la filtración de agua puede ser ineficaz o podría producirse una fuga.

- Durante el proceso, del 0% al 60%, verá como el indicador de porcentaje está intermitente y escuchará 3 pitidos. En este momento, vacíe la jarra de agua filtrada.

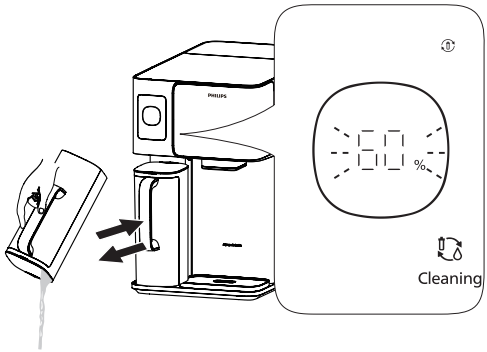

- Cuando el indicador "" está intermitente y el producto emita tres "pitidos", vacíe el agua del depósito de agua del grifo, vuelva a llenarlo con agua del grifo hasta la línea máxima y vuelva a colocar el depósito de agua del grifo.

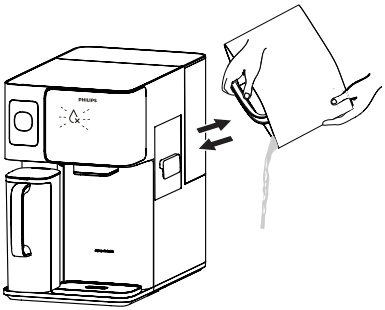

**Importante:**

No añada agua directamente al tanque de agua del grifo, de lo contrario, el electrodoméstico no reconocerá que el agua ha sido renovada.

- Cuando el progreso alcance el "90 %", y el indicador "" esté intermitente, escuchará 3 pitidos. No es necesario vaciar la jarra de agua filtrada en esta fase. Coloque un recipiente con un volumen no menor a 2 litros debajo de la salida de agua y presione "".

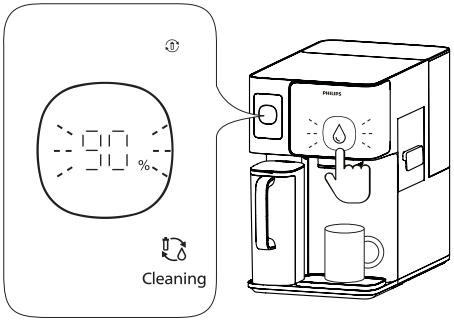


**Recordatorio:**

Durante este período, puede presionar "" para pausar la dispensación de agua.

- La pantalla muestra 100 % para indicar que el enjuague se ha completado. Ya puede empezar a utilizar el producto.

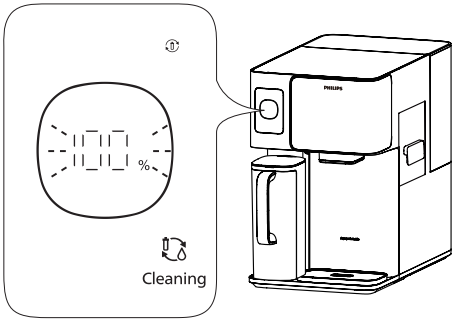


**Recordatorio:**

Si sale del programa de enjuague, "(◊)" y "⋰⋱" se mostrarán intermitentes. En este momento, debe presionar "(◊)" para vaciar el depósito de enfriamiento.

## Notas importantes para el enjuague:

- No salga ni desenchufe la fuente de alimentación durante el proceso de enjuague.
- Si escucha ruidos durante el enjuague, esto indica que la máquina está funcionando correctamente. El proceso de enjuague se detendrá automáticamente cuando alcance el 100 %.
- Si necesita salir del proceso de enjuague, puede mantener presionado el botón de limpieza durante 3 segundos. Sin embargo, no es recomendable hacerlo.
- Durante el proceso de dispensación de agua entre el 90 % y el 100 %, puede escucharse un sonido de succión. Esto es normal y no hay de qué preocuparse.
- Si observa alguna fuga de agua, escucha sonidos anormales, percibe olores a quemado o ve humo, desconecte inmediatamente la alimentación y póngase en contacto con el servicio de atención al cliente.
- Si el agua del depósito o de la jarra aparece turbia o lechosa, se debe a las microburbujas creadas por el filtro y es algo normal.
- Si observa partículas negras, es probable que sean restos de carbón activado del filtro, lo cual también es normal.

# Calibración del punto de ebullición

## Revise y ajuste el punto de ebullición local:

Para evitar el exceso de vapor, asegúrese de que el punto de ebullición local esté correctamente calibrado. Esto es fundamental para evitar un exceso de vapor durante el proceso.

## Calibración automática del punto de ebullición:

- Al extraer agua caliente (100 °C) por primera vez, la máquina calibrará automáticamente el punto de ebullición.
- El proceso de calibración dura aproximadamente 60 segundos.
- **Importante:** Coloque un recipiente con una capacidad de al menos 500 mL debajo de la boquilla durante el proceso de calibración para recoger el agua. Tenga cuidado con el vapor para evitar el peligro de quemaduras.

**Notas importantes:**

- Una vez que la calibración se ha completado, la máquina estará lista para su uso normal.
- Asegúrese de que la jarra de agua esté llena antes de realizar esta calibración (la luz de fabricación de agua debe estar apagada).
- Durante el proceso de calibración, saldrá agua hervida por la boquilla y puede haber expulsión de vapor. Tenga cuidado para evitar quemaduras.

# 6 Instrucciones de uso

## 6.1 Producción de cubos de hielo y agua fría

Nota: Al activar la producción de cubos de hielo también se activará la producción de agua fría.

### A. Activar la producción de cubos de hielo y agua fría

Mantenga presionado el botón " Ice cube " durante 3 segundos. " " y " " estarán intermitentes, confirmando que la función está activada.

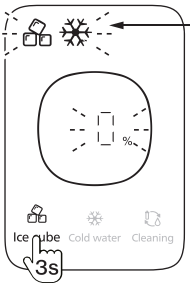


| Estado | | Significado |
|---|---|---|
| | Apagado | La función de fabricación de hielo no está activada. |
| | Intermi-tente | Fabricación de hielo en proceso. |
| | Apagado | La función de fabricación de agua fría no está activada. |
| | Apagado | Fabricación de agua fría en proceso. |

### B. Ciclos de producción de cubos de hielo (lotes)

El indicador "%" muestra el progreso de cada lote.
Cuando el progreso alcance el 100%, significa que un lote de cubos de hielo está completo.

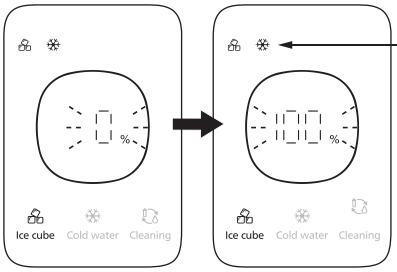


| Estado | | Significado |
|---|---|---|
| | Luz intermitente | Ciclo de fabricación de cubos de hielo en progreso. |
| | Luz constante | Depósito de hielo al máximo de su capacidad. Ciclo de fabricación de cubos de hielo completado. |
| | Luz intermitente | Proceso de enfriamiento del agua en progreso. |
| | Luz constante | El agua del depósito de agua fría ha alcanzado los 5 °C. Función de enfriamiento en pausa. |

## C. Reinicio automático de los ciclos de producción de cubos de hielo

- Después de tomar los cubos de hielo o dispensar agua fría, la máquina volverá a llenar automáticamente el depósito de hielo y/o el depósito de agua fría.
- El indicador "" o "" estará intermitente mientras se vuelve a llenar.
- Espere hasta que el indicador permanezca encendido de forma constante, lo que significa que los cubos de hielo o el agua fría están listos de nuevo.

**Nota importante:**

- No se recomienda sacar cubitos de hielo o agua fría durante el proceso de fabricación de hielo para garantizar la eficacia.
- El primer ciclo de fabricación de hielo dura entre 70 y 110 minutos, dependiendo de la temperatura ambiente.
- La velocidad de fabricación del agua fría depende de la temperatura del agua del grifo.

## D. Recoger los cubos de hielo

1. Espere a que se encienda la luz "" y extraiga el depósito de hielo por el lateral.

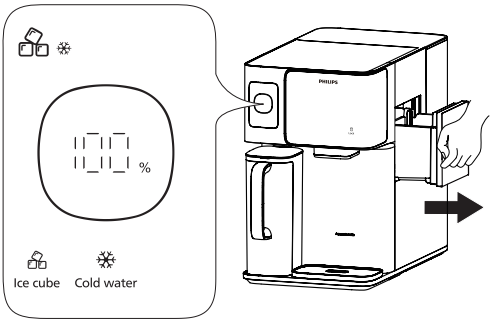


2. Saque los cubos de hielo que necesite, y luego vuelva a colocar rápidamente el depósito de hielo en la máquina.

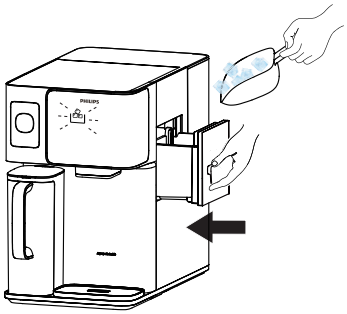

**Recordatorio:**

Si el depósito de hielo no se vuelve a colocar durante mucho tiempo, el producto emitirá tres "pitidos" y se detendrá la función de fabricación de cubos de hielo.

**Nota importante:**

- Tenga cuidado de no ensuciar el depósito de hielo ni colocar otros alimentos en su interior.
- Vuelva a colocar siempre el depósito de hielo rápidamente para mantener la temperatura fría.
- Si el depósito de hielo permanece fuera durante mucho tiempo, puede producirse un retraso antes de que se reanude la función de fabricación de hielo, lo cual es normal.

## E. Extraer agua fría

1. Espere hasta que se ilumine "❄", luego presione brevemente "Cold".

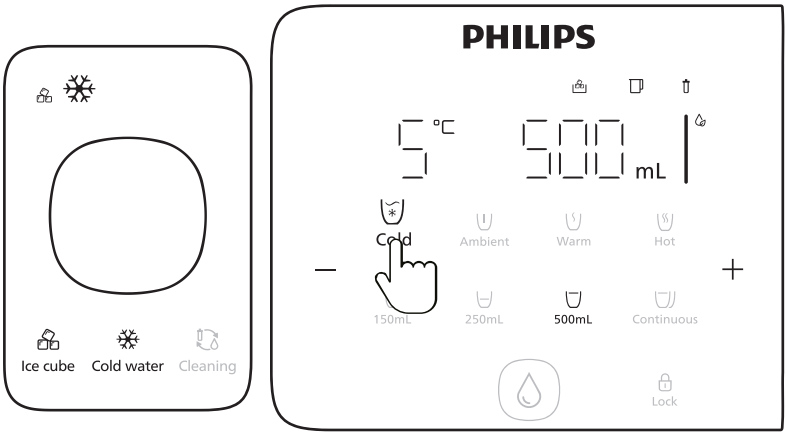


2. Elija el volumen de agua y presione "💧" para extraer el agua fría.

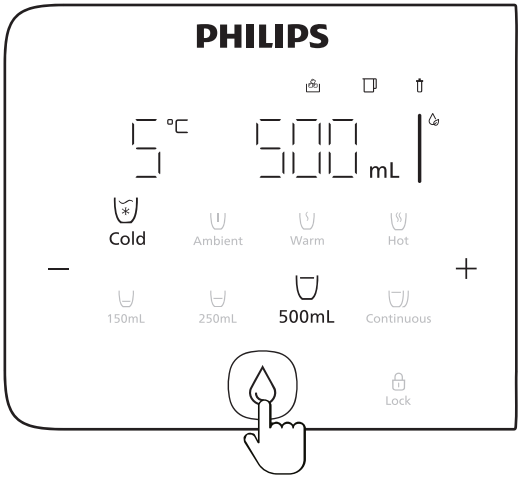


**Nota importante:**

La temperatura mínima del agua fría es de 5 °C. Si "❄" está intermitente, el agua fría todavía se está procesando. Si se extrae el agua fría en ese momento, la temperatura será superior a 5 °C.

## Cómo detener la producción de cubos de hielo y agua fría:

Cuando apague la función de fabricación de hielo, la máquina dejará de fabricar cubos de hielo y agua fría.

Siga los pasos que se indican a continuación para vaciar completamente el depósito de agua fría y el depósito de hielo para evitar el crecimiento de bacterias.

**1. Vacíe el depósito de enfriamiento y el depósito de hielo:**

- Coloque un recipiente grande debajo de la salida de agua. Mantenga presionado " Ice cube " durante unos segundos hasta que "" y "" estén intermitentes. Luego, presione "" brevemente para comenzar a drenar el agua. Espere hasta que el progreso alcance el 100 %.

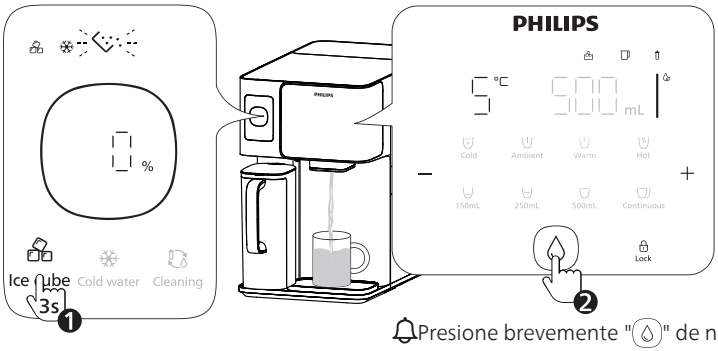


Presione brevemente "" de nuevo para pausar

- Mientras el agua se drena, retire el depósito de hielo y vierta los cubos.

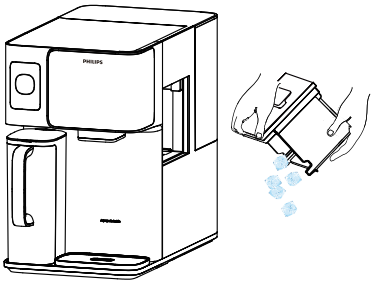

**2. Limpie el depósito de hielo:** Limpie el depósito de hielo con un paño limpio y vuelva a colocarlo.

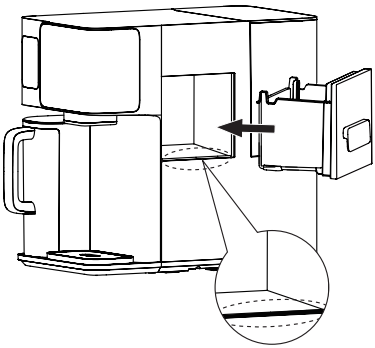

**3. Confirmación completa:** Una vez que el progreso de vaciado alcance el 100 %, se apagarán las luces de "", "", "" y la función de fabricación de hielo se apagará.

**Nota importante:**

- Salir del proceso de vaciado: Si desea detener el proceso de vaciado, mantenga presionado " Ice cube " durante 3 segundos. Luego, se reanudará la función de fabricación de hielo.
- No desenchufe: Evite desenchufar la alimentación durante el vaciado. Si lo hace, el vaciado se detendrá y la fabricación de hielo continuará cuando se vuelva a conectar la alimentación.
- Sonido normal: Se escuchará un sonido durante el proceso de vaciado; esto es normal. El sonido se detendrá cuando el vaciado alcance el 100 %.

# Uso de la función de agua fría

Cuando la función de agua fría está activada, la máquina solo fabricará agua fría, no cubos de hielo.

## Cómo iniciar la producción de agua fría (sin producción de cubos de hielo)

**1. Activar la función de agua fría:** Mantenga presionado "Cold water" durante 3 segundos hasta que "❄" esté intermitente. Esto significa que la función de agua fría está activa.

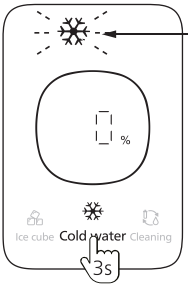


| Estado | | Significado |
|---|---|---|
| ❄ | Apagado | Función de producción de agua fría no activada |
| | Intermitente | Fabricación de agua fría en proceso |

**2. Agua fría lista:** Cuando el progreso alcance el 100%, el agua fría estará lista.

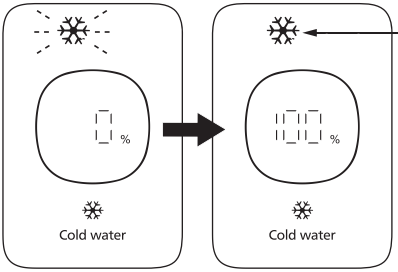


| Estado | | Significado |
|---|---|---|
| ❄ | Luz apagada | Función de producción de agua fría no activada |
| | Luz intermitente | Fabricación de agua fría en proceso |
| | Luz constante | El agua del depósito de agua fría ha alcanzado los 5 °C. Función de enfriamiento en pausa |

Consulte la luz indicadora de estado para entender el estado del agua fría.

## Extraer agua fría

1. Espere hasta que se ilumine "❄", luego presione brevemente "Cold".

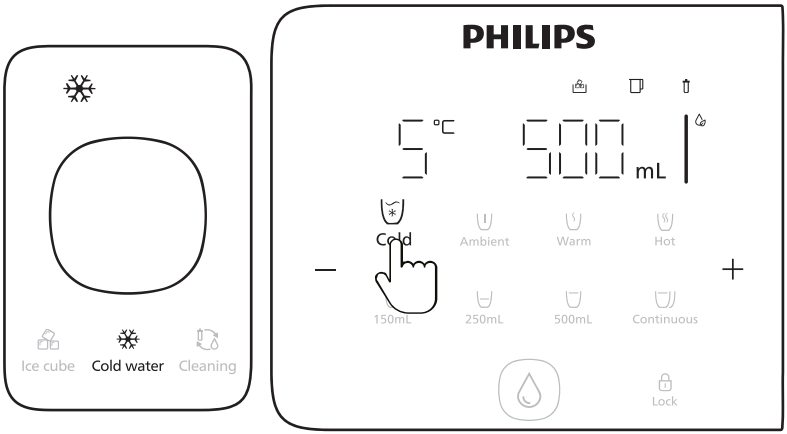


2. Elija el volumen de agua y presione "💧" para extraer agua fría.

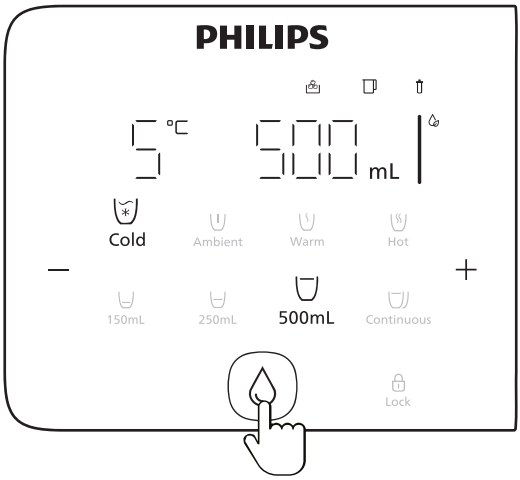


**Nota importante:**

- La temperatura mínima del agua fría es de 5 °C. Si "❄" está intermitente, el agua fría todavía se está procesando. Si se extrae el agua fría en ese momento, la temperatura será superior a 5 °C.
- Una vez que se haya completado el enfriamiento, si retira el agua fría, la máquina volverá a llenar automáticamente el depósito. "❄" se pondrá intermitente mientras se está volviendo a llenar. Espere hasta que se quede encendido de manera constante, lo que significa que el agua fría está lista nuevamente.

## Detener la producción de agua fría

Cuando apague la función de agua fría, la máquina dejará de producir agua fría.

Siga los pasos que se indican a continuación para vaciar completamente el depósito de agua fría y el depósito de hielo para evitar el crecimiento de bacterias.

**1. Vacíe el enfriamiento:**

- Coloque un recipiente grande debajo de la salida de agua. Mantenga presionado "Cold water" durante 3 segundos hasta que "" y "" estén intermitentes. Luego, presione "" brevemente para comenzar a drenar el agua. Espere hasta que el progreso alcance el 100 %.

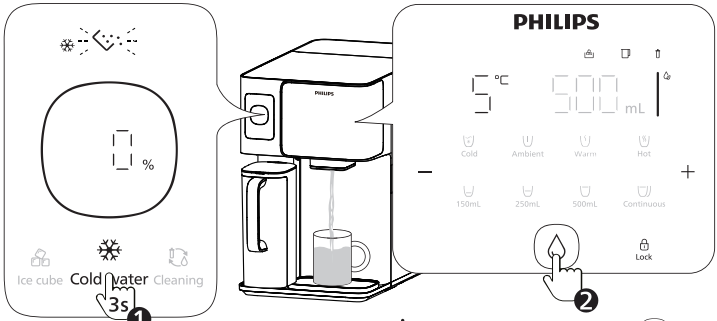


Presione brevemente "" de nuevo para pausar.

- Después de que el progreso de vaciado alcance el 100%, "" se apagará y la función de agua fría se apagará.

**Nota importante:**

- Salir del proceso de vaciado: Si desea detener el proceso de vaciado, mantenga presionado "Cold water" durante 3 segundos. Luego, se reanudará la función de fabricación de hielo.
- No desenchufe: Evite desenchufar la alimentación durante el vaciado. Si lo hace, el vaciado se detendrá y la fabricación de hielo continuará cuando se vuelva a conectar la alimentación.
- Sonido normal: Se escuchará un sonido durante el proceso de vaciado; esto es normal. El sonido se detendrá cuando el vaciado alcance el 100 %.

## 6.3 Producción de agua a temperatura ambiente a caliente

### Elija la temperatura y el volumen que desee

**1. Desbloquear la máquina:** Presione " Lock " para desbloquear.

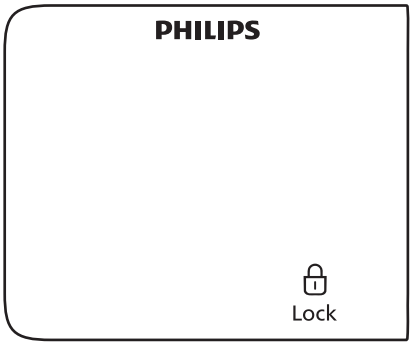


**2. Ajustar la temperatura del agua:**

- Presione " Ambient " para seleccionar Agua a temperatura ambiente;
- Presione " Warm " repetidamente para elegir una temperatura entre 45 °C y 55 °C;
- Presione " Hot " repetidamente para elegir una temperatura entre 85 °C y 100 °C

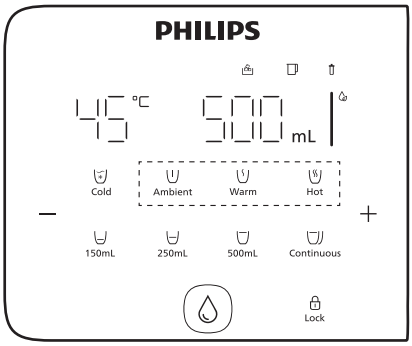


**3. Establecer más opciones de temperatura:**

- Seleccione una tecla de temperatura, luego presione brevemente " – " o " + " para aumentar o disminuir la temperatura.

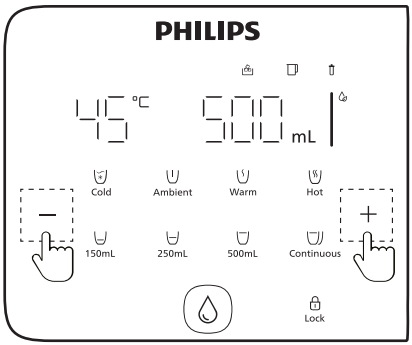

**4. Ajustar el volumen de agua:**

- Presione " 150mL " para alternar entre 150 mL y 120 mL.
- Presione " 250mL " para alternar entre 250 mL y 350 mL.
- Presione " 500mL " para seleccionar 500 mL.
- Presione " Continuous " para un suministro continuo de agua.

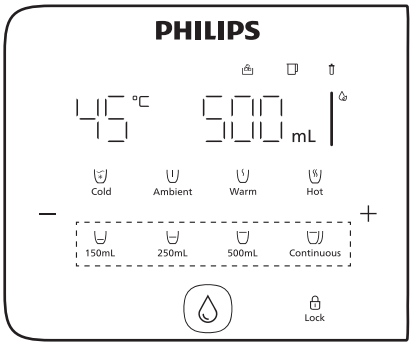


**5. Establecer más opciones de volumen de agua:**

- Mantenga presionado " – " o " + " para aumentar o disminuir el volumen de agua.

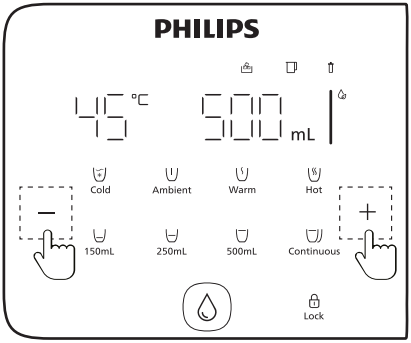


- Presione " Lock " y " " para dispensar agua caliente. Presione de nuevo o cualquier otro botón para detener.
- El agua a temperatura ambiente se puede dispensar directamente sin presionar " Lock "

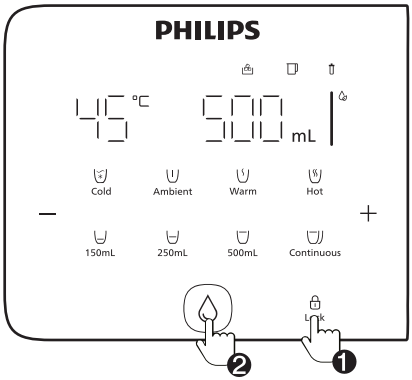


**Nota importante:**

- Presione " Lock " durante 3 segundos para desactivar/activar el bloqueo de seguridad.
- Mantenga presionados los botones " Hot " y " 500mL " durante 3 segundos para desactivar/activar el sonido de aviso.

# 6.4 Renovar y rellenar el agua bruta

## Recordatorio de cambio de agua:

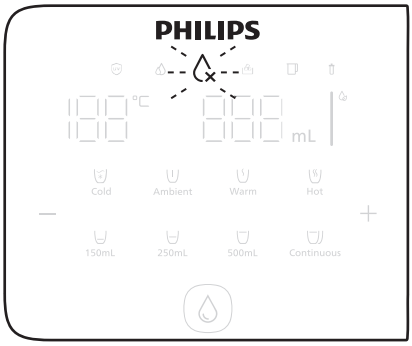


La máquina le indicará que cambie el agua cuando:

- No se haya vuelto a llenar el depósito de agua del grifo en 48 horas.
- El valor TDS del agua del grifo esté alto.
- El nivel de calidad del agua en el depósito de agua del grifo esté bajo.

## Pasos para cambiar el agua:

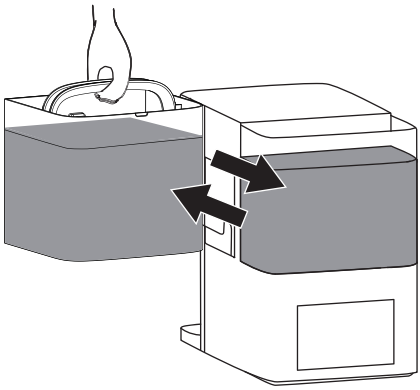

1. Abra la tapa del depósito de agua del grifo.
2. Levante el depósito y deseche el agua restante.
3. Vuelva a llenar el depósito con agua fresca del grifo y colóquelo de nuevo en la máquina, asegurándose de que la tapa esté bien cerrada.

**Nota importante:**

Vacíe siempre el depósito antes de añadir agua fresca.

# 7 Mantenimiento diario

## Limpieza del conducto de agua

### Recordatorio de cambio de agua:

La máquina le pedirá que limpie el conducto de agua cuando:

- El producto no se haya utilizado durante más de una semana o si se ha utilizado de forma continua durante un mes
- Se vuelva a utilizar el dispensador después de un largo periodo sin usarse.

### Pasos para limpiar el conducto de agua:

**1. Preparación de la limpieza:**

Llene el depósito de agua del grifo con agua del grifo, vuelva a colocarlo en la máquina y ponga la tapa correctamente.

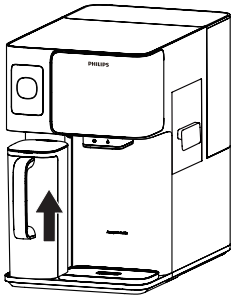


- Espere hasta que la jarra de agua filtrada esté llena y la luz "" se apague. La función de limpieza no funcionará hasta que esto se realice.

**2. Preparación para la limpieza:**

- Coloque un recipiente (de al menos 2 litros) debajo de la salida de agua. Presione brevemente "Cleaning", luego "Lock" y "💧" para iniciar el proceso de limpieza.

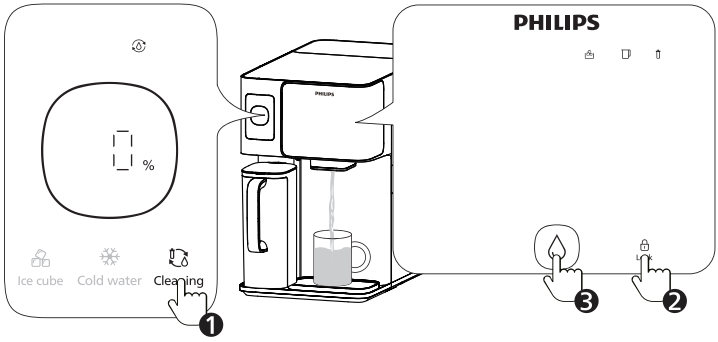


- Durante la limpieza, puede presionar brevemente "💧" para hacer una pausa. Para salir del proceso de limpieza, vuelva a presionar brevemente "Cleaning".

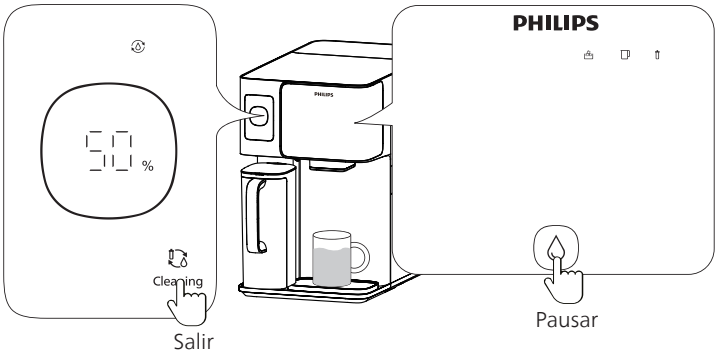

**3. Limpieza completa:** Cuando el indicador "100 %" esté intermitente, el proceso de limpieza habrá finalizado.

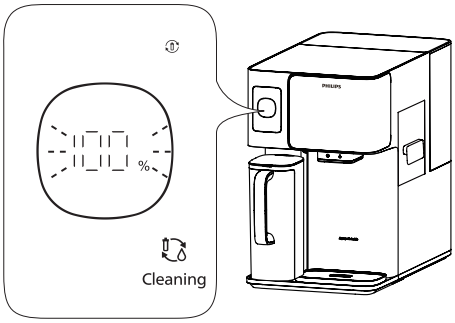


**Nota importante:**

- Si la función de cubos de hielo/agua fría está desactivada: La máquina dispensará 1000 mL de agua (a temperatura ambiente y caliente) para enjuagar el conducto de agua caliente.
- Si la función de cubitos de hielo/agua fría está activada: La máquina dispensará 2000 mL de agua (a temperatura ambiente y caliente) para enjuagar tanto el conducto de agua fría como el de agua caliente.

## Limpie el depósito de agua del grifo y la jarra de agua filtrada:

Si observa impurezas visibles en el fondo del depósito de agua del grifo o de la jarra de agua filtrada, enjuáguelas con agua y límpielas con un cepillo de limpieza.
Se recomienda limpiar tanto el depósito de agua del grifo como la jarra de agua filtrada con un cepillo* al menos una vez a la semana.

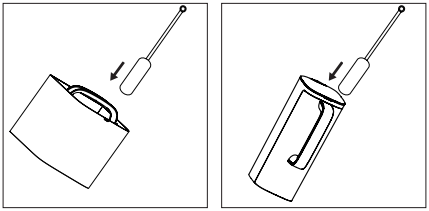

**Nota importante:**

No coloque el depósito de agua del grifo ni la jarra de agua filtrada en el lavavajillas.

* Adquiera el cepillo de limpieza usted directamente.

# Descalcificación del depósito de agua del grifo

## Pasos para realizar la descalcificación:

**1. Vaciar el depósito de agua del grifo:** Retire y vacíe el depósito de agua del grifo.

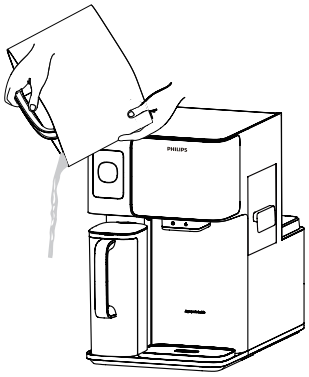

**2. Preparar la solución de limpieza:** Llene el depósito de agua del grifo hasta la mitad y añada 30 g de ácido cítrico*. Remueva ligeramente y deje en remojo durante 2 horas.

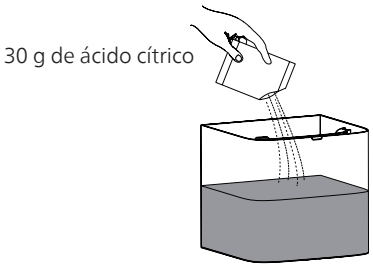


**Nota importante:**

No vuelva a colocar el depósito de agua del grifo en el dispensador durante este tiempo.

3. **Enjuagar y volver a llenar:** Después de 2 horas, deseche la solución de ácido cítrico. Limpie todo el depósito con agua del grifo, y asegúrese de enjuagarlo bien. Vuelva a llenar el depósito con agua fresca del grifo y colóquelo de nuevo en el dispensador.

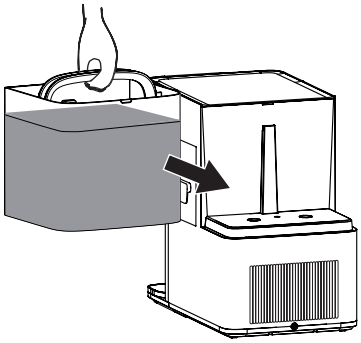

* Adquiera el ácido cítrico usted directamente.

## Almacenamiento del cartucho del filtro (antes de 7 días o más sin uso)

Si el sistema no se va a utilizar durante más de 7 días, siga estos pasos:

1. Vaciar el depósito de agua y la jarra filtrada: Drene tanto el depósito de agua del grifo como la jarra de agua filtrada.
2. Desconectar la fuente de alimentación: Desenchufe la máquina de la fuente de alimentación.
3. Almacenar el elemento filtrante: Selle el elemento filtrante y colóquelo en el compartimento de productos frescos del refrigerador (temperatura entre 2 - 5 °C).

**Nota importante:**

- No guarde el filtro en el congelador.
- Enjuague antes de usar: Cuando vuelva a utilizar la máquina, siga el procedimiento de enjuague para prepararla para su uso.

# Sustitución del filtro

## Directrices para la sustitución del filtro

Sustituya el cartucho del filtro cuando el indicador "🗑" esté intermitente en la pantalla o según el ciclo recomendado.

| Nombre | Modelo | Ciclo de sustitución sugerido |
|---|---|---|
| Filtro de ósmosis inversa de **Aquaporin Inside®** | ADD583 | 1 año |

❗Solo se debe utilizar el cartucho de filtro original de Philips para la sustitución.

## Pasos para sustituir el filtro:

1. Apague la máquina y retire el depósito de agua.

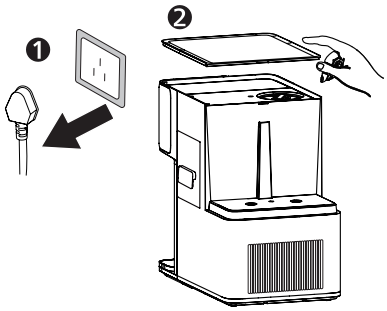


2. Utilice la llave para filtro (proporcionada con el filtro de sustitución) para girar el filtro antiguo en el sentido contrario a las agujas del reloj hasta la posición "🔓" y retírelo.

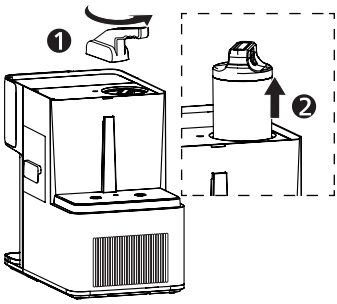

3. Inserte el nuevo filtro en el soporte y gírelo en el sentido de las agujas del reloj hasta la posición "🔓". Sustituya el depósito de agua y encienda la máquina.

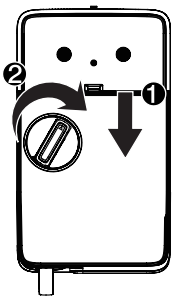


4. Restablezca el indicador del filtro manteniendo presionados los botones " 250mL " + " 500mL " durante 3 segundos hasta que "🔻" se ponga blanco.

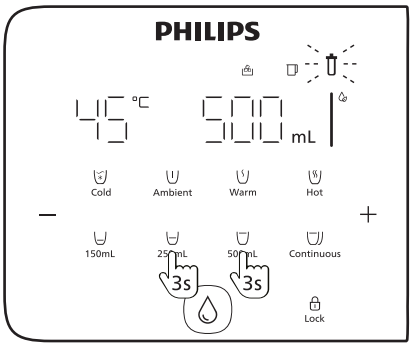


**Nota importante:**

- No guarde el filtro en el congelador.
- Enjuague antes de usar: Cuando vuelva a utilizar la máquina, siga el procedimiento de enjuague para prepararla para su uso.

# 8 Solución de problemas

| Error | Causas | Soluciones |
|---|---|---|
| E01: No puede extraer agua caliente. | La temperatura del agua del grifo excede los 38 °C. | Asegúrese de que la temperatura del agua del grifo no exceda los 38 °C. |
| E02: No puede extraer agua caliente. | Alarma anormal del sensor de temperatura en la salida de agua. | Una vez que la filtración se haya completado, extraiga 500 mL de agua a temperatura ambiente e intente extraer de nuevo el agua caliente. Póngase en contacto con el servicio de atención al cliente si no puede resolver el problema. |
| E04: No puede extraer agua caliente. | Alarma de calentamiento anormal. | Una vez que la filtración se haya completado, extraiga 500 mL de agua a temperatura ambiente e intente extraer de nuevo el agua caliente. Póngase en contacto con el servicio de atención al cliente si no puede resolver el problema. |
| E06: El producto no puede filtrar ni dispensar agua con normalidad. | Alarma de filtración de agua anormal. Filtro instalado incorrectamente u obstruido. | Revise si el filtro está instalado correctamente u obstruido. Si el filtro está obstruido, sustitúyalo. |
| UE: Anomalía en la comunicación del producto. | Anomalía en la señal de comunicación de la placa de control electrónico del producto. | Desconecte la alimentación durante 1-2 minutos, y luego vuelva a conectar la alimentación. |
| No puede dispensar agua. | La jarra de agua filtrada no tiene agua. | Si "" se enciende de manera intermitente, espere a que deje de estarlo antes de dispensar agua normalmente. |
| | La jarra de agua filtrada no está instalada correctamente. | Revise si la jarra filtrada está instalada correctamente. |
| | El depósito de agua del grifo no está instalado correctamente. | Revise si el depósito de agua del grifo está instalado correctamente. |
| No puede filtrar el agua. | El nivel del depósito de agua del grifo es bajo y "" se enciende de manera intermitente. | Vacíe completamente el agua del depósito de agua del grifo, y luego vuelva a llenarlo con agua del grifo. |
| | La jarra de agua filtrada no está instalada correctamente. | Revise si la jarra filtrada está instalada correctamente. |
| | El depósito de agua del grifo no está instalado correctamente. | Revise si el depósito de agua del grifo está instalado correctamente. |

| Error | Causas | Soluciones |
|---|---|---|
| Fugas de agua. | El agua se desborda de la bandeja recogegotas. | Vacíe la bandeja recogegotas. |
| | La válvula de cierre del fondo del depósito de agua del grifo está bloqueada. | Sujete la válvula de cierre con un dedal o un dedo para retirar el bloqueo |
| | La jarra de agua filtrada no está instalada correctamente. | Asegúrese de que la jarra de agua filtrada o el depósito de agua del grifo estén instalados correctamente. |
| El agua tiene un sabor raro. | El nuevo dispensador no se ha limpiado. | Siga los procedimientos de limpieza para el primer uso. |
| | El cartucho del filtro no se cambia cuando es necesario. | Cambie el cartucho del filtro. |
| Fuga de electricidad. | La conexión a tierra es deficiente y el cable de alimentación está dañado. | Debe utilizarse un enchufe de tres clavijas con toma de tierra fiable. Póngase en contacto con el servicio de atención al cliente. |
| Los botones/pantalla no responden. | Mal funcionamiento del sistema o daño en el hardware. | Desconecte la alimentación durante 1-2 minutos, y luego vuelva a conectar la alimentación. |

# 9 Lista de contenido

| | |
|---|---|
| Dispensador (con 1 filtro en el interior) | ×1 |
| Bandeja recogegotas | ×1 |
| Jarra de agua filtrada | ×1 |
| Manual del usuario | ×1 |
| Guía de inicio rápido | ×1 |
| Guía para sustituir el filtro | ×1 |
| Instrucciones de desembalaje | ×1 |

# 10 Garantía y asistencia

Si necesita información o tiene alguna pregunta, visite www.philips.com/support o póngase en contacto con el centro de servicio al consumidor de su país/región. Si no hay un centro de servicio al consumidor en su país/región, póngase en contacto con su distribuidor local.

En un plazo de dos años a partir de la fecha de compra, recibirá servicio de garantía gratuito para cualquier daño causado por problemas en el proceso de fabricación, o cualquier daño en los componentes en condiciones normales de uso confirmado por nuestro personal de servicio de mantenimiento.

El servicio de garantía excluye los consumibles de sustitución frecuente, los equipos auxiliares, los gastos de envío y el servicio a domicilio. Muestre el comprobante de compra al personal de servicio cuando realice el mantenimiento.

# CONTENU


| | | |
|---|---|---|
| 1 | Informations importantes en matière de sécurité | 192 |
| 2 | Spécifications du produit | 196 |
| 3 | Aperçu du produit | 197 |
| 4 | Panneau de contrôle (indicateurs de statut) | 198 |
| 5 | Installation du produit | 200 |
| 6 | Instructions d'usage | 207 |
| 7 | Entretien quotidien | 219 |
| 8 | Dépannage | 226 |
| 9 | Contenu de l'emballage | 228 |
| 10 | Garantie et assistance | 228 |

# 1 Informations importantes en matière de sécurité

Veuillez respecter les consignes de sécurité suivantes afin de garantir une utilisation correcte et d'éviter les accidents ou les blessures. Toutes les mesures de sécurité sont conçues pour améliorer votre expérience et assurer la longévité de l'appareil.

- **Accessoires autorisés uniquement :** N'utilisez que des accessoires approuvés par le fabricant. L'utilisation d'accessoires non autorisés annule la garantie et peut entraîner un dysfonctionnement.
- **Inspecter après le déballage :** Inspectez soigneusement l'appareil pour vérifier qu'il n'est pas endommagé et que tous les accessoires sont inclus.
- **Avertissement concernant les sacs en plastique :** Tenez les sacs en plastique hors de portée des bébés et des enfants pour éviter les risques d'étouffement .
- **Exigences en matière de qualité de l'eau :** N'utilisez que de l'eau du robinet avec cet appareil pour maintenir des performances optimales.
- **Éviter les substances inconnues :** ne versez pas de liquides inconnus, d'eau qui ne vient pas du robinet ou d'objets étrangers dans le réservoir d'eau brute ou la carafe d'eau filtrée .
- **Éviter les débordements :** ne remplissez pas le réservoir d'eau au-delà du niveau maximal afin d'éviter tout débordement de la sortie.
- **Manipuler avec précaution :** manipulez toujours l'appareil avec précaution pour éviter de le faire tomber accidentellement, ce qui pourrait provoquer des blessures ou des endommagements.
- **Tenir l'appareil hors de portée des enfants et des animaux domestiques :** placez l'appareil dans un endroit inaccessible aux enfants et aux animaux domestiques.
- **Utilisation sous surveillance :** les enfants et les personnes dont l'aptitude à utiliser des appareils est limitée ne doivent utiliser l'appareil que sous la surveillance d'un adulte.
- **Placement adéquat :** placez l'appareil dans un endroit frais et sec, à l'intérieur, à l'abri de la lumière directe du soleil, d'appareils de chauffage ou de zones à haute température.
- **Éviter les gaz combustibles :** Ne placez pas l'appareil dans des endroits où des fuites de gaz combustibles sont susceptibles de se produire.
- **Sécurité électrique :** Ne branchez ou ne débranchez jamais la fiche d'alimentation avec des mains mouillées afin d'éviter tout risque d'électrocution.
- **Ne pas modifier ou placer des charges lourdes sur l'appareil :** n'essayez pas de démonter, de modifier ou de placer des objets lourds sur l'appareil, car cela pourrait endommager le purificateur d'eau.
- **Inutilisation prolongée :** Si l'appareil n'est pas utilisé pendant une période prolongée, débranchez-le et videz le réservoir d'eau du robinet et la carafe d'eau filtrée.

- **Directives en matière de température :** L'appareil fonctionne efficacement avec des températures d'entrée d'eau comprises entre 5 et 38 °C. Les températures supérieures à 38 °C peuvent endommager le filtre, tandis que les températures inférieures à 5 °C peuvent entraîner des risques de gel et endommager les composants.
- **Utilisation en intérieur uniquement :** Cet appareil est destiné à être utilisé en intérieur uniquement et doit être branché correctement à une prise à trois fils avec terre.

## Directives en matière de sécurité et d'accessibilité pour les utilisateurs

- Cet appareil n'est pas destiné à être utilisé par des personnes (y compris des enfants) dont les capacités physiques, sensorielles ou mentales sont réduites, ou qui manquent d'expérience et de connaissances, à moins qu'elles ne soient sous la surveillance d'une personne responsable.
- Les enfants âgés de 8 ans et plus et les personnes vulnérables ne peuvent utiliser l'appareil que sous surveillance et avec des instructions appropriées afin de garantir une utilisation en toute sécurité.
- Les enfants ne doivent pas jouer avec l'appareil et les tâches d'entretien ne doivent pas être effectuées par des enfants sans surveillance.

## Précautions supplémentaires

- **Remplacement de l'eau :** remplacez l'eau du réservoir d'eau du robinet de 5 litres par de l'eau fraîche avant la première utilisation ou après une période d'inutilisation prolongée.
- **Utiliser des pièces autorisées :** pour l'entretien du filtre, n'utilisez que des pièces de rechange approuvées par Philips.
- **Consignes de nettoyage :** évitez d'utiliser de l'essence ou d'autres solvants organiques pour nettoyer l'extérieur de l'appareil. Débranchez l'appareil avant de le nettoyer et utilisez un chiffon humide pour essuyer délicatement la surface.
- **Protocole en cas de dysfonctionnement :** en cas de dysfonctionnement, débranchez immédiatement l'appareil et cessez de l'utiliser jusqu'à ce qu'il soit réparé.
- **Mises à jour du produit :** il peut y avoir de légères différences entre le manuel et le produit réel en raison de mises à jour. Reportez-vous toujours au produit réel pour obtenir des informations précises.
- **Avertissement concernant l'eau chaude :** si vous distribuez d'abord de l'eau chaude, puis de l'eau à température ambiante ou tiède, des résidus d'eau chaude peuvent encore s'écouler. Pour éviter les brûlures, laissez couler l'eau à température ambiante pendant 10 secondes avant de la distribuer à la température souhaitée.

- **Carafe d'eau filtrée :** si l'appareil n'a pas été utilisé pendant plus de 24 heures, il est conseillé de vider la carafe d'eau filtrée avant de l'utiliser.
- **Sécurité concernant le cordon d'alimentation :** si le cordon d'alimentation est endommagé, cessez immédiatement d'utiliser l'appareil. Le cordon d'alimentation ne doit être remplacé que par des professionnels agréés afin d'éviter tout risque.
- **Réparations non autorisées :** n'essayez pas de démonter ou de réparer l'appareil vous-même. Seul le personnel autorisé doit effectuer les réparations afin d'éviter tout risque potentiel.
- **Clause de non-responsabilité :** le fabricant n'est pas responsable des conséquences résultant du non-respect des mesures de sécurité énumérées ci-dessus.

## Utilisation prévue dans les environnements résidentiels et commerciaux

Cet appareil convient à une utilisation en intérieur :

- Cuisines du personnel dans les bureaux, les magasins et les endroits similaires.
- Gîtes, hôtels, motels et autres lieux résidentiels.
- Chambres d'hôtes.
- Service de restauration et autres applications similaires non commerciales .

## Avertissements de sécurité et précautions d'utilisation

- Évitez de renverser de l'eau sur le connecteur.
- Une mauvaise utilisation peut entraîner des blessures, manipulez l'appareil avec précaution.
- Les surfaces des éléments chauffants peuvent conserver leur chaleur après utilisation.
- N'utilisez que de l'eau potable.
- Maintenez les ouvertures de ventilation propres et dégagées.
- N'utilisez pas de méthodes non recommandées pour accélérer le dégivrage.
- Évitez d'endommager le circuit frigorifique (si applicable).
- N'utilisez pas d'appareils électriques dans les placards de rangement de nourriture, sauf si cela est recommandé par le fabricant.
- Ne rangez pas d'articles inflammables, tels que des bombes aérosols, dans l'appareil.
- Placez l'appareil de manière à ne pas coincer ni endommager le cordon d'alimentation .
- Évitez de placer plusieurs multiprises ou alimentations électriques derrière l'appareil.

## Directives en matière de sécurité alimentaire et de nettoyage

Pour éviter la contamination des aliments :

- Nettoyez régulièrement les surfaces en contact avec des aliments et les systèmes d'évacuation accessibles.
- Si les réservoirs d'eau ne sont pas utilisés pendant 48 heures, nettoyez-les. Rincez le système d'eau s'il n'est pas utilisé pendant 5 jours.
- Si l'appareil reste vide pendant une longue période, éteignez-le, nettoyez-le et séchez-le pour éviter la formation de moisissures.



[symbol ISO 7010 W021 (2019-07)]

Avertissement : risque de combustion/matériaux inflammables

# Avertissement

Les réfrigérateurs contiennent du réfrigérant et des gaz dans l'isolation. Le réfrigérant et les gaz doivent être éliminés par des professionnels, car ils peuvent provoquer des lésions oculaires ou une inflammation. Assurez-vous que les conduits du circuit frigorifique ne sont pas endommagés avant la mise au rebut.

| | |
|---|---|
| 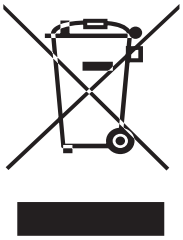 | Ce marquage indique que cet appareil ne doit pas être éliminé avec les autres déchets ménagers dans l'ensemble de l'UE. Pour éviter que l'élimination incontrôlée des déchets ne nuise à l'environnement ou à la santé humaine, il convient de les recycler de manière responsable afin de promouvoir la réutilisation durable des ressources matérielles. Pour retourner votre appareil usagé, veuillez utiliser les systèmes de retour et de collecte ou contacter le revendeur où le produit a été acheté. Il peut prendre ce produit pour le recycler dans le respect de l'environnement. |

# 2 Spécifications du produit

| | |
|---|---|
| Nom de l'appareil | Distributeur d'eau Philips |
| Modèle de produit | ADD6922CG/90 ; ADD6922DG/90<br>ADD6922CG/97 ; ADD6922DG/79<br>ADD6922CG/10 ; ADD6922DG/10 |
| Tension nominale | 220-240 V~ |
| Fréquence nominale | 50-60 Hz |
| Puissance de chauffage nominale | 2050-240 0W |
| Puissance de refroidissement nominale | 100 W |
| Puissance de refroidissement nominale | 0,6 A |
| Classe climatique | ST/N/SN/T |
| Réfrigérant | R600a, 21 g |
| Production totale d'eau nominale | 2 000 l |
| Débit d' eau nominal | 0,2 l/min |
| Source d' eau admissible | Eau du robinet |
| Température de l' eau admissible | 5-38 °C |

# 3 Aperçu du produit

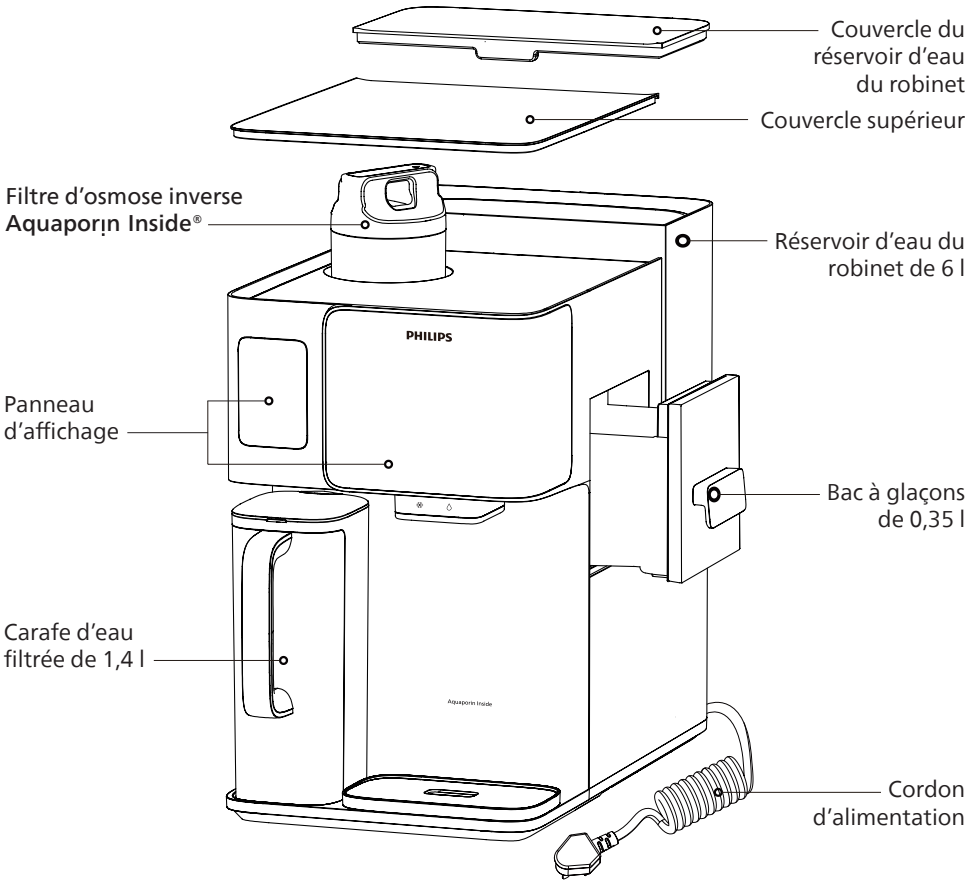

# 4 Panneau de contrôle (indicateurs de statut)

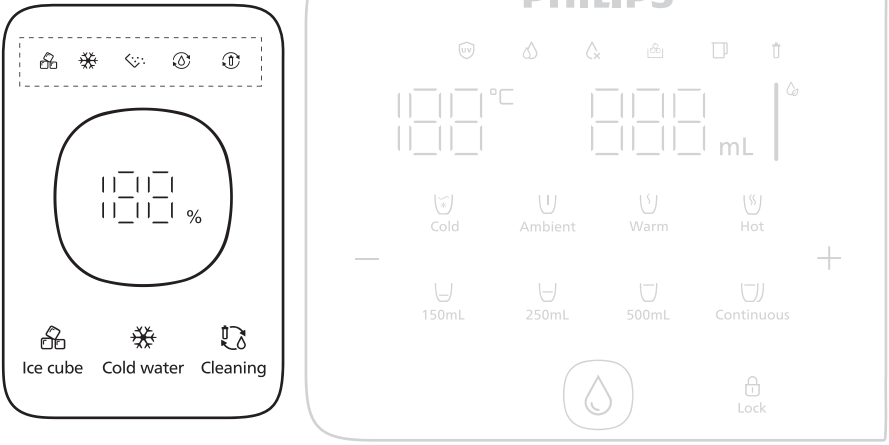


## 4.1 Indicateurs de statut du refroidissement de l'eau et de la fabrication de glaçons

| Statut | | Signification |
|---|---|---|
| | Clignotant | Fabrication de glaçons en cours |
| | Lumière constante | Fabrication de glaçons terminée |
| | Clignotant | Production d'eau refroidie en cours |
| | Lumière constante | Production d'eau refroidie terminée |
| | Clignotant | Vidage le bac à glaçons en cours |
| | Clignotant | Nettoyage de la voie d'eau en cours |
| | Clignotant | Rinçage du filtre en cours |

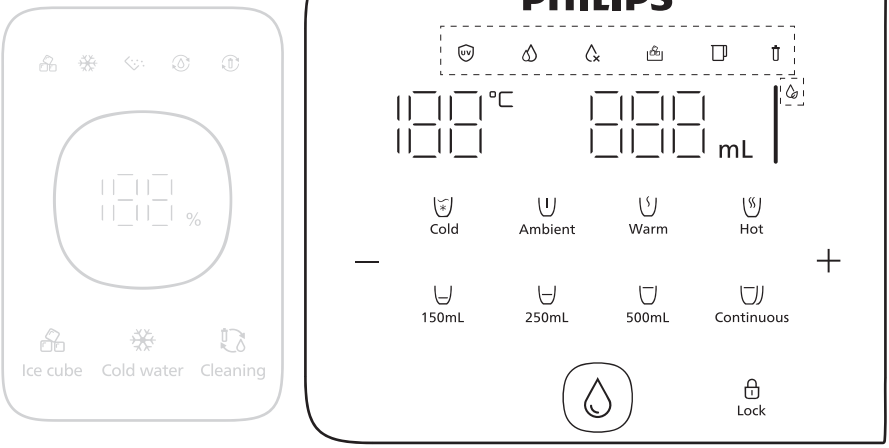


## 4.2 Indicateurs de statut de la filtration et de la qualité de l'eau

| Statut | | Signification |
|---|---|---|
| UV | Lumière blanche constante | Stérilisation par UV en cours. |
| | Lumière blanche constante | Filtration en cours |
| | Lumière blanche clignotante | Le processus de filtration étant en cours, il n'y a pas encore assez d'eau à prélever dans la carafe filtrée à la sortie d'eau. |
| | Lumière blanche clignotante | L'eau du robinet dans le réservoir d'eau du robinet n'a pas été remplacée depuis longtemps. |
| | Lumière rouge clignotante | Le niveau de l'eau du robinet dans le réservoir est bas ou la qualité de l'eau est mauvaise, videz l'eau restante dans le réservoir et remplissez-le à nouveau avec de l'eau du robinet. |
| | * L'eau restante dans le réservoir d'eau du robinet sera un mélange d'eau de vidange RO et d'eau fraîche du robinet. Le réservoir d'eau du robinet doit toujours être entièrement vidé avant d'être rempli d'eau du robinet. | |
| | Lumière blanche constante | Le bac à glaçons est en place. |
| | Lumière blanche clignotante | Le bac à glaçons n'est pas en place. Veuillez le remettre à temps après avoir retiré les glaçons. |
| | Lumière blanche constante | La carafe d'eau filtrée est en place. |
| | Lumière blanche clignotante | La carafe d'eau filtrée n'est pas en place. Veuillez la remettre en place avant de distribuer de l'eau. |
| | Lumière rouge clignotante | La qualité de l'eau est faible et il est recommandé de jeter l'eau de la carafe d'eau filtrée et de la filtrer à nouveau. |
| | Lumière blanche constante | La durée d'exploitation du filtre est bonne, n'hésitez pas à l'utiliser. |
| | Lumière rouge clignotante | La durée d'exploitation du filtre est presque atteinte. Il est nécessaire d'acheter rapidement un filtre de remplacement. |
| | Lumière rouge constante | La durée d'exploitation du filtre a expiré. Il est essentiel de remplacer rapidement le filtre. |
| | Lumière blanche | La qualité de l'eau est bonne et potable. |
| | Lumière jaune | Il est recommandé de jeter l'eau de la carafe d'eau filtrée et de recommencer le processus de filtration. |

# 5 Installation du produit

## Préparation :

### Placement du produit :

Placez le distributeur à au moins 20 cm du mur pour assurer un refroidissement optimal.

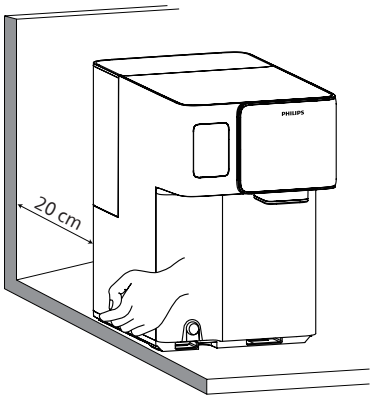


### Installation du bac d'égouttage :

1. Emboîtez la base du bac d'égouttage dans l'unité principale.

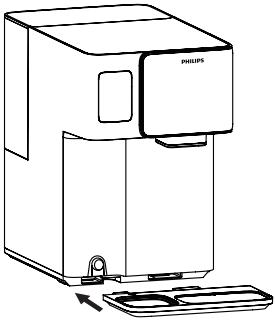

2. Alignez l'attache du bac avec la base et appuyez fermement pour l'insérer.

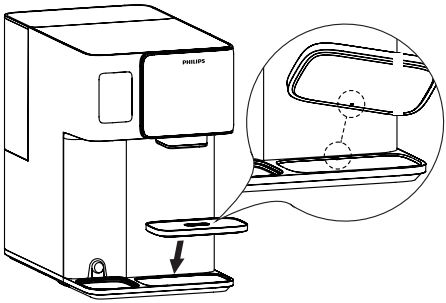

## Installation de la carafe d'eau filtrée :

- **Aligner la carafe d'eau :** Tenez la carafe d'eau filtrée verticalement.
- **Insérer la carafe :** Insérez soigneusement la carafe dans le corps principal de l'unité.
- **Vérifier l'ajustement :** Poussez la carafe jusqu'à l'emboîter solidement.
- **Vérifier le placement :** Assurez-vous que la carafe est bien à plat dans l'appareil, sans espace ni inclinaison.

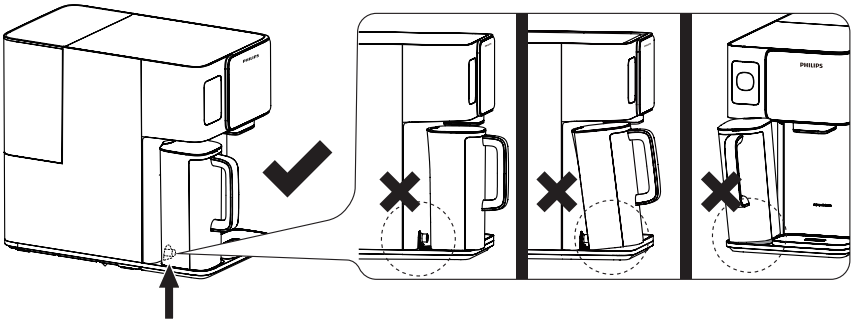

## Vérification du statut :

Après la mise sous tension de l'appareil et l'installation de la carafe d'eau filtrée, vous entendrez un « bip », et en même temps, « ⊓ » passe de « ⊓ » à « ⊓ ».

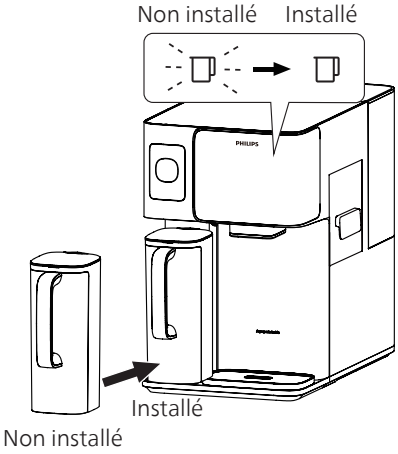

## 2 heures d’attente avant l’activation du refroidissement

Pour des performances optimales, laissez le produit sous tension pendant au moins 2 heures avant d’activer la fonction de refroidissement. Le produit étant équipé d’un système de refroidissement à compresseur, il peut avoir été remué pendant le transport, ce qui peut avoir une incidence sur son fonctionnement s’il n’a pas le temps de se stabiliser. Pour protéger le système, la fonction de refroidissement est automatiquement désactivée pendant les 2 premières heures suivant la mise sous tension initiale. Pendant cette période de stabilisation, vous pouvez continuer à utiliser les autres fonctions du produit comme d’habitude.

## Rinçage à l’eau (avant la première utilisation)

Pour garantir des performances optimales, suivez les étapes de rinçage suivantes avant d’utiliser le distributeur pour la première fois ou après avoir remplacé le filtre.

- Placez le produit dans un endroit à l’abri de la lumière directe du soleil afin d’éviter le développement de micro-organismes.

### Processus de rinçage :

**1. Remplir le réservoir d’eau du robinet :**

- Ouvrez le couvercle et retirez le réservoir d’eau de l’appareil.
- Remplissez le réservoir avec de l’eau fraîche du robinet, en veillant à ne pas dépasser la ligne de remplissage maximale.
- Replacez le réservoir d’eau dans l’appareil et refermez bien le couvercle.

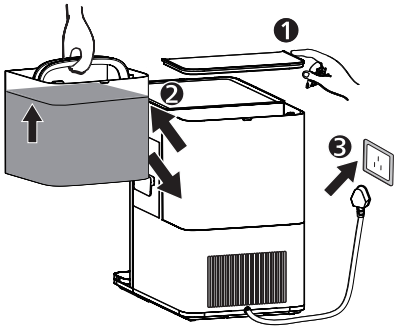

**2. Lancer le processus de rinçage :**

- Après avoir placé la carafe d'eau filtrée dans l'appareil, appuyez sur le bouton « Cleaning » pendant 3 secondes.

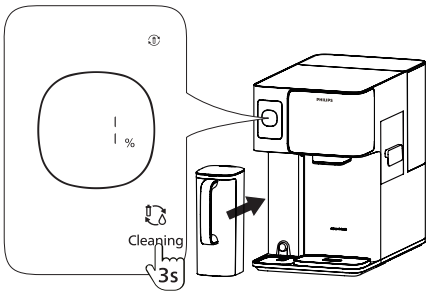


- Lorsque vous entendez un « bip », le processus de rinçage commence.

**Important :**

Assurez-vous que la carafe d'eau filtrée est bien à sa place. Si elle n'est pas positionnée correctement, la filtration de l'eau peut être inefficace ou des fuites peuvent se produire.

- Pendant le processus, de 0 % à 60 %, vous verrez l'indicateur de pourcentage clignoter et entendrez 3 bips. À ce stade, veuillez vider la carafe d'eau filtrée.

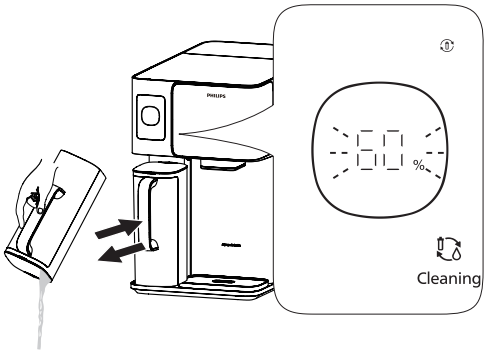

- Lorsque l'icône « » clignote et que le produit émet des « bips », videz l'eau du réservoir d'eau du robinet, remplissez-le d'eau du robinet jusqu'à la ligne Max et remettez le réservoir d'eau du robinet en place.

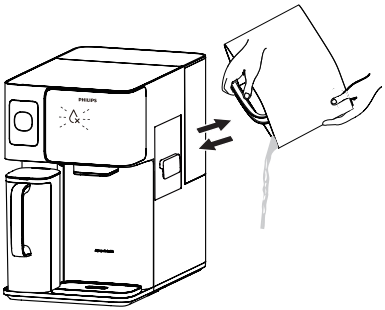

**Important :**

N'ajoutez pas d'eau directement dans le réservoir d'eau du robinet, sinon l'appareil ne reconnaîtra pas que de l'eau fraîche a été ajoutée.

- Lorsque la progression atteint « 90 % »et que l'icône « » clignote, vous entendez 3 bips. Il n'est pas nécessaire de vider la carafe d'eau filtrée à ce stade. Placez un récipient d'un volume minimum de 2 litres sous la sortie d'eau et appuyez sur « ».

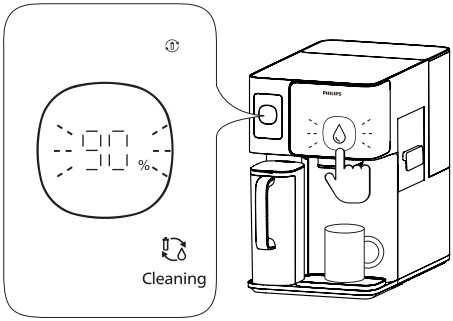


**Rappel :**

Pendant cette période, vous pouvez appuyer sur « » pour interrompre la distribution d'eau.

- L’écran affiche 100 % pour indiquer que le rinçage est terminé. Vous pouvez maintenant commencer à utiliser l’appareil.

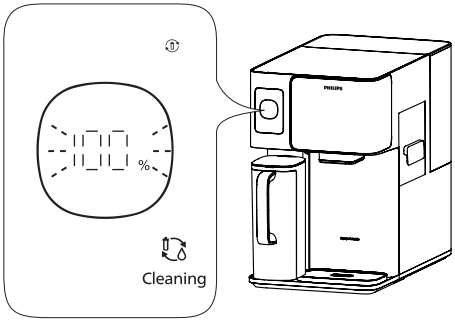


**Rappel :**

Si vous quittez le programme de rinçage, « (◊) » et « ⁘ » clignotent. À ce moment-là, vous devez appuyer sur « (◊) » pour vider le réservoir de refroidissement.

## Remarques importantes concernant le rinçage :

- N’interrompez pas ou ne débranchez pas l’appareil pendant le processus de rinçage.
- Si vous entendez des sons pendant le rinçage, cela indique que l’appareil fonctionne correctement. Le processus de rinçage s’arrête automatiquement lorsqu’il atteint 100 %.
- Si vous souhaitez interrompre le processus de rinçage, vous pouvez appuyer sur le bouton de nettoyage pendant 3 secondes. Il n’est toutefois pas recommandé de le faire.
- Pendant le processus de distribution de l’eau, entre 90 % et 100 %, vous pouvez entendre un bruit d’aspiration. Ne vous inquiétez pas, c’est normal.
- Si vous remarquez une fuite d’eau, si vous entendez des bruits anormaux, si vous sentez des odeurs de brûlé ou si vous voyez de la fumée, débranchez immédiatement l’appareil et contactez le service clientèle.
- Si l’eau du réservoir ou de la carafe semble trouble ou laiteuse, cela est dû aux microbulles créées par le filtre. Il s’agit d’un phénomène normal.
- Si vous observez des particules noires, il s’agit probablement de charbon actif résiduel provenant du filtre, ce qui est également normal.

# Étalonnage du point d’ébullition

## Vérifier et ajuster le point d’ébullition local :

Pour éviter les excès de vapeur, assurez-vous que le point d’ébullition local est correctement étalonné. C’est essentiel pour éviter un excès de vapeur au cours du processus.

## Étalonnage automatique du point d’ébullition :

- Lors de la première extraction d’eau chaude (100 °C), l’appareil étalonne automatiquement le point d’ébullition.
- Le processus d’étalonnage dure environ 60 secondes.
- **Important :** placez un récipient d’une capacité d’au moins 500 ml sous la buse pendant le processus d’étalonnage pour recueillir l’eau. Faites attention à la vapeur pour éviter les risques de brûlure.

**Remarques importantes :**

- Une fois l’étalonnage terminé, l’appareil peut être utilisé normalement.
- Assurez-vous que la carafe d’eau est pleine avant d’effectuer ce calibrage (l’icône de production d’eau doit être éteinte).
- Pendant le processus d’étalonnage, de l’eau bouillie s’écoule de la buse et de la vapeur peut être éjectée. Restez prudent pour éviter les brûlures.

# 6 Instructions d'usage

## 6.1 Fabrication de glaçons et production d'eau refroidie

Remarque : l'activation de la fabrication de glaçons activera également la production d'eau refroidie.

### A. Activation de la fabrication de glaçons et de la production d'eau refroidie

Appuyez sur le bouton « Ice cube » et pendant 3 secondes. « » et « » clignotent, confirmant l'activation de la fonction.

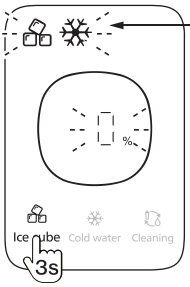


| Statut | | Signification |
|---|---|---|
| | Désactivé | La fonction de fabrication de glaçons n'est pas activée. |
| | Clignotant | Fabrication de glaçons en cours. |
| | Désactivé | La fonction de production d'eau refroidie n'est pas activée. |
| | Désactivé | Fabrication d'eau refroidie en cours. |

### B. Cycles de fabrication de glaçons (lots)

L'indicateur « % » montre la progression de chaque lot.
Lorsque la progression atteint 100 %, cela signifie qu'un lot de glaçons est terminé.

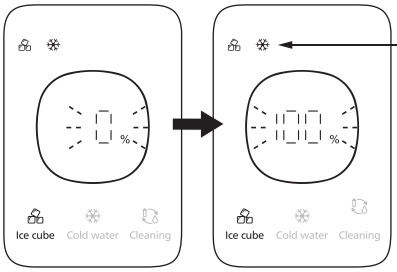


| Statut | | Signification |
|---|---|---|
| | Clignotant | Cycle de fabrication de glaçons en cours. |
| | Lumière constante | La capacité maximale du bac à glaçons est atteinte. Le cycle de fabrication de glaçons est terminé. |
| | Clignotant | Processus de refroidissement de l'eau en cours. |
| | Lumière constante | La température de l'eau du réservoir d'eau refroidie est de 5 °C. Fonction de refroidissement en pause. |

## C. Redémarrage automatique des cycles de fabrication de glaçons

- Après le retrait des glaçons ou la distribution de l'eau refroidie, l'appareil remplit automatiquement le bac à glaçons et/ou le réservoir d'eau refroidie.
- Les icônes «  » ou «  » clignotent pendant le remplissage.
- Attendez que l'icône reste allumée en permanence, cela signifie que les glaçons ou l'eau refroidie sont de nouveau prêts.

**Remarque importante :**

- Il n'est pas recommandé de retirer les glaçons ou l'eau refroidie pendant le processus de fabrication des glaçons pour plus d'efficacité.
- Le premier cycle de fabrication de glaçons dure entre 70 et 110 minutes environ, en fonction de la température ambiante.
- La vitesse de production de l'eau refroidie dépend de la température de l'eau du robinet.

## D. Retrait des glaçons

1. Attendez que l'icône « » s'allume, puis sortez le bac à glaçons par le côté.

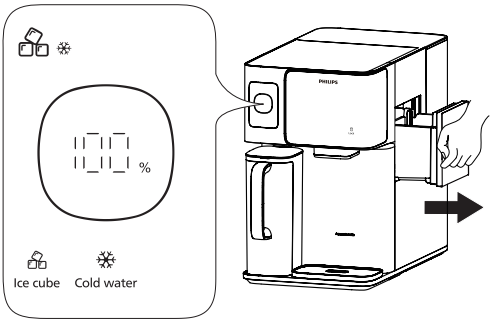


2. Retirez les glaçons dont vous avez besoin, puis replacez rapidement le bac à glaçons dans l'appareil.

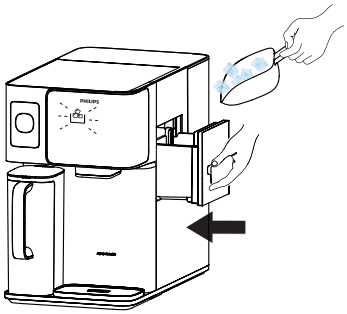

**Rappel :**

Si le bac à glaçons n'est pas remis en place pendant une longue période, l'appareil émet trois « bips » et la fonction de fabrication de glaçons est mise en pause.

**Remarque importante :**

- Veillez à ne pas salir le bac à glaçons et à ne pas y placer d'autres aliments.
- Remettez toujours le bac à glaçons rapidement pour maintenir une température froide.
- Si le bac à glaçons reste dehors pendant trop longtemps, il peut y avoir un délai avant que la fabrication de glaçons ne reprenne, ce qui est normal.

## E. Extraction d’eau refroidie

1. Attendez que « ❄ » s’allume, puis appuyez brièvement sur « Cold ».

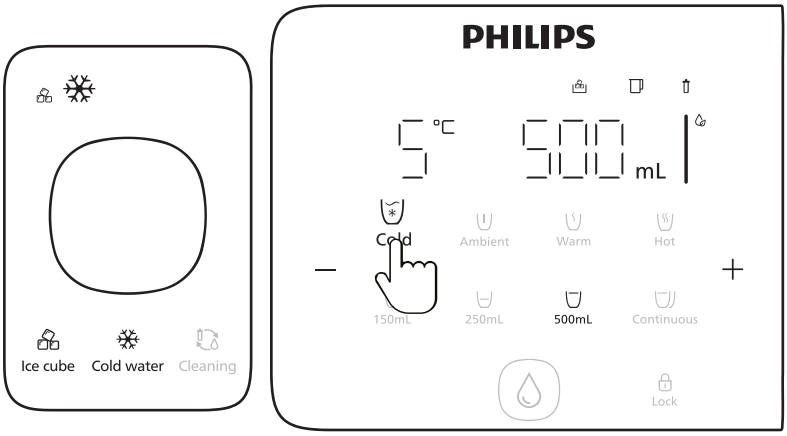


2. Choisissez le volume d’eau et appuyez sur « 💧 » pour extraire l’eau refroidie.

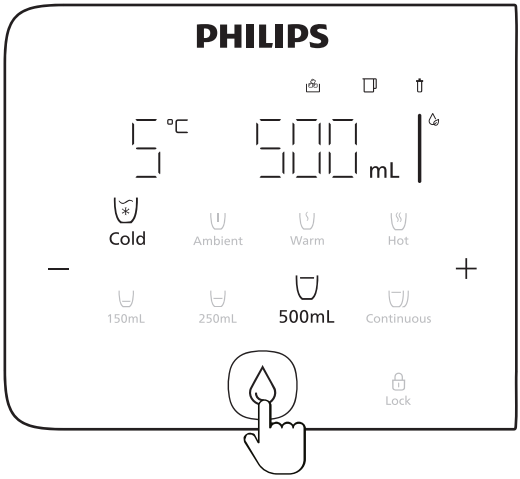


**❗ Remarque importante :**

La température minimale de l’eau refroidie est de 5 °C. Si l’icône « ❄ » clignote, le refroidissement de l’eau est toujours en cours. Le retrait d’eau refroidie à ce moment-là entraînera une température supérieure à 5 °C.

## Arrêter la fabrication de glaçons et la production d'eau refroidie :

Lorsque vous désactivez la fonction de fabrication de glaçons, l'appareil cesse de fabriquer des glaçons et de produire de l'eau refroidie.

Suivez les étapes ci-dessous pour vider complètement le réservoir d'eau refroidie et le bac à glaçons afin d'éviter la prolifération de bactéries.

**1. Vidage du réservoir de refroidissement et du bac à glaçons :**

- Placez un grand récipient sous la sortie d'eau. Appuyez sur « Ice cube » pendant quelques secondes jusqu'à ce que « » et « » clignotent. Appuyez ensuite brièvement sur « » pour lancer la vidange de l'eau. Attendez que la progression atteigne 100 %.

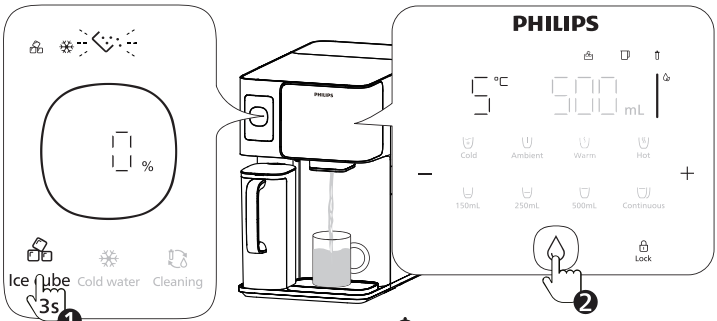


Appuyez à nouveau brièvement sur « » pour mettre en pause

- Pendant la vidange de l'eau, sortez le bac à glaçons et retirez les glaçons.

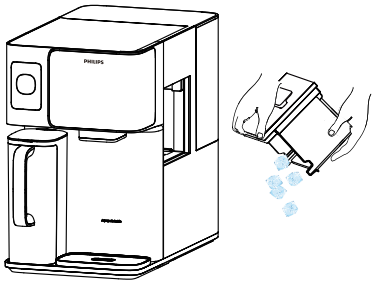

**2. Nettoyage du bac à glaçons :** Essuyez le bac à glaçons avec un chiffon propre, puis remettez-le en place.

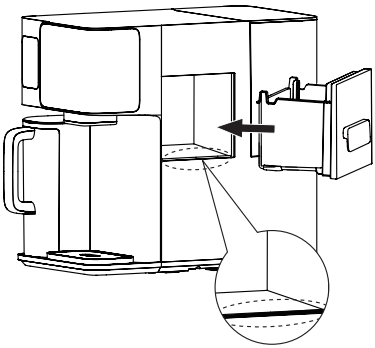

**3. Confirmation complète :** Lorsque la progression de la vidange atteint 100 %, « » , « » , « » s'allument et la fonction de fabrication de glaçons est désactivée.

**Remarque importante :**

- Quitter le processus de vidange : si vous souhaitez arrêter le processus de vidange, appuyez sur « Ice cube » pendant 3 secondes. La fonction de fabrication de glaçons reprend alors.
- Ne pas débrancher : évitez de débrancher l'appareil pendant la vidange. Si vous le faites, la vidange s'arrêtera et la fabrication de glaçons reprendra lorsque l'appareil sera rebranché.
- Son normal : un bruit se fait entendre pendant le processus de vidange, c'est normal. Le son s'arrête lorsque la vidange atteint 100 %.

# Utilisation de la fonction eau refroidie

Lorsque la fonction d'eau refroidie est activée, l'appareil ne produit que de l'eau refroidie, pas de glaçons.

## Lancer la production d'eau refroidie (sans fabrication de glaçons)

**1. Activation de la fonction d'eau refroidie :** appuyez sur « Cold water » pendant 3 secondes jusqu'à ce que « ❄ » clignote. Cela signifie que la fonction d'eau refroidie est maintenant active.

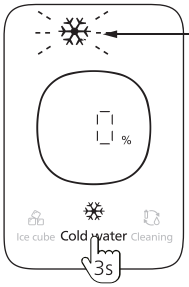


| Statut | | Signification |
|---|---|---|
| ❄ | Désactivé | Fonction de production d'eau refroidie non activée |
| | Clignotant | Production d'eau refroidie en cours |

**2. Eau refroidie prête à l'emploi :** lorsque la progression atteint 100 %, l'eau refroidie est prête.

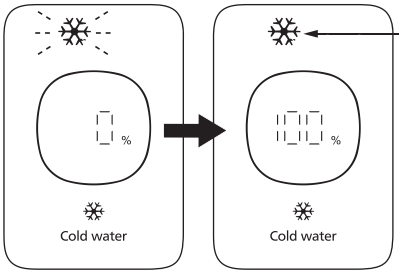


| Statut | | Signification |
|---|---|---|
| ❄ | Éteint | Fonction de production d'eau refroidie non activée |
| | Clignotant | Production d'eau refroidie en cours |
| | Lumière constante | La température de l'eau du réservoir d'eau refroidie est de 5 °C. Fonction de refroidissement interrompue |

🔔 Référez-vous à l'icône de statut pour comprendre le statut de l'eau froide.

## Extraction d’eau refroidie

1. Attendez que « ❄ » s’allume, puis appuyez brièvement sur « Cold ».

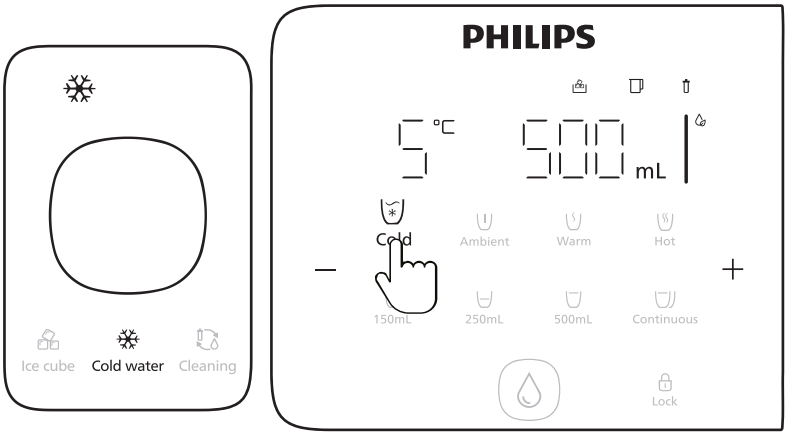


2. Choisissez le volume d’eau et appuyez sur « 💧 » pour extraire l’eau refroidie.

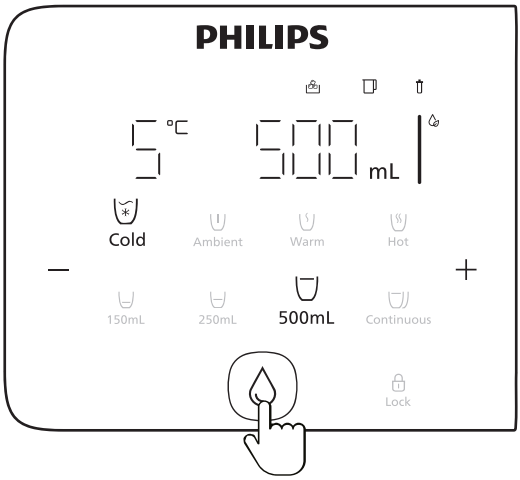


**Remarque importante :**

- La température minimale de l’eau refroidie est de 5 °C. Si « ❄ clignote, l’eau est toujours en cours de refroidissement. Le retrait d’eau refroidie à ce moment-là entraînera une température supérieure à 5 °C.
- Une fois le refroidissement terminé, si vous retirez de l’eau refroidie, l’appareil remplit automatiquement le réservoir. L’icône « ❄ » clignote pendant le remplissage. Attendez qu’elle reste allumée en permanence, cela signifie que l’eau refroidie est à nouveau prête.

## Arrêt de la production d'eau refroidie

Lorsque vous désactivez la fonction d'eau refroidie, l'appareil cesse de produire de l'eau refroidie.

Suivez les étapes ci-dessous pour vider complètement le réservoir d'eau refroidie et le bac à glaçons afin d'éviter la prolifération de bactéries.

**1. Vider le réservoir de refroidissement :**

- Placez un grand récipient sous la sortie d'eau. Appuyez sur « Cold water » pendant 3 secondes jusqu'à ce que « » et « » clignotent. Appuyez ensuite brièvement sur « » pour lancer la vidange de l'eau. Attendez que la progression atteigne 100 %.

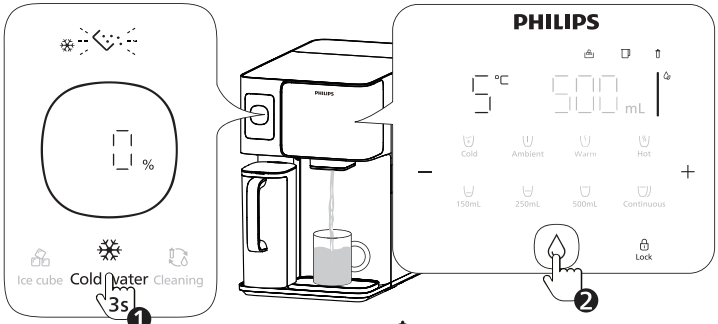


Appuyez à nouveau brièvement sur « » pour mettre en pause.

- Lorsque la progression de la vidange atteint 100 %, « » s'allume et la fonction d'eau refroidie est désactivée.

**Remarque importante :**

- Quitter le processus de vidange : si vous souhaitez arrêter le processus de vidange, appuyez sur « Cold water » pendant 3 secondes. La fonction de fabrication de glaçons reprend alors.
- Ne pas débrancher : évitez de débrancher l'appareil pendant la vidange. Si vous le faites, la vidange s'arrêtera et la fabrication de glaçons reprendra lorsque l'appareil sera rebranché.
- Son normal : un bruit se fait entendre pendant le processus de vidange, c'est normal. Le son s'arrête lorsque la vidange atteint 100 %.

# 6.3 Production d'eau chaude à partir d'eau à température ambiante

## Choisir votre température et votre volume préférés

**1. Déverrouiller l'appareil :** appuyez sur « Lock » pour déverrouiller.

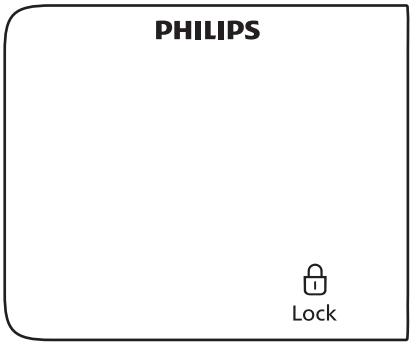


**2. Régler la température de l'eau :**

- Appuyez sur « Ambient » pour sélectionner Eau ambiante.
- Appuyez plusieurs fois sur « Warm » pour choisir une température entre 45 °C et 55 °C.
- Appuyez plusieurs fois sur « Hot » pour choisir une température entre 85 °C et 100 °C.

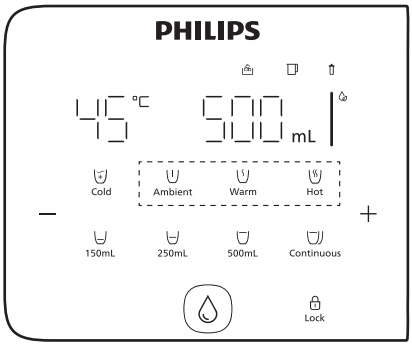


**3. Régler d'autres options de température :**

- Sélectionnez une touche de température, puis appuyez brièvement sur « – » ou « + » pour augmenter ou diminuer la température.

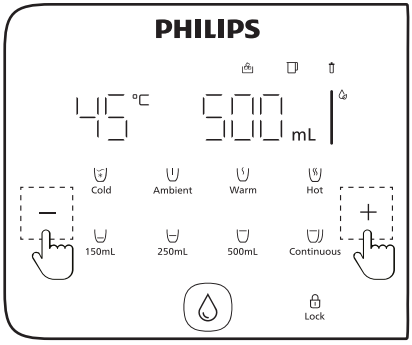

**4. Régler le volume d'eau :**

- Appuyez sur « 150mL » pour alterner entre 150 ml et 120 ml.
- Appuyez sur « 250mL » pour alterner entre 250 ml et 350 ml.
- Appuyez sur « 500mL » pour sélectionner 500 ml.
- Appuyez sur « Continuous » pour une distribution continue de l'eau.

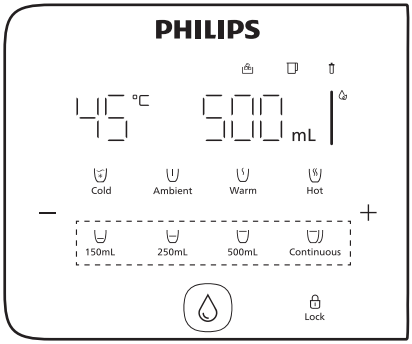


**5. Définir d'autres options de volume d'eau :**

- Appuyez et maintenez « – » ou « + » pour augmenter ou diminuer le volume d'eau.

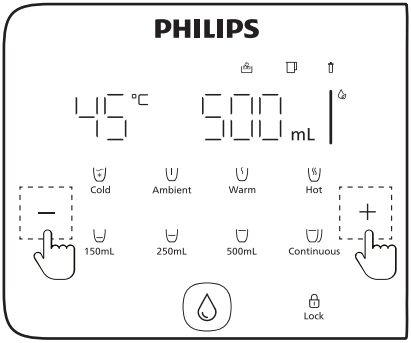


- Appuyez sur « Lock » et « » pour distribuer de l'eau chaude.
  Appuyez à nouveau sur ce bouton ou sur n'importe quel autre bouton pour arrêter.
- L'eau à température ambiante peut être distribuée directement sans appuyer sur « Lock ».

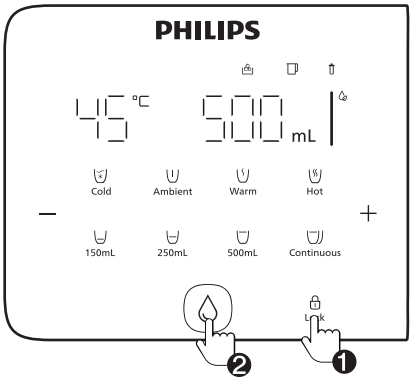


**Remarque importante :**

- Appuyez sur « Lock »" pendant 3 secondes pour désactiver ou activer le verrouillage de sécurité.
- Appuyez sur les boutons « Hot » et « 500mL » pendant 3 secondes pour désactiver ou activer le signal sonore.

## 6.4 Changement et remplissage de l’eau brute

### Rappel sur le changement d’eau :

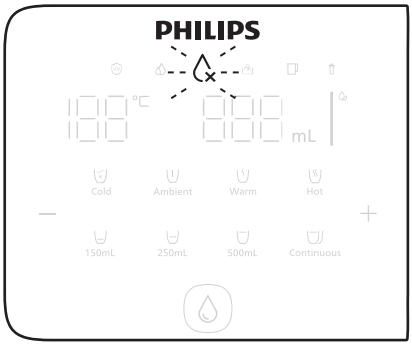


L’appareil vous demandera de changer l’eau lorsque :

- le réservoir d’eau du robinet n’a pas été rempli dans les 48 heures ;
- la valeur TDS de l’eau du robinet est élevée ;
- le niveau de qualité de l’eau dans le réservoir d’eau du robinet est faible.

### Étapes pour changer l’eau :

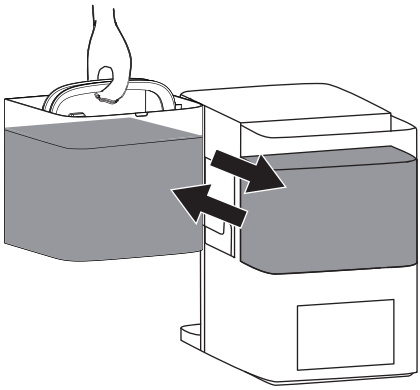

1. Ouvrez le couvercle du réservoir d’eau du robinet.
2. Soulevez le réservoir et jetez l’eau restante.
3. Remplissez le réservoir avec de l’eau fraîche du robinet et remettez-le dans l’appareil en veillant à ce que le couvercle soit bien fermé.

**Remarque importante :**

Videz toujours le réservoir avant d’ajouter de l’eau fraîche.

# 7 Entretien quotidien

## Nettoyage de la voie d'eau

### Rappel sur le changement d'eau :

L'appareil vous demandera de nettoyer la voie d'eau lorsque :

- l'appareil n'a pas été utilisé pendant plus d'une semaine ou s'il a été utilisé de façon continue pendant un mois ;
- vous réutilisez le distributeur après une longue période d'inutilisation.

### Étapes du nettoyage de la voie d'eau :

**1. Préparation au nettoyage :**

Remplissez le réservoir d'eau du robinet avec de l'eau du robinet, replacez-le dans l'appareil et refermez le couvercle correctement.

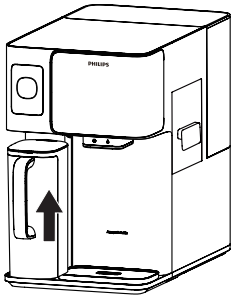


- Attendez que la carafe d'eau filtrée soit pleine et que l'icône « ⚠ » s'éteigne. La fonction de nettoyage ne fonctionnera pas tant que cela ne se sera pas produit.

**2. Mise en place pour le nettoyage :**

- Placez un récipient (d'au moins 2 litres) sous la sortie d'eau. Appuyez brièvement sur « Cleaning », puis sur « Lock » et « » pour lancer le processus de nettoyage.

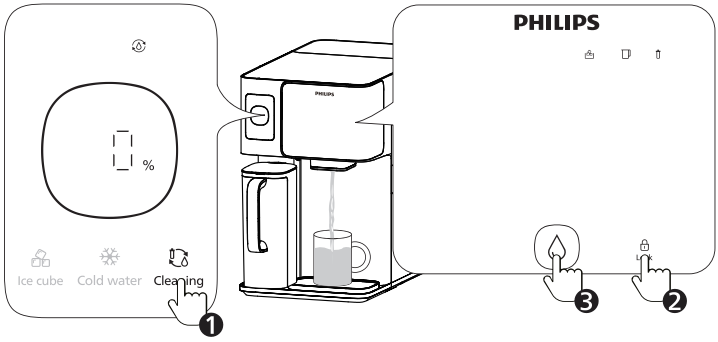


- Pendant le nettoyage, appuyez brièvement sur « » pour le mettre en pause. Pour quitter le processus de nettoyage, appuyez à nouveau brièvement sur « Cleaning ».

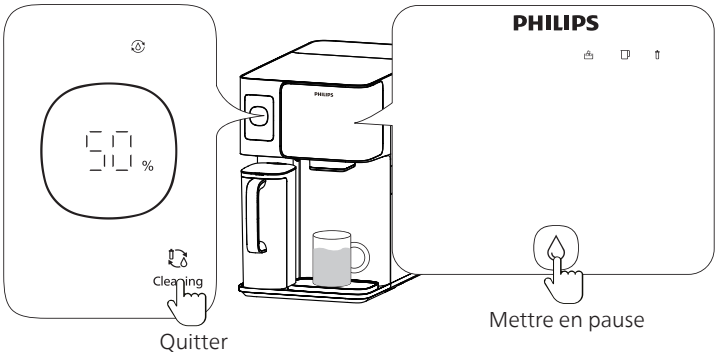

**3. Nettoyage complet :** lorsque l'indicateur « 100 % » clignote, le processus de nettoyage est terminé.

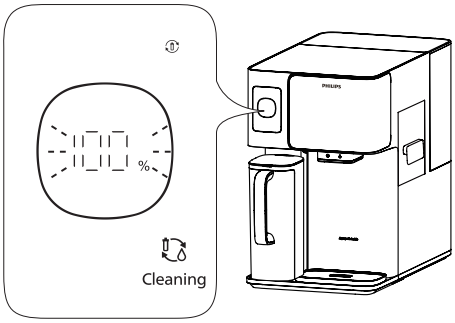


**Remarque importante :**

- Si la fonction de glaçons/d'eau refroidie est désactivée : l'appareil distribue 1 000 ml d'eau (ambiante et chaude) pour rincer la conduite d'eau chaude.
- Si la fonction de glaçons/d'eau réfrigérée est activée : l'appareil distribuera 2 000 ml d'eau (ambiante et chaude) pour rincer les conduites d'eau froide et d'eau chaude.

## Nettoyer le réservoir d'eau du robinet et la carafe d'eau filtrée :

Si vous voyez des impuretés évidentes au fond du réservoir d'eau du robinet ou de la carafe d'eau filtrée, rincez-les à l'eau et nettoyez-les à l'aide d'une brosse de nettoyage.
Il est recommandé de nettoyer le réservoir d'eau du robinet et la carafe d'eau filtrée à l'aide d'une brosse* au moins une fois par semaine.

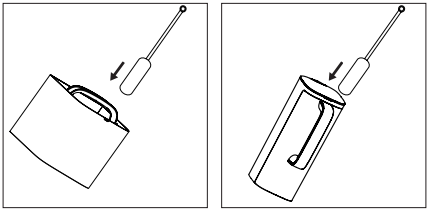

**Remarque importante :**

Ne mettez pas le réservoir d'eau du robinet ou la carafe d'eau filtrée au lave-vaisselle.

* Veuillez acheter la brosse de nettoyage vous-même.

# Détartrage du réservoir d'eau du robinet

## Étapes du détartrage:

**1. Vider le réservoir d'eau du robinet :** retirez et videz le réservoir d'eau du robinet.

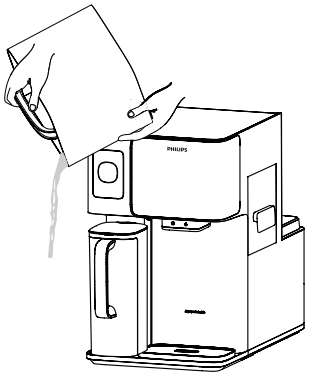

**2. Préparer la solution de nettoyage :** remplissez le réservoir d'eau du robinet à moitié et ajouter 30 g d'acide citrique*. Remuez légèrement, puis laisser tremper pendant 2 heures.

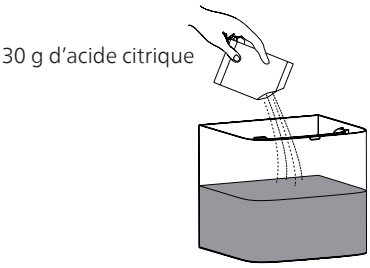


**Remarque importante :**

Ne remettez pas le réservoir d'eau du robinet dans le distributeur pendant ce temps.

**3. Rincer et remplir :** au bout de 2 heures, jetez la solution d'acide citrique. Nettoyez l'ensemble du réservoir avec de l'eau du robinet, en veillant à bien le rincer. Remplissez le réservoir avec de l'eau fraîche du robinet et replacez-le dans le distributeur.

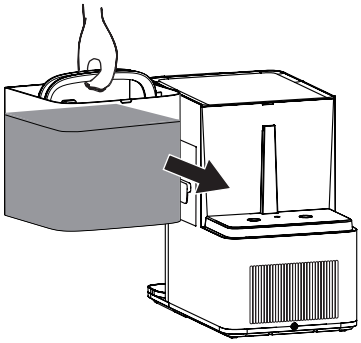

* Veuillez acheter l'acide citrique vous-même.

## Stockage de la cartouche filtrante (avant une inutilisation de plus de 7 jours)

Si le système n'est pas utilisé pendant plus de 7 jours, veuillez suivre les étapes suivantes :

1. Vider le réservoir d'eau et la carafe d'eau filtrée : vidangez le réservoir d'eau du robinet et la carafe d'eau filtrée.
2. Débrancher l'appareil : débranchez l'appareil.
3. Stocker l'élément filtrant : scellez l'élément filtrant et placez-le dans le compartiment frais du réfrigérateur (température comprise entre 2 et 5°C).

**Remarque importante :**

- Ne conservez pas le filtre au congélateur.
- Rincez avant utilisation : lorsque vous utilisez à nouveau l'appareil, suivez la procédure de rinçage pour préparer son utilisation.

# Remplacement du filtre

## Directives pour le remplacement du filtre

Remplacez la cartouche filtrante lorsque l'icône « 🗑 » clignote sur le panneau d'affichage ou selon le cycle recommandé.

| Nom | Modèle | Cycle de remplacement suggéré |
|---|---|---|
| Filtre d'osmose inverse **Aquaporin Inside**® | ADD583 | 1 an |

❗ Seule la cartouche filtrante Philips d'origine peut être utilisée pour le remplacement.

## Étapes pour remplacer le filtre :

1. Débranchez l'appareil et retirez le réservoir d'eau.

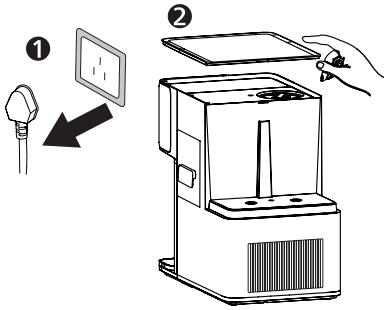


2. Utilisez la clé à filtre (fournie avec le filtre de remplacement) pour tourner l'ancien filtre dans le sens inverse des aiguilles d'une montre jusqu'à la position « 🔓 » et retirez-le.

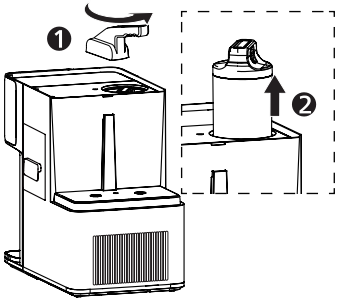

3. Insérez le nouveau filtre dans le support et tournez-le dans le sens des aiguilles d'une montre jusqu'à la position « ». Remettez le réservoir d'eau en place et rebranchez l'appareil.

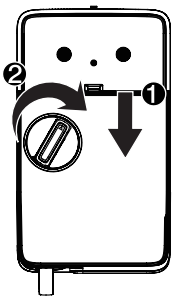


4. Réinitialisez l'indicateur de filtre en appuyant sur les boutons « 250mL » et « 500mL » pendant 3 secondes jusqu'à ce que « » devienne blanc.

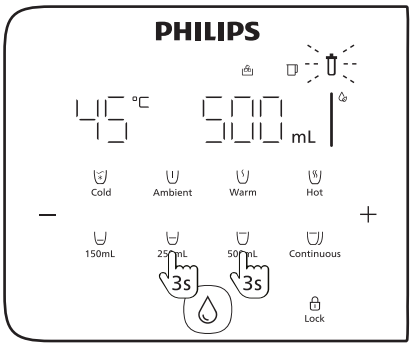


**Remarque importante :**

- Ne conservez pas le filtre au congélateur.
- Rincer avant utilisation : lorsque vous utilisez à nouveau l'appareil, suivez la procédure de rinçage pour préparer son utilisation.

# 8 Dépannage

| Erreur | Causes | Solutions |
|---|---|---|
| E01 : impossible d'extraire de l'eau chaude. | La température de l'eau du robinet dépasse 38 °C. | Veillez à ce que la température de l'eau du robinet ne dépasse pas 38 °C. |
| E02 : impossible d'extraire de l'eau chaude. | Alarme d'anomalie de la sonde de température de sortie d'eau. | Lorsque la filtration est terminée, extrayez 500 ml d'eau à température ambiante et réessayez d'extraire l'eau chaude. Si le problème ne peut être résolu, contactez le service clientèle. |
| E04 : impossible d'extraire de l'eau chaude. | Alarme d'anomalie de chauffage. | Lorsque la filtration est terminée, extrayez 500 ml d'eau à température ambiante et réessayez d'extraire l'eau chaude. Si le problème ne peut être résolu, contactez le service clientèle. |
| E06 : le produit n'est pas en mesure de filtrer et de distribuer l'eau normalement. | Alarme d'anomalie de filtration d'eau. Filtre mal installé ou obstrué. | Vérifiez si le filtre est installé correctement ou s'il est obstrué. Si le filtre est obstrué, veuillez le remplacer. |
| EU : anomalie de communication du produit. | Signal de communication anormal dans la carte de contrôle électronique du produit. | Débranchez l'appareil pendant 1 à 2 minutes, puis rebranchez-le. |
| Impossible de distribuer de l'eau. | Il n'y a plus d'eau dans la carafe d'eau filtrée. | Si «  » clignote, attendez la fin du clignotement avant de distribuer de l'eau normalement. |
| | La carafe d'eau filtrée n'est pas installée correctement. | Vérifiez si la carafe d'eau filtrée est installée correctement. |
| | Le réservoir d'eau du robinet n'est pas installé correctement. | Vérifiez si le réservoir d'eau du robinet est installé correctement. |
| Impossible de filtrer l'eau. | Le niveau du réservoir d'eau du robinet est bas et «  » clignote en rouge. | Videz complètement le réservoir d'eau du robinet, puis remplissez-le à nouveau avec de l'eau du robinet. |
| | La carafe d'eau filtrée n'est pas installée correctement. | Vérifiez si la carafe d'eau filtrée est installée correctement. |
| | Le réservoir d'eau du robinet n'est pas installé correctement. | Vérifiez si le réservoir d'eau du robinet est installé correctement. |

| Erreur | Causes | Solutions |
|---|---|---|
| Fuites d'eau. | L'eau déborde du bac d'égouttage. | Videz le bac d'égouttage. |
| | La vanne de fermeture située au fond du réservoir d'eau du robinet est bloquée. | Tenez la valve de fermeture avec un dé à coudre ou un doigt pour éliminer le blocage |
| | La carafe d'eau filtrée n'est pas installée correctement. | Assurez-vous que la carafe d'eau filtrée ou le réservoir d'eau du robinet est installé correctement. |
| Goût étrange de l'eau. | Le nouveau distributeur n'a pas été nettoyé. | Suivez les procédures de nettoyage en cas de première utilisation. |
| | La cartouche filtrante n'est pas remplacée comme il se doit. | Remplacer la cartouche filtrante. |
| Fuite électrique. | Mauvaise prise de terre et cordon d'alimentation endommagé. | Une fiche à trois fils avec une prise de terre fiable doit être utilisée. Contacter le service clientèle. |
| Les boutons ou l'écran d'affichage ne répondent pas. | Dysfonctionnement du système ou endommagement du matériel. | Débranchez l'appareil pendant 1 à 2 minutes, puis rebranchez-le. |

# 9 Contenu de l’emballage

| | |
|---|---|
| Distributeur (avec 1 filtre à l’intérieur) | ×1 |
| Bac d’égouttage | ×1 |
| Carafe d’eau filtrée | ×1 |
| Manuel d’utilisation | ×1 |
| Guide de démarrage rapide | ×1 |
| Guide de remplacement du filtre | ×1 |
| Instruction de déballage | ×1 |

# 10 Garantie et assistance

Si vous avez besoin d’informations ou si vous avez des questions, veuillez consulter le site www.philips.com/support ou contacter le service consommateurs de votre pays ou région. S’il n’existe pas de centre de service consommateurs dans votre pays ou région, veuillez contacter votre distributeur local.

Dans les deux ans suivant la date d’achat, vous bénéficierez d’un service de garantie gratuit pour tout dommage causé par des problèmes dans le processus de fabrication, ou pour tout dommage des composants dans des conditions d’utilisation normales confirmées par le personnel de notre service de maintenance.

Le service de garantie exclut les consommables fréquemment remplacés, l’équipement auxiliaire, les frais d’expédition et le service à domicile. Veuillez présenter la preuve d’achat au personnel de service lors de l’entretien.

# אנגלית

## תכנים


| | | |
|---|---|---|
| 1 | מידע חשוב על בטיחות | 230 |
| 2 | מפרט המוצר | 234 |
| 3 | סקירה כללית של המוצר | 235 |
| 4 | לוח הבקרה (מחווי מצב) | 236 |
| 5 | התקנת מוצר | 238 |
| 6 | הוראות שימוש | 245 |
| 7 | תחזוקה יומית | 257 |
| 8 | פתרון בעיות | 264 |
| 9 | רשימת אריזה | 266 |
| 10 | אחריות ותמיכה | 266 |

# 1 מידע חשוב על בטיחות

נא להקפיד על הוראות הבטיחות הבאות כדי להבטיח שימוש נכון ולמנוע תאונות או פציעות. כל אמצעי הבטיחות נועדו לשפר את חוויתך ולשמור על אורך חיי ה מכונה.

- **אביזרים מורשים בלבד:** השתמש רק באביזרים שאושרו על ידי היצרן. שימוש באביזרים לא מורשים מבטל את האחריות ועלול לגרום ל תקלה.
- **בדוק לאחר הוצאת האריזה:** בדוק בזהירות את המכונה לאיתור נזק ואשר שכל האביזרים כלולים.
- **אזהרה על שקית ניילון:** הרחק שקיות ניילון מהישג ידם של תינוקות וילדים כדי להימנע מחנק סיכונים.
- **דרישות לאיכות מים:** השתמש אך ורק במי ברז עירוניים עם מכונה זו כדי לשמור על ביצועים אופטימליים.
- **הימנע מחומרים לא ידועים:** אין לשפוך נוזלים לא ידועים, מים שאינם עירוניים, או חפצים זרים לתוך מיכל המים הגולמיים או קנקן המים המסוננים.
- **הימנעו מילוי יתר:** אין למלא את מיכל המים מעל המפלס המרבי כדי למנוע הצפת גדות מ השקע.
- **לטפל בזהירות:** טפל תמיד במכונה בזהירות כדי למנוע נפילה בשוגג, שעלולה לגרום לפציעה או לנזק.
- **הרחק מהישג ידם של ילדים וחיות מחמד:** הצב את המכונה באזור שאינו נגיש לילדים ו חיות מחמד.
- **שימוש מפוקח:** ילדים ואנשים עם יכולת מוגבלת להפעיל מכונות צריכים להשתמש במכונה רק בהשגחת מבוגר.
- **מיקום נכון:** הנח את המכונה באזור פנימי קריר ויבש הרחק מאור שמש ישיר, ציוד חימום או אזורים בטמפרטורה גבוהה.
- **הימנעו מגזים דליקים:** אין למקם את המכונה באזורים שבהם עלולה להתרחש דליפת גז דליק או שעלולה ל התרחש.
- **בטיחות חשמלית:** לעולם אין לחבר או לנתק את תקע החשמל בידיים רטובות כדי למנוע התחשמלות.
- **אל תשנה או תעמיס יתר על המידה:** אל תנסה לפרק, לשנות או להניח חפצים כבדים על המכונה, מכיוון שהדבר עלול לגרום נזק לטיהור המים.
- **אי שימוש מורחב:** אם המכונה לא תהיה בשימוש לתקופה ממושכת, נתק את אספקת החשמל ורוקנו את מיכל המים מהברז ואת קנקן המים המסוננים.
- **קווים מנחים לטמפרטורה:** המכונה פועלת בצורה יעילה עם טמפרטורות כניסת מים בין5–38°C. טמפרטורות מעל 38°C עלולות להזיק למסנן, בעוד שטמפרטורות מתחת ל 5°C עלולות לגרום לקפיאה ול נזק לרכיבים.
- **שימוש בתוך הבית בלבד:** מכונה זו מיועדת לשימוש פנימי בלבד ויש לחבר אותה לתלת ליבות מוארקת כהלכה שקע.

## הנחיות בטיחות ונגישות למשתמשים

- מכשיר זה אינו מיועד לשימוש על ידי אנשים (כולל ילדים) עם יכולות פיזיות, חושיות או נפשיות מופחתות, או חוסר ניסיון וידע, אלא אם כן פיקוח על ידי אדם אחראי.
- ילדים בני 8 ומעלה ואנשים פגיעים רשאים להשתמש במכונה רק עם השגחה והדרכה נאותה כדי להבטיח שימוש בטוח.
- אסור לילדים לשחק עם המכונה, ומשימות תחזוקה אסורות לביצוע על ידי ילדים ללא השגחה.

## צעדי זהירות נוספים

- **החלפה של מים:** החלף את המים במיכל מי הברז של 5 ליטר במים מתוקים לפני השימוש הראשון או לאחר תקופות ממושכות של אי שימוש.
- **השתמש בחלקים מורשים:** לתחזוקה של מסנן, השתמש רק בחלקי חילוף שאושרו על ידי פיליפס.
- **הנחיות ניקוי:** הימנע משימוש בבנזין או בממיסים אורגניים אחרים לניקוי החלק החיצוני של המכונה. נתקו את החשמל לפני הניקוי והשתמשו במטלית לחה כדי לנגב בעדינות את משטח.
- **פרוטוקול התקלה:** אם מתרחשת תקלה, נתק את המכונה מיד והפסק את השימוש עד שזה יקרה תוקן.
- **עדכונים על המוצר:** עשויים להיות הבדלים קלים בין המדריך למוצר בפועל עקב שדרוגים. עיין תמיד במוצר בפועל לצורך מדויק מידע.
- **אזהרה על מים חמים:** אם מים חמים מופקים תחילה, ולאחר מכן מים חמים או סביבה, ייתכן שאריות מים חמים עדיין ייצאו. כדי למנוע כוויה, אפשר למים מהסביבה לזרום במשך 10 שניות לפני הנפקה לפי הרצוי טמפרטורה.
- **קנקן מים מסוננים:** אם המכונה לא הייתה בשימוש במשך יותר מ-24 שעות, רצוי לרוקן את קנקן המים המסוננים לפני שימוש.
- **בטיחות כבל מתח:** אם כבל החשמל פגום, הפסק את השימוש במכונה מיד. יש להחליף את כבל החשמל רק על ידי אנשי מקצוע מורשים כדי להימנע מכך מפגעים.
- **תיקונים ללא אישור:** אין לנסות לפרק או לתקן את המכונה בעצמך. רק צוות מורשה צריך לבצע תיקונים על מנת למנוע סיכונים פוטנציאליים.
- **חבות כתב ויתור:** היצרן אינו אחראי לתוצאות כלשהן הנובעות מאי מילוי אמצעי הזהירות המפורטים לעיל.

## שימוש מיועד בהגדרות מגורים ומסחריות

המכשיר מתאים לשימוש ב:

- צוות אזורי מטבח במשרדים, חנויות וסביבות דומות.
- בתי חווה, בתי מלון, מוטלים ומקומות מגורים אחרים.
- לינה וארוחת בוקר מוסדות.
- קייטרינג ושאר דומים שאינם קמעונאיים אפליקציות.

## אזהרות בטיחות ואמצעי זהירות בשימוש

- הימנע משפיכה על המחבר.
- שימוש לרעה עלול להוביל לפציעה; להתמודד עם טיפול.
- משטחי גופי חימום עשויים לשמור על חום לאחר השימוש.
- השתמש אך ורק במים ראויים לשתייה.
- שמור על פתחי אוורור נקיים ו ללא חסימות.
- אל תשתמש בשיטות לא מומלצות כדי להאיץ את ההפשרה.
- הימנע מפגיעה במעגל הקירור (אם ישים).
- אין להשתמש במכשירים חשמליים בתוך תא אחסון המזון, אלא אם כן הומלץ על ידי ה- יצרנית.
- אל תאחסן פריטים דליקים, כגון פחיות אירוסול, במ כשיר.
- מקם את המכשיר כך שכבל החשמל אינו לכוד או פגום.
- הימנע מהצבת שקעים ניידים מרובים או ספקי כוח מאחורי המ כשיר.

## הנחיות לבטיחות מזון וניקיון

כדי להימנע מאוכל זיהום:

- נקה בקביעות משטחים הבאים במגע עם מזון ומערות ניקוז נגישות.
- אם מיכלי המים אינם בשימוש במשך 48 שעות, נקו אותם. שטפו את מערכת המים אם לא נעשה בה שימוש במשך 5 ימים.
- אם המכשיר נותר ריק במשך זמן רב, כבה אותו, נקה ויבש אותו כדי למנוע עובש צמיחה.



[סמל ISO 7010 W021 (2019-07)]

אזהרה: סכנת אש / חומרים דליקים

# אזהרה!

מקררים מכילים נוזל קירור וגזים בבידוד . יש להשליך את חומרי הקירור והגזים בצורה מקצועית מכיוון שהם עלולים לגרום לפציעות עיניים או להצתה. ודא שהצינור של מעגל הקירור אינו ניזוק לפני השלכה נכונה.



סימון זה מציין שאין להשליך מוצר זה יחד עם פסולת ביתית אחרת ברחבי האיחוד האירופי. כדי למנוע פגיעה אפשרית בסביבה או בבריאות האדם כתוצאה מהשלכת פסולת בלתי מבוקרת, מיחזר אותה באחריות כדי לקדם שימוש חוזר בר-קיימא במשאבי חומר. כדי להחזיר את המכשיר המשומש שלך, אנא השתמש במערכות ההחזרה והאיסוף או פנה למשווק שבו נרכש המוצר. הם יכולים לקחת מוצר זה למיחזור בטוח לסביבה.

# 2 מפרט המוצר

| | |
|---|---|
| מוצר שם | Philips מים דיספנסר |
| דגם מוצר | ADD6922CG/90; ADD6922DG/90<br>ADD6922CG/97; ADD6922DG/79<br>ADD6922CG/10; ADD6922DG/10 |
| מתח נקוב | 220-240V |
| תדירות מדורגת | 50-60Hz |
| עוצמת חימום מדורגת | 2050-2400W |
| עוצמת קירור מדורגת | 100W |
| זרם צינון מדורג | 0.6A |
| כיתת אקלים | ST/N/SN/T |
| חומר קירור | R600a, 21g |
| מדורג של ייצור מים הכולל | 2000L |
| מדורגים מים לזרום תעריף | 0.2 ל' לדקה |
| מקור מים ישים | מים מהברז העירוניים |
| טמפרטורת מים ישימה | 5-38°C |

# 3 סקירה כללית של המוצר

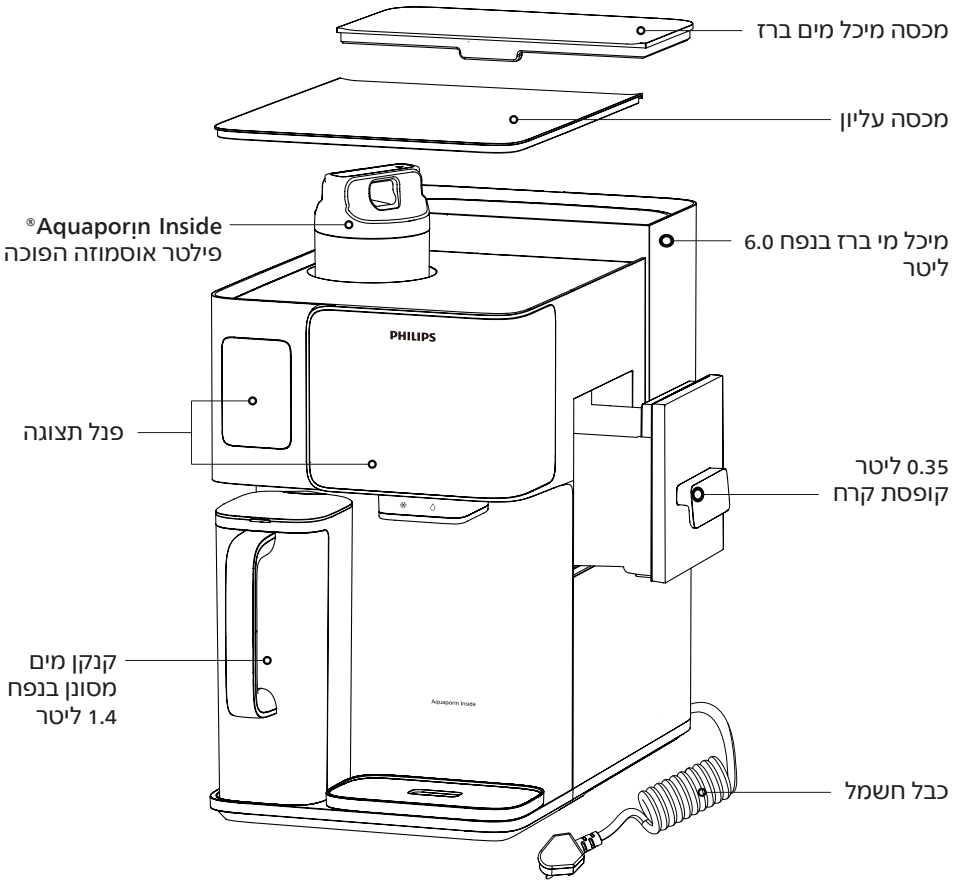

# 4 לוח הבקרה (מחווי מצב)

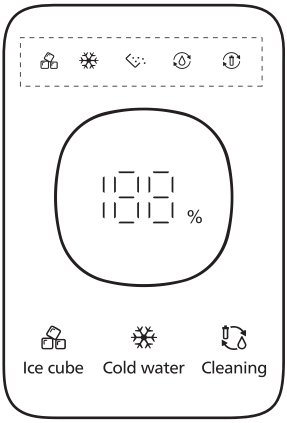





## 4.1 אינדיקטורים למצב קירור מים וייצור קרח

| סטטוס | | משמעות |
|---|---|---|
| | מהבהב | תהליך הכנת קוביות קרח |
| | אור מתמיד | הכנת קוביות קרח הושלמה |
| | מהבהב | תהליך ייצור מים צוננים |
| | אור מתמיד | יצירת מים צוננים הושלמה |
| | מהבהב | רוקן את תיבת הקרח בתהליך |
| | מהבהב | ניקוי נתיב מים בתהליך |
| | מהבהב | שטיפת פילטר בתהליך |

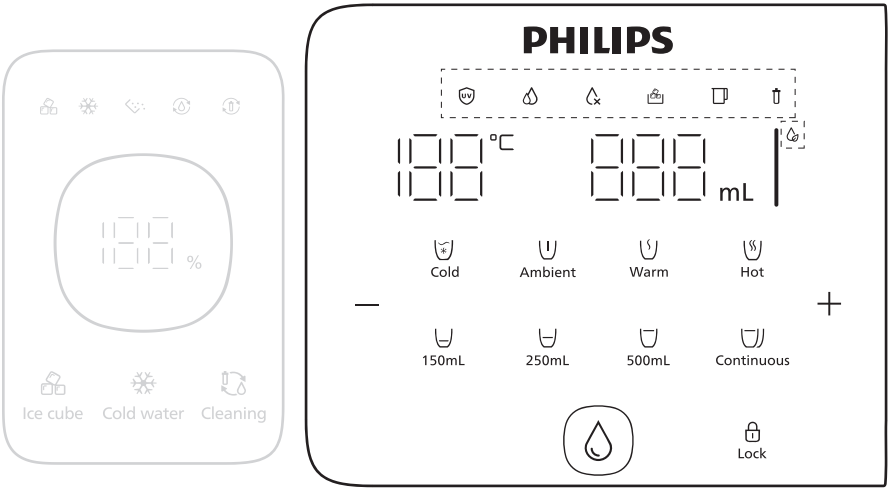


## 4.2 מדדי מצב סינון מים ואיכות מים

| סטטוס | | משמעות |
|---|---|---|
| | אור לבן קבוע | עיקור UV בתהליך. |
| | אור לבן קבוע | הסינון בתהליך. |
| | אור לבן מהבהב | תהליך הסינון ממשיך, כך שעדיין אין מספיק מים בקנקן המסונן כדי להילקח מיציאת המים. |
| | אור לבן מהבהב | מי הברז במיכל מים הברז לא הוחלפו למשך זמן ארוך. |
| | אור אדום מהבהב | כמות מי הברז במיכל מים הברז נמוכה או שאיכות המים ירודה, יש לרוקן את המים שנותרו במכל ולמלא אותו עם מי ברז רעננים. |
| | * שאר המים במיכל מי הברז יהיו תערובת של מי ניקוז RO ומי ברז טריים. יש לרוקן את מיכל מי הברז עד הסוף לפני מילויו מחדש במי ברז טריים. | |
| | אור לבן קבוע | קופסת קרח נמצאת במקום. |
| | אור לבן מהבהב | קופסת קרח לא במקומה. נא להחזיר את זה בזמן לאחר הוצאת הקרח. |
| | אור לבן קבוע | קנקן המים המסוננים במקומו. |
| | אור לבן מהבהב | קנקן המים המסוננים אינו במקומו. נא להחזיר אותו לפני חלוקת מים. |
| | אור אדום מהבהב | איכות המים ברמה נמוכה ומומלץ לזרוק את המים בקנקן המים המסונן ולסנן אותם שוב. |
| | אור לבן קבוע | מסנן נמצא בטווח החיים שלו, אל תהסס להשתמש. |
| | אור אדום מהבהב | תוחלת החיים של הפילטר כמעט פג. יש צורך בהקדם לרכוש פילטר חלופי. |
| | נורה אדומה מתמדת | פג תוחלת החיים של המסנן. חשוב להחליף את המסנן מיידית. |
| | אור לבן | איכות המים טובה ובטוחה לשתיה. |
| | אור צהוב | מומלץ לזרוק את המים בקנקן המים המסוננים ולהפעיל שוב את תהליך הסינון. |

# 5 התקנת מוצר

## הכנה:

### מיקום המוצרים:

הנח את המתקן במרחק של 20 ס"מ לפחות מהקיר כדי להבטיח קירור מיטבי.

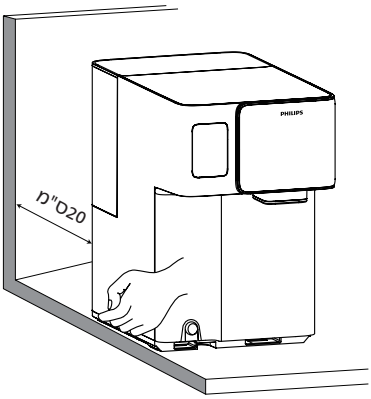


### התקנה של מגש המים:

1. הכנס את בסיס מגש המים לחריץ ביחידה הראשית.

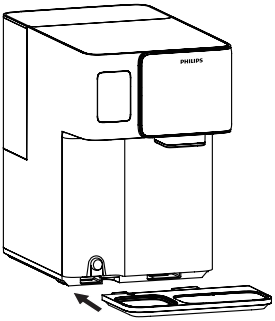

2. יישר את אבזם המגש עם הבסיס ולחץ בחוזקה להכנסתו.

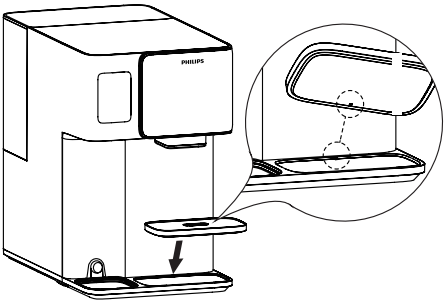

## התקנת כד מים מסוננים:

- **יישר את קנקן המים:** החזיקו את קנקן המים המסוננים בצורה אנכית.
- **הכנס את הקנקן:** הכנס את הכד בזהירות לגוף הראשי של היחידה.
- **הקפידו על התאמה נכונה:** דחפו את הכד עד הסוף עד שתרגישו אותו נחב היטב במקומו.
- **בדוק אם יש מיקום שטוח:** ודא שהקנקן מונח בצורה שטוחה ובטוחה בתוך היחידה, ללא רווחים או הטיה.

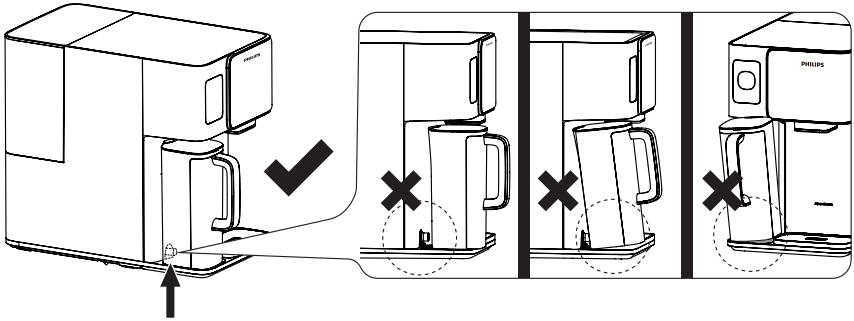

## בדיקת סטאטוס:

לאחר שהיחידה מופעלת וכד המים המסונן מותקן, תוכל לשמוע בקשת "ביפ",
ובמקביל, ה- "□" משתנה מ- "-□-" ל- "□".

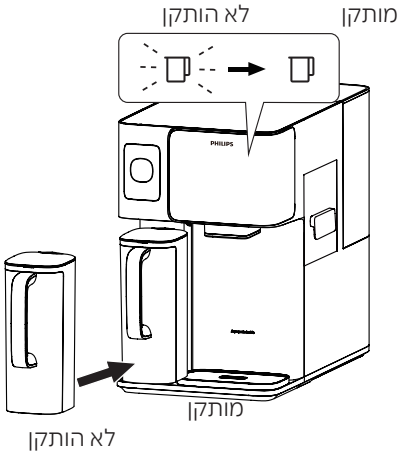

## 2 שעות המתנה לפני הפעלת הקירור

לקבלת ביצועים אופטימליים, אפשר למוצר להישאר מופעל במשך 2 שעות לפחות לפני הפעלת פונקציית הקירור. מכיוון שהמוצר כולל מערכת קירור המבוססת על מדחס, ייתכן שהוא חווה תנועה במהלך ההובלה, מה שעלול להשפיע על פעולתו אם לא נותנים לו זמן להתיישב. כדי להגן על המערכת, פונקציית הקירור מושבתת באופן אוטומטי במשך 2 השעות הראשונות לאחר ההפעלה הראשונית. במהלך תקופת ההתייצבות הזו, אתה עדיין יכול להשתמש בפונקציות אחרות של המוצר כרגיל.

## שטיפת מים (לפני שימוש ראשון)

כדי להבטיח ביצועים אופטימליים, בצע את שלבי השטיפה הבאים לפני השימוש במתקן בפעם הראשונה או לאחר החלפת המסנן.

- הנח את המוצר במקום הרחק מאור שמש ישיר כדי למנוע צמיחת מיקרואורגניזם.

### תהליך שטיפה:

**1. מלאו את מיכל מי הברז:**

- פתחו את המכסה והוציאו את מיכל המים מהמכונה.
- מלא את המיכל במי ברז טריים, וודא שהוא אינו חורג מקו המילוי המרבי.
- הכנס את מיכל המים בחזרה לתוך המכונה והדק את המכסה בחוזקה.

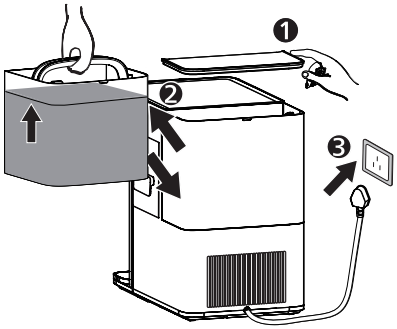

**2. התחל את תהליך השטיפה:**

- לאחר הנחת כד המים המסונן לתוך המכונה, לחץ והחזק את הלחצן "Cleaning" למשך 3 שניות

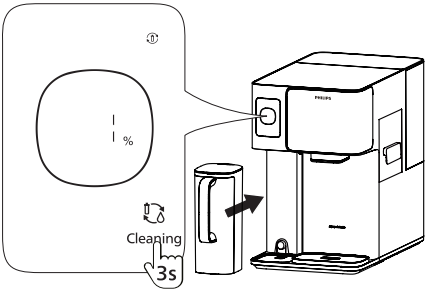


- כשתשמע "ביפ" תהליך השטיפה יתחיל.

**חשוב:**

ודא שכד המים המסונן מותקן כראוי בחריץ שלו. אם לא ממוקם נכון, סינון מים עלול להיות לא יעיל, או שדליפה עשויה להתרחש.

- במהלך התהליך, מ-0% עד 06%, תראה את מחוון האחוזים מהבהב ותשמע 3 צפצופים.
  בשלב זה, נא לרוקן את כד המים המסונן.

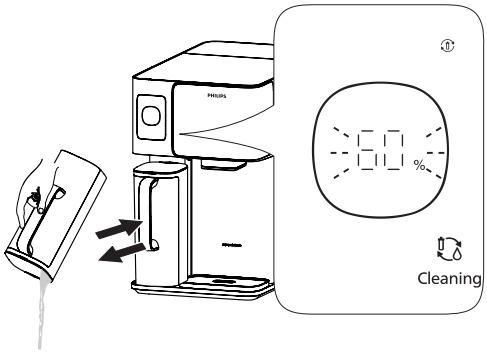

- כאשר המחוון "" מהבהב והמוצר משמיע צליל "ביפ ביפ ביפ", רוקנו את המים ממיכל מי הברז, מלאו אותו מחדש במי ברז עד לקו ה-Max והחזרו את מיכל מי הברז

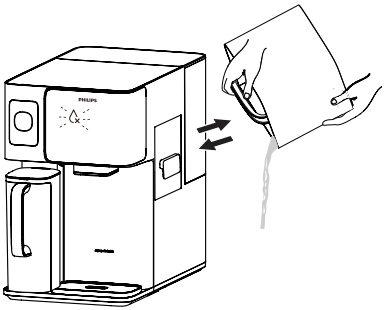

**חשוב:**

אין להוסיף מים ישירות למיכל מי הברז, אחרת המכשיר לא יזהה שהמים עברו רענון.

- כאשר ההתקדמות מגיעה ל-"90%", ומחוון "" יהבהב, תשמעו 3 צפצופים. בשלב זה אין צורך לרוקן קנקן מים מסוננים. מניחים מיכל בנפח של לא פחות מ-2 ליטר מתחת לשקע המים ולוחצים על "" .

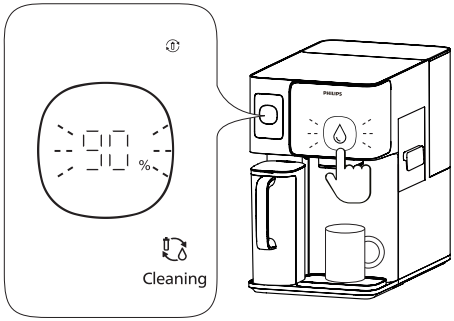


**תזכורת:**

במהלך תקופה זו, תוכל ללחוץ על "" כדי להשהות את הוצאת המים.

- המסך מציג 100% לציון השלמת השטיפה. עכשיו אתה יכול להתחיל להשתמש במוצר.

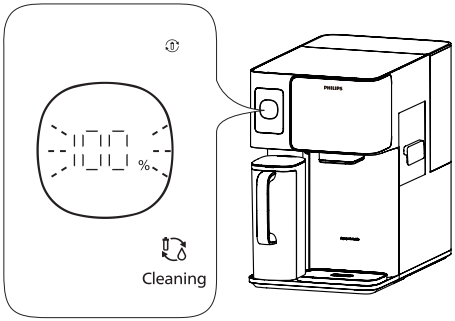


**תזכורת:**

אם תצא מתוכנית ההדחה, "(◊)" ו "⁘" יהבהבו. בשלב זה, אתה צריך ללחוץ על "(◊)" כדי לרוקן את מיכל הקירור.

## הערות חשובות לשטיפה:

- אל תצא או תנתק את אספקת החשמל במהלך תהליך השטיפה.
- אם אתה שומע צלילים במהלך השטיפה, זה מצביע על כך שהמכונה פועלת כהלכה. תהליך ההדחה ייפסק אוטומטית ברגע שיגיע ל-100%.
- אם אתה צריך לצאת מתהליך השטיפה, תוכל ללחוץ לחיצה ארוכה על לחצן הניקוי למשך 3 שניות. עם זאת, לעשות זאת לא מומלץ.
- במהלך תהליך חלוקת המים בין 90% ל-100%, עשוי להישמע צליל שאיבה. זה נורמלי ואין לך מה לדאוג.
- אם אתה מבחין בנזילת מים כלשהי, שומע קולות חריגים, חש בריחות שריפה או רואה עשן, נתק מיד את החשמל ופנה לשירות הלקוחות.
- אם המים במיכל או בקנקן נראים עכורים או חלביים, הדבר נובע ממיקרו-בועות שנוצרו על ידי המסנן וזה אירוע נורמלי.
- אם אתה מבחין בחלקיקים שחורים, סביר להניח שמדובר בשאריות של פחם פעיל מהמסנן והוא גם נורמלי.

# כיול נקודת הרתיחה

## בדוק וכוונו את נקודת הרתיחה המקומית:

כדי למנוע עודף אדים, ודא שנקודת הרתיחה המקומית מכוילת כראוי. זה חיוני כדי למנוע אדים מוגזמים במהלך התהליך.

## כיול אוטומטי של נקודת הרתיחה:

- בעת הפקת מים חמים (100°C) בפעם הראשונה, המכונה תכייל את נקודת הרתיחה באופן אוטומטי.
- תהליך הכיול לוקח בערך 60 שניות.
- **חשוב:** הנח מיכל עם קיבולת של לפחות 500 מ"ל מתחת לפיזה במהלך תהליך הכיול כדי לתפוס את המים. היזהר מפני קיטור כדי למנוע סכנות כוויות.

**הערות חשובות:**

- לאחר השלמת הכיול, המכונה מוכנה לשימוש רגיל.
- ודא שקנקן המים מלא לפני ביצוע כיול זה (הנורית להפקת מים צריכה להיות כבויה).
- במהלך תהליך הכיול, מים רתוחים יזרמו מהזרבובית, וייתכן פליטת קיטור. הישארו זהירים כדי למנוע כוויות.

# 6 הוראות שימוש

## 6.1 קוביות קרח וייצור מים צוננים

**הערה:** הפעלת ייצור קוביות הקרח תפעיל גם את ייצור המים הצוננים.

### A. הפעל ייצור קוביות קרח ומים צוננים

לחץ לחיצה ממושכת על הלחצן "Ice cube" למשך 3 שניות. ה- "🧊" ו- "❄" מהבהבים ומאשרים שהפונקציה מופעלת.

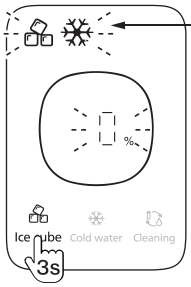


| סטטוס | | משמעות |
|---|---|---|
| 🧊 | כבה | פונקציית ייצור הקרח אינה מופעלת. |
| | מהבהב | הכנת קרח בתהליך. |
| ❄ | כבה | פונקציית ייצור המים הצוננים אינה מופעלת. |
| | כבה | תהליך ייצור מים מצוננים. |

### B. מחזורי ייצור של קוביות קרח (אצוות)

המחוון "%" מראה את ההתקדמות של כל אצווה.

כאשר ההתקדמות מגיעה ל-100%, זה אומר שכמות אחת של קוביות קרח הושלמה.

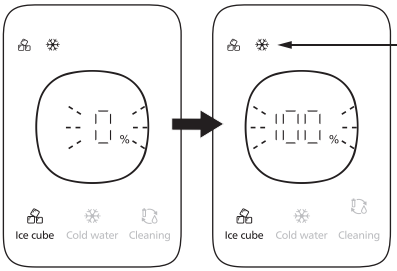


| סטטוס | | משמעות |
|---|---|---|
| 🧊 | אור מהבהב | מחזור ייצור קוביות קרח נמצא בתהליך. |
| | אור מתמיד | קופסת הקרח בתפוסה מלאה. הושלם מחזור הכנת קוביות קרח. |
| ❄ | אור מהבהב | תהליך קירור מים בעיצומו. |
| | אור מתמיד | המים במיכל מים צוננים הגיעו ל-5°C. פונקציית הצינון מושהית. |

## C. התחלה אוטומטית מחדש של מחזורי ייצור קוביות קרח

- לאחר נטילת קוביות הקרח או הוצאת מים צוננים, המכונה תמלא מחדש באופן אוטומטי את קופסת הקרח ו/או מיכל המים הצוננים.
- המחוון "🧊" או "❄" יהבהב בזמן מילוי חוזר.
- המתן עד שהמחוון יישאר דולק באופן קבוע, מה שאומר שקוביות הקרח או המים הצוננים שוב מוכנים.

**❗ הערה חשובה:**

- לא מומלץ להוציא קוביות קרח או מים צוננים במהלך תהליך ייצור הקרח על מנת להבטיח יעילות.
- מחזור ייצור הקרח הראשון נמשך כ-70-110 דקות, תלוי בטמפרטורת החדר.
- מהירות הכנת המים המצוננים תלויה בטמפרטורה של מי הברז.

## D. לוקחים קוביות קרח

1. המתן עד שהנורית "" תידלק, ולאחר מכן שלוף את קופסת הקרח מהצד.

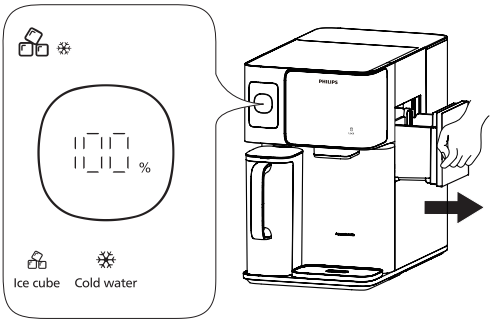


2. הוציאו את קוביות הקרח שאתם צריכים, ואז החזירו במהירות את קופסת הקרח למכונה.

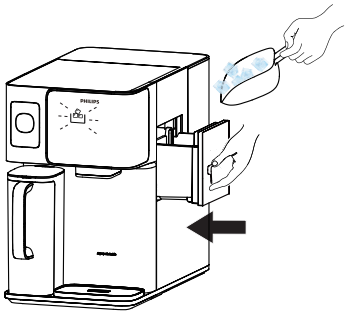

**תזכורת:**

אם קופסת הקרח לא הוחזרה לזמן ממושך, המוצר ישמיע שלושה צלילי "ביפ", פונקציית ייצור קוביות הקרח תהיה השהייה.

**הערה חשובה:**

- היזהר לא ללכלך את קופסת הקרח או להניח מזון אחר בפנים.
- תמיד החזר את קופסת הקרח מיידית כדי לשמור על הטמפרטורה הקרה.
- אם קופסת הקרח בחוץ במשך זמן רב מדי, ייתכן שיחול עיכוב לפני שתתחדש פעולת ייצור הקרח, וזה נורמלי.

## E. מיצוי מים צוננים

1. המתן עד ש"❄" תידלק, לחץ לחיצה קצרה על "Cold".

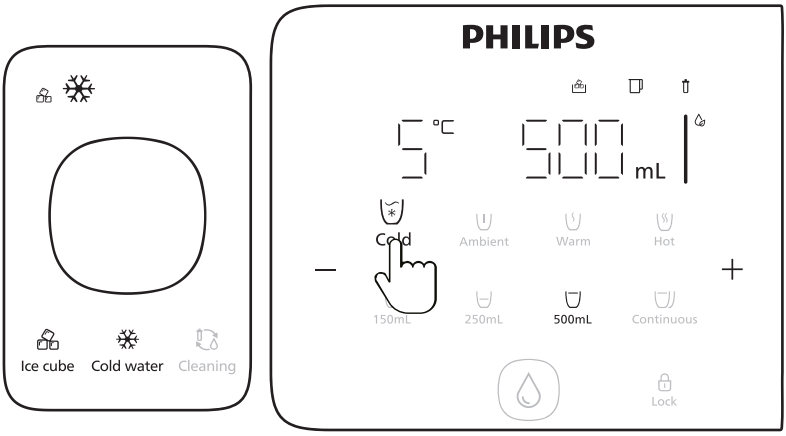


2. בחר נפח מים ולחץ על "💧" כדי לחלץ מים מצוננים.

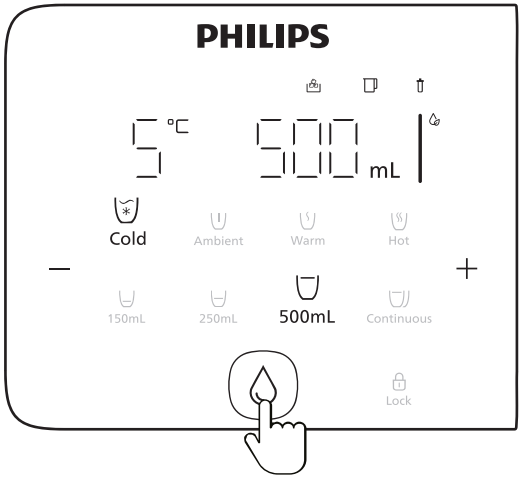


**הערה חשובה:**

הטמפרטורה המינימלית של המים המצוננים היא 5°C. אם "❄" מהבהב, המים הצוננים דוממים נמצא בעיבוד. נטילת המים המצוננים בשלב זה תגרום לטמפרטורה גבוהה מ-5°C.

## כיצד לעצור את ייצור קוביות קרח ומים צוננים:

כאשר אתה מכבה את פונקציית ייצור הקרח, המכונה תפסיק לייצר גם קוביות קרח וגם מים צוננים.

בצע את השלבים שלהלן כדי לרוקן לחלוטין את מיכל המים הצוננים ואת קופסת הקרח כדי למנוע גדילה של חיידקים.

**1. רוקנו את מיכל הקירור ואת קופסת הקרח:**

- מניחים מיכל גדול מתחת לשקע המים. לחץ והחזק את "Ice cube" למשך שניות עד ש- "" ו- "" מהבהבים.
לאחר מכן לחץ על "" לחיצה קצרה על מנת להתחיל לנקז את המים. המתן עד שההתקדמות מגיעה ל-100%.

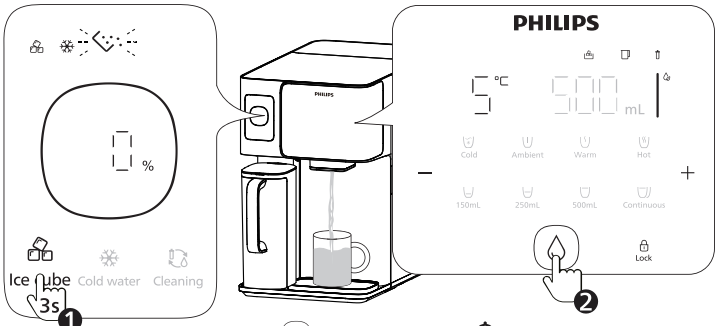


לחיצה קצרה על ""
שוב כדי להשהות

- בזמן שהמים מתרוקנים, מוציאים את קופסת הקרח ושופכים את קוביות הקרח.

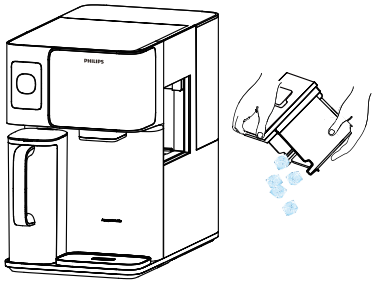

**2. נקה את קופסת הקרח:** נגב את קופסת הקרח עם מטלית נקייה, ואז הנח אותה בחזרה.

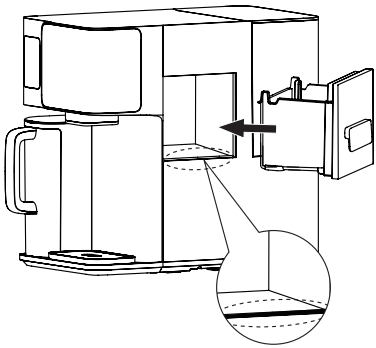

**3. אשר השלמה:** לאחר שהתקדמות הריקון מגיעה ל-100%, "Ice cube" , "❄" , "Ice cube" יכבו ופונקציית ייצור קוביות הקרח תכבה.

**❗ הערה חשובה:**

- צא מתהליך הריקון: אם ברצונך לעצור את תהליך הריקון, לחץ והחזק את "Ice cube" למשך 3 שניות. פונקציית ייצור הקרח תתחדש לאחר מכן.
- אל תנתק: הימנע מניתוק מהחשמל במהלך ריקון. אם תעשה זאת, ההתרוקנות תיפסק, והכנת הקרח תימשך עם הפעלת החשמל מחדש.
- סאונד רגיל: במהלך תהליך ההתרוקנות יישמע צליל - זה נורמלי. הצליל יעצור ברגע שההתרוקנות תגיע ל-100%.

# שימוש בפונקציית מים צוננים

כאשר פונקציית המים הצוננים מופעלת, המכונה מייצרת רק מים קרים, לא קוביות קרח.

## כיצד להתחיל ייצור מים צוננים (ללא ייצור קוביות קרח)

**1. הפעל את פונקציית המים הצוננים:** לחץ לחיצה ארוכה על "Cold water" למשך 3 שניות עד ש"❄" יהבהב. המשמעות היא שפונקציית המים המצוננים פעילה כעת.

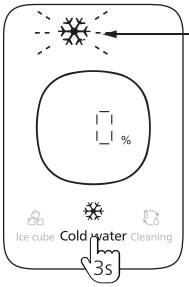


| סטטוס | | משמעות |
|---|---|---|
| ❄ | כבה | פונקציית ייצור המים הצוננים אינה מופעלת |
| | מהבהב | תהליך ייצור מים צוננים |

**2. מוכן למים צוננים:** כשההתקדמות מגיעה ל-100% המים הצוננים מוכנים.

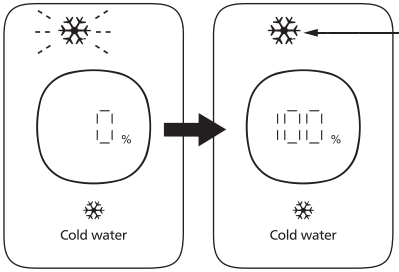


| סטטוס | | משמעות |
|---|---|---|
| ❄ | כיבוי תאורה | פונקציית ייצור המים הצוננים אינה מופעלת |
| | אור מהבהב | תהליך ייצור מים צוננים |
| | אור מתמיד | המים במיכל מים צוננים הגיעו ל-5°C. פונקציית הצינון מושהית |

עיין בנורית חיווי המצב כדי להבין את המצב של המים הקרים.

## מיצוי מים צוננים

1. המתן עד ש"❄" תידלק, לחץ לחיצה קצרה על "Cold" .

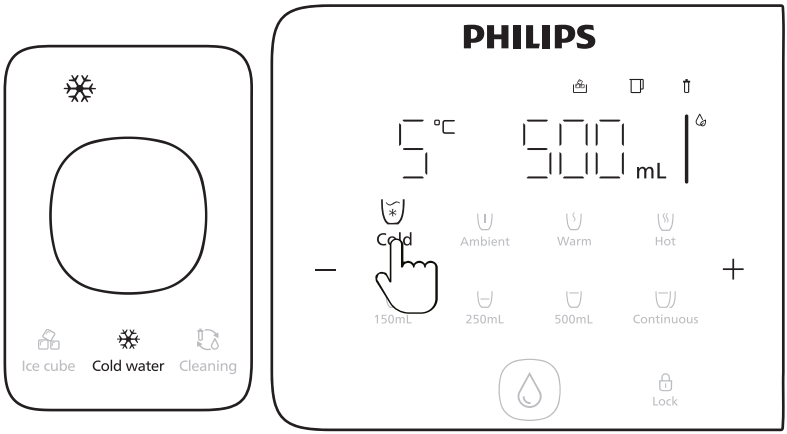


2. בחר נפח מים ולחץ על "💧" כדי לחלץ מים מצוננים

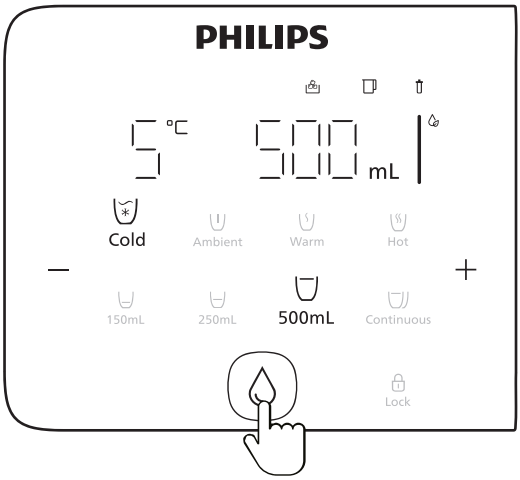


**הערה חשובה:**

- הטמפרטורה המינימלית של המים המצוננים היא 5°C. אם "❄" מהבהב, המים הצוננים עדיין נמצאים בעיבוד. נטילת המים המצוננים בשלב זה תגרום לטמפרטורה גבוהה מ-5°C.
- לאחר השלמת הקירור, אם תוציאו מים צוננים, המכונה תמלא מחדש את המיכל באופן אוטומטי. ה- "❄" יהבהב בזמן שהוא מתמלא מחדש. המתן עד שהוא יישאר יציב, מה שאומר שהמים הצוננים שוב מוכנים.

## להפסיק את ייצור המים הצוננים

כאשר תכבה את פונקציית המים המצוננים, המכונה תפסיק לייצר מים קרים.

בצע את השלבים שלהלן כדי לרוקן לחלוטין את מיכל המים הצוננים ואת קופסת הקרח כדי למנוע גדילה של חיידקים.

**1. רוקן את הקירור:**

- מניחים מיכל גדול מתחת לשקע המים. לחץ והחזק את "Cold water" למשך 3 שניות עד ש- "" ו- "" מהבהבים. לאחר מכן לחץ על "" לחיצה קצרה על מנת להתחיל לנקז את המים. המתן עד שההתקדמות מגיעה ל-100%.

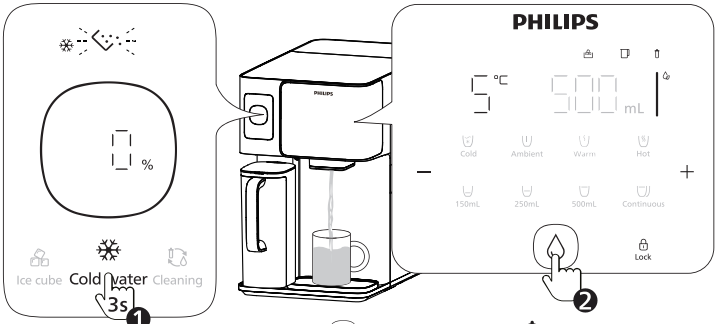


לחיצה קצרה על "" שוב כדי להשהות"

- לאחר שהתקדמות הריקון תגיע ל-100%, "" יידלק ופונקציית המים הצוננים תכבה.

**הערה חשובה:**

- צא מתהליך הריקון: אם ברצונך לעצור את תהליך הריקון, לחץ והחזק את "Cold water" למשך 3 שניות. פונקציית ייצור הקרח תתחדש לאחר מכן.
- אל תנתק: הימנע מניתוק מהחשמל במהלך ריקון. אם תעשה זאת, ההתרוקנות תיפסק, והכנת הקרח תימשך עם הפעלת החשמל מחדש.
- סאונד רגיל: במהלך תהליך ההתרוקנות יישמע צליל - זה נורמלי. הצליל יעצור ברגע שההתרוקנות תגיע ל-100%.

# 6.3 הפקת מים חמים מהסביבה

## בחרו את הטמפרטורה והנפח המועדפים עליכם

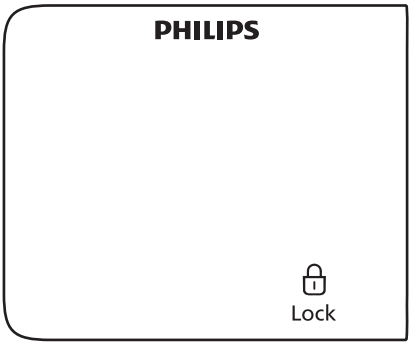


**1. פתח את הנעילה של המכונה:** לחץ על "Lock" כדי לשחרר נעילה.

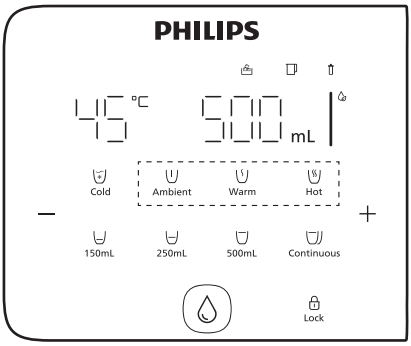


**2. כוונן את טמפרטורת המים:**

- לחץ על "Ambient" לבחירת מים סביבה;
- לחץ על "Warm" שוב ושוב כדי לבחור טמפרטורה בין 45°C ל-55°C;
- לחץ שוב ושוב על "Hot" כדי לבחור טמפרטורה בין 85°C ל-100°C

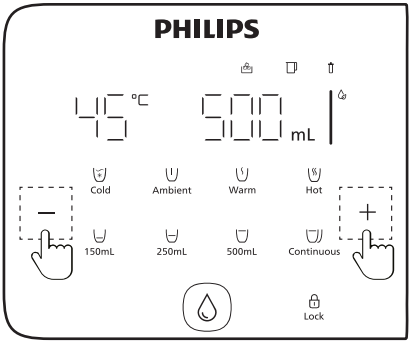


**3. הגדר אפשרויות נוספות של טמפרטורה:**

- בחר מקש טמפרטורה ולאחר מכן לחץ על " – " או " + " בקצרה כדי להגביר או להפחית את הטמפרטורה.

**4. כוונן את נפח המים:**

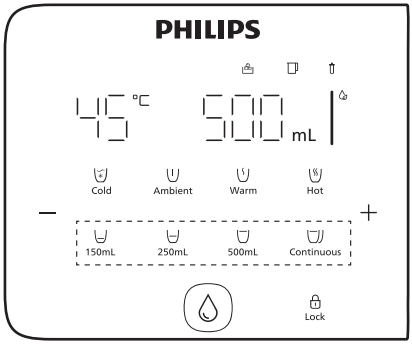


- הקש "150mL" כדי לעבור בין 150 מ"ל ל- 120 מ"ל.
- הקש "250mL" כדי לעבור בין 250 מ"ל ל- 350 מ"ל.
- הקש "500mL" כדי לבחור 500 מ"ל.
- לחץ על "Continuous" להוצאת מים מתמשכת.

**5. קבע אפשרויות נוספות של נפח מים:**

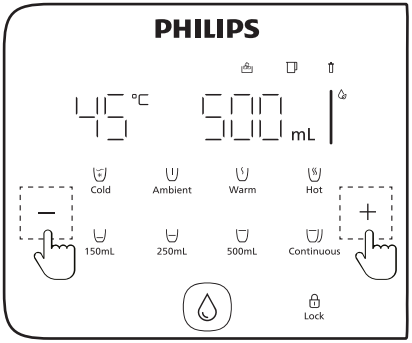


- לחץ לחיצה ממושכת על " – " או " + " כדי להגדיל או להקטין את נפח המים.

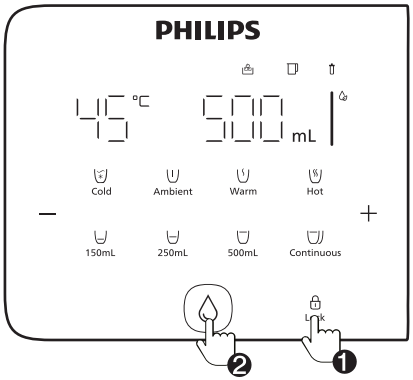


- לחץ על "Lock" ועל "" כדי להזרים מים חמים.
  לחץ שוב או על כל לחצן אחר כדי לעצור.
- ניתן להוציא מים מהסביבה ישירות ללא לחיצה על "Lock"

**! הערה חשובה:**

- לחץ על הלחצן "Lock" למשך 3 שניות כדי להשבית/לאפשר את נעילת הבטיחות.
- לחץ והחזק את הלחצנים "Hot" ו- "500mL" למשך 3 שניות כדי להשבית/לאפשר את הנחיית צליל הצפצוף.

## 6.4 רענון מים גולמי ומילוי מחדש




### תזכורת לחילופי מים:

המכונה תנחה אותך להחליף מים כאשר:

- מיכל מי הברז לא מולא מחדש בתוך 48 שעות.
- ערך ה-TDS של מי הברז הוא גבוה.
- רמת איכות המים במיכל ברז נמוכה.

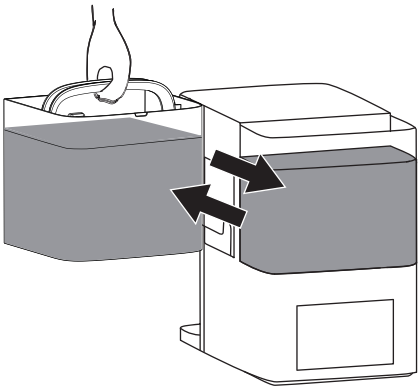

### שלבים לשינוי מים:

1. פתח את המכסה של מיכל מי הברז.
2. הרם את המיכל החוצה והשליך את כל שאריות המים.
3. מלאו מחדש את המיכל במי ברז טריים והחזירו אותו למכו־ נה, וודאו שהמכסה סגור היטב.

**הערה חשובה:**

תמיד רוקנו את המיכל לפני הוספת מים טריים.

# 7 תחזוקה יומית

## ניקוי דרכי המים

### תזכורת לחילופי מים:

המכונה תנחה אותך לנקות את נתיב המים כאשר:

- המוצר לא היה בשימוש יותר משבוע או אם נעשה בו שימוש רצוף במשך חודש
- שימוש חוזר במתקן לאחר תקופה ארוכה של אי שימוש

### שלבים לניקוי דרכי מים:

**1. הכנת ניקוי:**

מלאו את מיכל מי הברז במי ברז, החזירו אותו למכונה והרכיבו את המכסה כראוי.

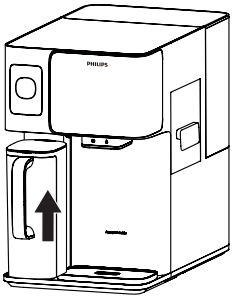

- המתן עד שקנקן המים המסוננים יתמלא והנורית "💧" תכבה. פעולת הניקוי לא תעבוד עד שזה יקרה.

**2. הגדר לניקוי:**

- הנח מיכל (2 ליטר לפחות) מתחת לשקע המים. לחץ לחיצה קצרה על הלחצנים "Cleaning", ולאחר מכן "Lock" ו "" כדי להתחיל את תהליך הניקוי.

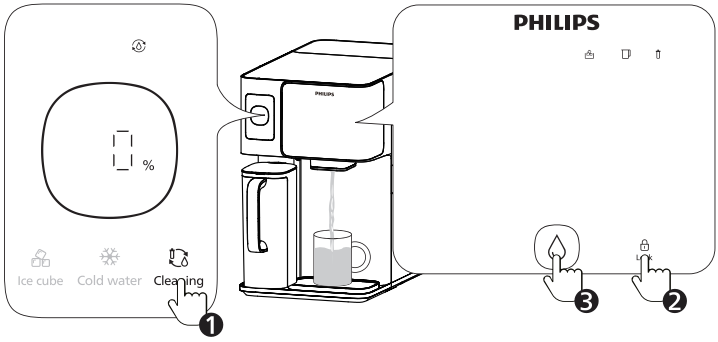


- במהלך הניקוי, לחץ לחיצה קצרה על "" להשהיה. כדי לצאת מתהליך הניקוי, הקש שוב על הלחצן "Cleaning"

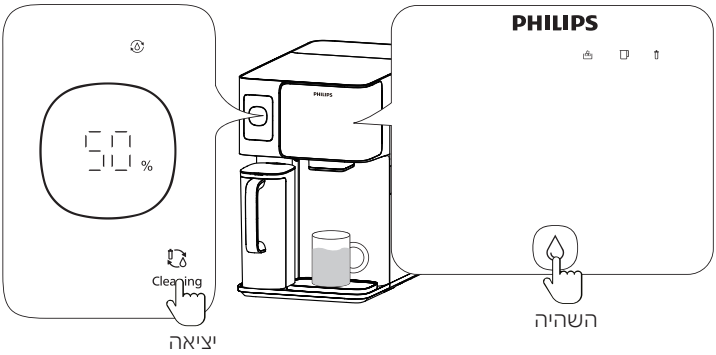

**3. ניקיון שלם:** כשהמחוון "100%" מהבהב, תהליך הניקוי הסתיים.

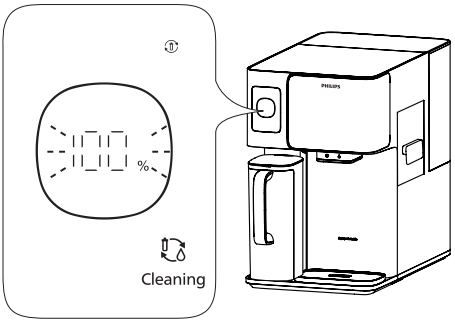


**הערה חשובה:**

- אם פונקציית קובייית הקרח/מים המצוננים כבויה: המכונה תוציא 1000 מ"ל של מים (סביב וחמים) כדי לשטוף את קו המים החמים.
- אם פונקציית קובייית הקרח/מים מצוננים פועלת: המכונה תוציא 2000 מ"ל של מים (סביב וחם) כדי לשטוף את קווי המים הקרים והחמים כאחד.

## נקה את מיכל מי הברז ואת קנקן המים המסוננים:

אם אתה רואה זיהומים ברורים בתחתית מיכל מי הברז או קנקן מים מסוננים, יש לשטוף אותם במים ולנקות אותם באמצעות מברשת ניקוי.
מומלץ לנקות את מיכל המים מהברז וגם את קנקן המים המסוננים במברשת* לפחות פעם בשבוע.

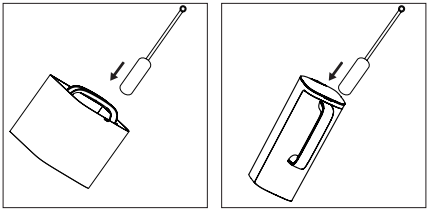

**הערה חשובה:**

אין למקם את מכל מי הברז או קנקן המים המסוננים במדיח כלים.

* נא לקנות את מברשת הניקוי בעצמך.

# ניקוי אבנית במכל מי הברז.

## שלבים לביצוע הסרת אבנית:

**1. יש לרוקן את מכל מי הברז:** הסר ורוקן את מיכל מי הברז.

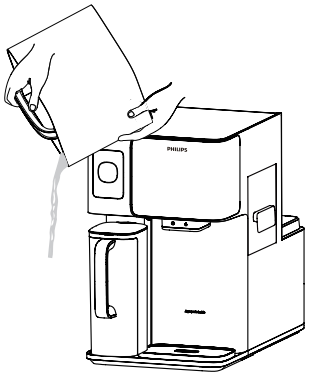

**2. הכן תמיסת ניקוי:** ממלאים את מיכל מי הברז עד מחציתו ומוסיפים 30 גרם חומצת לימון*. מערבבים קלות ולאחר מכן נותנים לזה להיספג למשך 2 שעות.

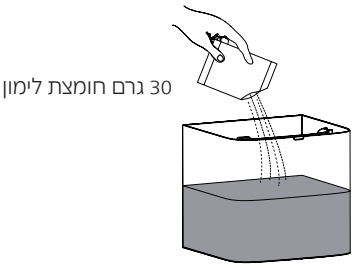


**הערה חשובה:**

אין להחזיר את מיכל מי הברז למתקן בזמן זה.

**3. לשטוף ולמלא מחדש:** לאחר 2 שעות, השלך את תמיסת חומצת הלימון. נקו את כל המיכל במי ברז, והקפידו לשטוף אותו ביסודיות. מלאו מחדש את המיכל במי ברז טריים והנחו אותו בחזרה במתקן.

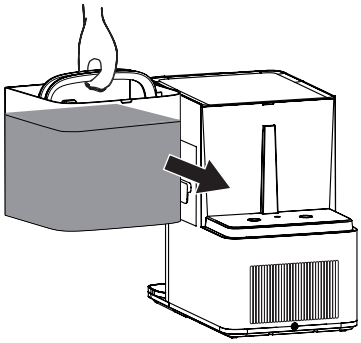

* אנא קנה את חומצת הלימון בעצמך.

## אחסון של מחסנית המסנן (לפני +7 ימים ללא שימוש)

אם המערכת לא תהיה בשימוש יותר מ-7 ימים, בצע את השלבים הבאים:

1. רוקן את מיכל המים ואת הכד המסונן: רוקנו גם את מיכל המים מהברז וגם את קנקן המים המסוננים.

2. נתק את אספקת החשמל: נתק את המכונה ממקור המתח.

3. אחסן את אלמנט המסנן: אוטמים את אלמנט המסנן ומניחים אותו בתא הרענן של המקרר (טמפרטורה בין 2-5°C).

**❗ הערה חשובה:**

- אין לאחסן את הפילטר במקפיא.
- שטיפה לפני השימוש: כאשר אתה משתמש שוב במכונה, עקוב אחר נוהל השטיפה כדי להכין אותה לשימוש.

# החלפת מסנן

## הנחיות החלפת מסנן

החלף את מחסנית המסנן כאשר המחוון "🗑" מהבהב בלוח התצוגה או על סמך המחזור המומלץ.

| שם | דגם | מחזור החלפה מוצע |
|---|---|---|
| **Aquaporin Inside**® פילטר אוסמוזה הפוכה | ADD583 | שנה אחת (1) |

❗ רק מחסנית המסנן המקורית של פיליפס יכולה לשמש להחלפה.

## שלבים להחלפת הפילטר:

1. כבה את המכשיר והסר את מיכל המים.

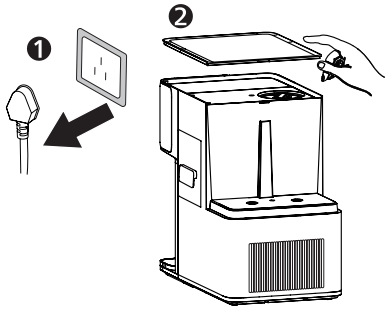


2. השתמש במפתח הפילטר (המסופק עם המסנן החלופי) כדי לסובב את המסנן הישן נגד כיוון השעון למצב "🔓" ולהסיר אותו.

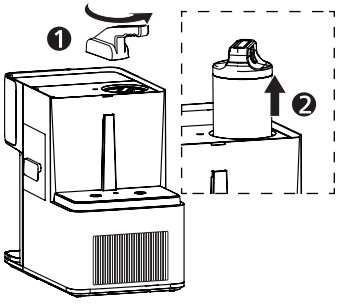

3. הכנס את המסנן החדש לתוך המחזיק וסובב אותו עם כיוון השעון ל"🔓". החליפו את מיכל המים והפעילו את המכונה.

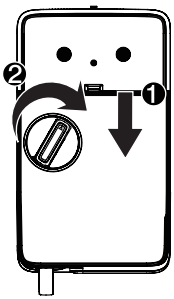


4. אפס את מחוון המסנן על ידי לחיצה ממושכת על הלחצן "250mL" + "500mL" למשך 3 שניות עד שה- "🗑" יהפוך ללבן.

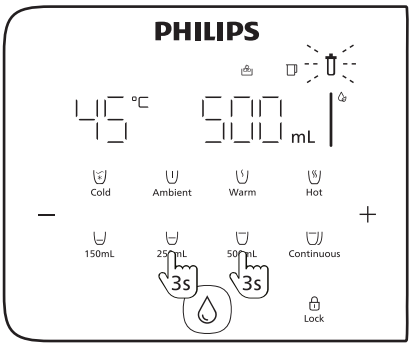


**הערה חשובה:**

- אין לאחסן את הפילטר במקפיא.
- שטיפה לפני השימוש: כאשר אתה משתמש שוב במכונה, עקוב אחר נוהל השטיפה כדי להכין אותה לשימוש.

# 8 פתרון בעיות

| שגיאה | סיבות | פתרונות |
|---|---|---|
| E01: לא ניתן להוציא מים חמים. | טמפרטורת מי הברז עולה על 38°C. | ודא שטמפרטורת מי הברז לא תעלה על 38°C. |
| E02: לא ניתן להוציא מים חמים. | התראת חריגה מחיישן הטמפרטורה ביציאת המים. | בסיום הסינון, חלץ 500 מ"ל של מים מהסביבה ונסה לחלץ שוב את המים החמים. אם הבעיה לא נפתרה, צרו קשר עם שירות לקוחות. |
| E04: לא ניתן להוציא מים חמים. | התראת חריגה בחימום. | בסיום הסינון, חלץ 500 מ"ל של מים מהסביבה ונסה לחלץ שוב את המים החמים. אם הבעיה לא נפתרה, צרו קשר עם שירות לקוחות. |
| E06: המוצר לא מצליח לסנן ולהנפיק מים באופן הרגיל. | אזעקה חריגה של סינון מים. המסנן אינו מותקן כראוי או סתום. | בדוק אם המסנן מותקן כראוי או סתום. אם המסנן סתום, יש להחליפו. |
| EU: תקשר את החריגה של המוצר. | אות תקשורת חריגה בלוח הבקרה החשמלי של המוצר. | כבה את המתח למשך 2-1 דקות ולאחר מכן חבר מחדש את החשמל. |
| לא מצליח להוציא מים. | נגמרו המים בקנקן מים מסוננים. | אם "" מהבהב, יש להמתין שהוא יפסיק להבהב לפני הנפקת מים כרגיל. |
| | קנקן מים מסוננים אינו מותקן כהלכה. | בדוק אם הקנקן המסונן מותקן כראוי. |
| | מכל מי ברז אינו מותקן כראוי. | בדוק אם מכל מי הברז מותקן כראוי. |
| לא ניתן לסנן מים. | מכל מי ברז ברמת מים נמוכה, וכן "" מהבהב באדום. | יש לרוקן לחלוטין את המים במכל מי ברז, לאחר מכן יש למלא מחדש עם מי ברז. |
| | קנקן מים מסוננים אינו מותקן כהלכה. | בדוק אם הקנקן המסונן מותקן כראוי. |
| | מכל מי ברז אינו מותקן כראוי. | בדוק אם מכל מי הברז מותקן כראוי. |

| שגיאה | סיבות | פתרונות |
|---|---|---|
| נזילה של מים. | המים גולשים ממגש הטפטוף. | יש לרוקן את מגש הטפטוף. |
| | שסתום האיטום בתחתית מכל מי הברז חסום. | החזק את שסתום האיטום עם אצבעון או עם האצבע כדי להסיר את החסימה. |
| | קנקן מים מסוננים אינו מותקן כראוי. | וודא שקנקן המים המסוננים או מכל מי הברז מותקן כראוי. |
| טעם מוזר למים. | המנפק החדש לא נוקה. | עקוב אחר תהליכי הניקוי לשימוש בפעם הראשונה. |
| | מחסנית מסוננת לא הוחלפה כנדרש. | החלף את מחסנית הפילטר. |
| דליפת חשמל. | הארקה לא טובה וכבל החשמל ניזוק. | יש להשתמש בתקע עם שלושה פינים והארקה מהימנה. צור קשר עם שירות לקוחות. |
| לחצנים/מסך התצוגה אינם מגיבים. | תקלת מערכת או נזק חומרה. | כבה את המתח למשך 2-1 דקות ולאחר מכן חבר מחדש את החשמל. |

# 9 רשימת אריזה

| | |
|---|---|
| מנפק (עם 1 מסנן בפנים) | 1× |
| מגש לטפטף מים | 1× |
| קנקן מים מסוננים | 1× |
| מדריך למשתמש | 1× |
| מדריך התחלה מהירה | 1× |
| מדריך החלפת מסנן | 1× |
| הוראה לפרק את האריזה | 1× |

# 10 אחריות ותמיכה

אם נדרש מידע או אם ישנן שאלות, יש לבקר בכתובת www.philips.com/supportאו ליצור קשר עם מרכז שירות הצרכן במדינה/אזור שלך. אם אין מרכז שירות לקוחות במדינה/אזור שלך, יש ליצור קשר עם המפיץ המקומי.

תוך שנתיים (2) מתאריך הרכישה, תקבל שירות אחריות בחינם בגין כל נזק שנגרם על ידי בעיות עיבוד של היצרן, או כל נזק לרכיבים במסגרת תנאי שימוש רגילים שאושרו על ידי צוות שירות התחזוקה.

שירות האחריות אינו כולל חד-פעמיים אשר נדרשים בהחלפה תדירה, ציוד עזר, עלויות משלוח ושירות מדלת לדלת. יש להציג הוכחת רכישה לצוות השירות בעת השירות.

# INDICE


| | | |
|---|---|---|
| 1 | Importanti istruzioni di sicurezza | 268 |
| 2 | Specifiche del prodotto | 272 |
| 3 | Panoramica del prodotto | 273 |
| 4 | Pannello di controllo (indicatori di stato) | 274 |
| 5 | Configurazione del prodotto | 276 |
| 6 | Istruzioni per l'uso | 283 |
| 7 | Manutenzione giornaliera | 295 |
| 8 | Risoluzione dei problemi | 302 |
| 9 | Contenuto della confezione | 304 |
| 10 | Garanzia e assistenza | 304 |

# 1 Importanti istruzioni di sicurezza

Per garantire un uso corretto ed evitare incidenti o lesioni, si prega di attenersi alle seguenti istruzioni di sicurezza. Tutte le precauzioni di sicurezza sono state pensate per migliorare l'esperienza e mantenere la longevità dell'apparecchio.

- **Solo accessori autorizzati:** Utilizzare solo accessori approvati dal produttore. L'uso di accessori non autorizzati invalida la garanzia e può causare malfunzionamenti.
- **Ispezionare dopo il disimballaggio:** Ispezionare attentamente l'apparecchio per verificare che non vi siano danni e che tutti gli accessori siano inclusi.
- **Avviso sui sacchetti di plastica:** Tenere i sacchetti di plastica fuori dalla portata di neonati e bambini per evitare rischi di soffocamento.
- **Requisiti di qualità dell'acqua:** Per mantenere prestazioni ottimali, utilizzare solo acqua di rubinetto dell'acquedotto comunale con questo apparecchio.
- **Evitare sostanze sconosciute:** Non versare liquidi sconosciuti, acqua non dell'acquedotto o oggetti estranei nel serbatoio dell'acqua non filtrata o nella caraffa dell'acqua filtrata.
- **Evitare il riempimento eccessivo:** Non riempire il serbatoio dell'acqua oltre il livello massimo per evitare il traboccamento dall'uscita.
- **Maneggiare con cura:** Maneggiare sempre con cura l'apparecchio per evitare cadute accidentali che potrebbero causare lesioni o danni.
- **Tenere fuori dalla portata di bambini e animali domestici:** Posizionare l'apparecchio in un'area inaccessibile ai bambini e agli animali domestici.
- **Uso supervisionato:** I bambini e le persone con capacità limitate di utilizzo dei macchinari possono utilizzare l'apparecchio solo sotto la supervisione di un adulto.
- **Posizionamento corretto:** Collocare l'apparecchio in un ambiente chiuso fresco e asciutto, lontano dalla luce solare diretta, da apparecchiature per il riscaldamento o da aree ad alta temperatura.
- **Evitare i gas combustibili:** Non collocare l'apparecchio in aree in cui possano verificarsi o è probabile che si verifichino perdite di gas combustibile.
- **Sicurezza elettrica:** Non inserire o disinserire mai la spina di alimentazione con le mani bagnate per evitare scosse elettriche.
- **Non modificare o sovraccaricare:** Non tentare di smontare, modificare o appoggiare oggetti pesanti sull'apparecchio per non danneggiare il depuratore.

- **Mancato uso per lunghi periodi:** Se l'apparecchio non viene utilizzato per un periodo prolungato, scollegare l'alimentazione elettrica e svuotare il serbatoio dell'acqua del rubinetto e la caraffa dell'acqua filtrata.
- **Linee guida per la temperatura:** L'apparecchio funziona efficacemente con temperature di ingresso dell'acqua comprese tra 5 e 38 °C. Temperature superiori a 38 °C possono danneggiare il filtro, mentre temperature inferiori a 5 °C possono causare il congelamento e il danneggiamento dei componenti.
- **Solo per uso interno:** Questo apparecchio è destinato esclusivamente all'uso in ambienti interni e deve essere collegato a una presa tripolare adeguatamente messa a terra.

## Sicurezza dell'utente e linee guida per l'accessibilità

- Questo apparecchio non è destinato all'uso da parte di persone (compresi i bambini) con ridotte capacità fisiche, sensoriali o mentali, o con scarsa esperienza e conoscenza, a meno che non siano sotto la supervisione di una persona responsabile.
- I bambini di età pari o superiore a 8 anni e le persone vulnerabili possono utilizzare l'apparecchio solo sotto supervisione e con istruzioni adeguate per garantire un utilizzo sicuro.
- I bambini non devono giocare con l'apparecchio e le operazioni di manutenzione non devono essere eseguite dai bambini senza supervisione.

## Ulteriori precauzioni

- **Sostituzione dell'acqua:** sostituire l'acqua nel serbatoio dell'acqua di rubinetto da 5 L con acqua fresca prima del primo utilizzo o dopo lunghi periodi di inutilizzo.
- **Utilizzare parti autorizzate:** per la manutenzione del filtro, utilizzare solo parti di ricambio approvate da Philips.
- **Istruzioni per la pulizia:** non utilizzare benzina o altri solventi organici per pulire l'esterno dell'apparecchio. Prima di procedere alla pulizia, scollegare l'alimentazione e pulire delicatamente la superficie con un panno umido.
- **Protocollo di malfunzionamento:** in caso di malfunzionamento, scollegare immediatamente l'apparecchio e interromperne l'uso fino a quando non viene riparato.
- **Aggiornamenti del prodotto:** potrebbero esserci lievi differenze tra il manuale e il prodotto reale a causa di aggiornamenti. Per informazioni precise, fare sempre riferimento al prodotto reale.
- **Avvertenza sull'acqua bollente:** se viene erogata prima acqua bollente e poi acqua a temperatura ambiente o calda, è possibile che fuoriesca ancora acqua bollente residua. Per evitare scottature, lasciare scorrere l'acqua a temperatura ambiente per 10 secondi prima di erogare alla temperatura desiderata.

- **Caraffa dell'acqua filtrata:** se l'apparecchio rimane inutilizzato per più di 24 ore, si consiglia di svuotare la caraffa dell'acqua filtrata prima dell'uso.
- **Sicurezza del cavo di alimentazione:** se il cavo di alimentazione è danneggiato, interrompere immediatamente l'utilizzo dell'apparecchio. Per evitare pericoli, la sostituzione del cavo di alimentazione deve essere effettuata solo da personale autorizzato.
- **Riparazioni non autorizzate:** non tentare di smontare o riparare la macchina da soli. Per evitare possibili rischio, le riparazioni devono essere eseguite solo da personale autorizzato.
- **Esonero di responsabilità:** il produttore non è responsabile di eventuali conseguenze derivanti dalla mancata osservanza delle precauzioni di sicurezza elencate sopra.

## Uso previsto in ambienti residenziali e commerciali

Questo apparecchio è adatto all'uso in:

- Aree cucina per il personale di uffici, negozi e ambienti simili.
- Agriturismi, hotel, motel e altri ambienti residenziali.
- Strutture di tipo bed and breakfast.
- Catering e altre applicazioni simili di vendita non al dettaglio.

## Avvertenze di sicurezza e precauzioni d'uso

- Evitare versamenti sul connettore.
- L'uso improprio può provocare lesioni; maneggiare con cura.
- Le superfici degli elementi riscaldanti possono conservare il calore dopo l'uso.
- Utilizzare solo acqua potabile.
- Mantenere libere le aperture di ventilazione e senza ostruzioni.
- Non utilizzare metodi non raccomandati per accelerare lo sbrinamento.
- Evitare di danneggiare il circuito del refrigerante (se applicabile).
- Non utilizzare apparecchi elettrici all'interno del vano di conservazione degli alimenti, a meno che ciò non sia consigliato dal produttore.
- Non conservare oggetti infiammabili, come bombolette spray, all'interno dell'apparecchio.
- Posizionare l'apparecchio in modo che il cavo di alimentazione non rimanga intrappolato o danneggiato.
- Evitare di collocare più prese portatili o alimentatori dietro l'apparecchio.

## Sicurezza alimentare e linee guida per la pulizia

Per evitare la contaminazione degli alimenti:

- Pulire regolarmente le superfici che entrano a contatto con alimenti e i sistemi di drenaggio accessibili.
- Se i serbatoi dell'acqua rimangono inutilizzati per 48 ore, pulirli; sciacquare l'impianto idrico se inutilizzato per 5 giorni.
- Se l'apparecchio viene lasciato vuoto per lungo tempo, spegnerlo, pulirlo e asciugarlo per evitare la formazione di muffa.



[symbol ISO 7010 W021 (2019-07)]

Avvertenza: rischio di incendio / materiali infiammabili

# Avvertenza!

I frigoriferi contengono refrigerante e gas all'interno dell'isolamento. Il refrigerante e i gas devono essere smaltiti da professionisti in quanto possono causare lesioni agli occhi o incendi. Assicurarsi che i tubi del circuito del refrigerante non siano danneggiati prima dello smaltimento corretto.

| | |
|---|---|
| 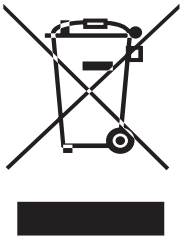 | Questo marchio indica che il prodotto non deve essere smaltito con altri rifiuti domestici in tutta l'UE. Per evitare possibili danni all'ambiente o alla salute umana dovuti allo smaltimento incontrollato dei rifiuti, va riciclato in modo responsabile per promuovere il riutilizzo sostenibile delle risorse materiali. Per restituire il dispositivo usato, utilizzare i sistemi di restituzione e ritiro o contattare il rivenditore presso il quale è stato acquistato il prodotto. Potrà ritirare questo prodotto per un riciclaggio sicuro per l'ambiente. |

# 2 Specifiche del prodotto

| | |
|---|---|
| Nome del prodotto | Distributore d'acqua Philips |
| Modello di prodotto | ADD6922CG/90; ADD6922DG/90<br>ADD6922CG/97; ADD6922DG/79<br>ADD6922CG/10; ADD6922DG/10 |
| Tensione nominale | 220-240 V |
| Frequenza nominale | 50-60 Hz |
| Potenza di riscaldamento nominale | 2050-2400 W |
| Potenza di raffreddamento nominale | 100 W |
| Corrente di raffreddamento nominale | 0,6 A |
| Classe climatica | ST/N/SN/T |
| Refrigerante | R600a, 21 g |
| Produzione totale nominale d'acqua | 2000 L |
| Portata d'acqua nominale | 0,2 L/min |
| Fonte d'acqua applicabile | Acqua di rubinetto dell'acquedotto comunale |
| Temperatura dell'acqua applicabile | 5-38 °C |

# 3 Panoramica del prodotto

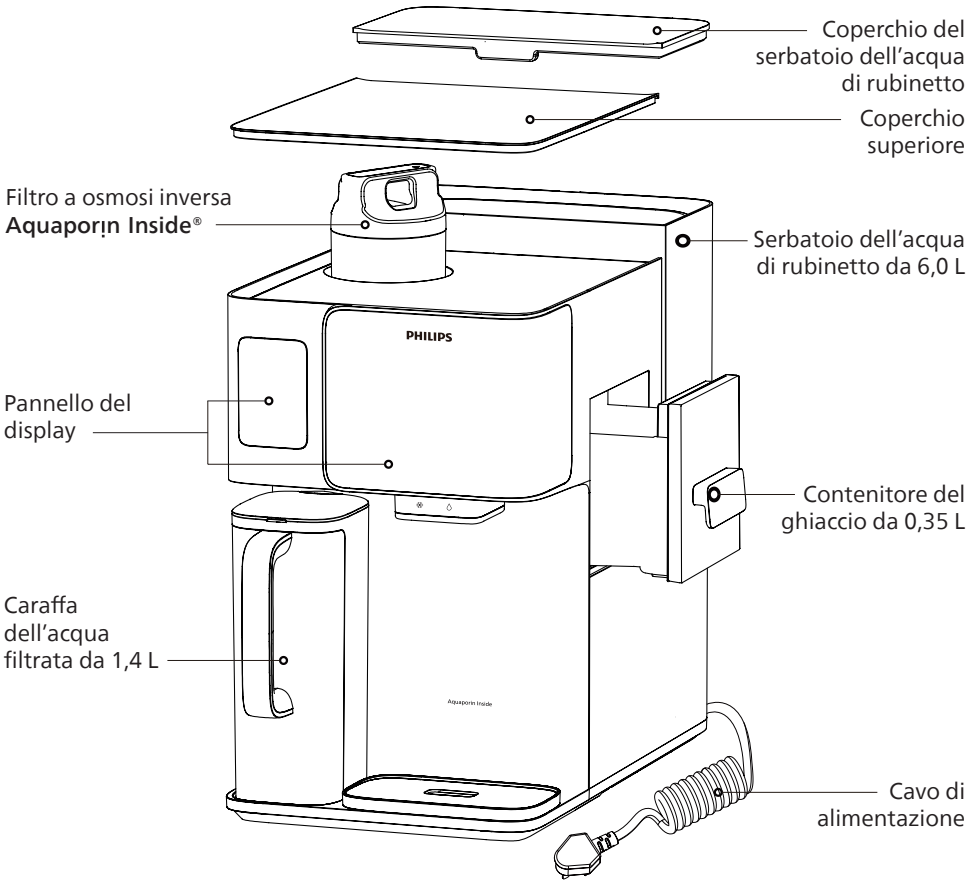

# 4 Pannello di controllo (indicatori di stato)

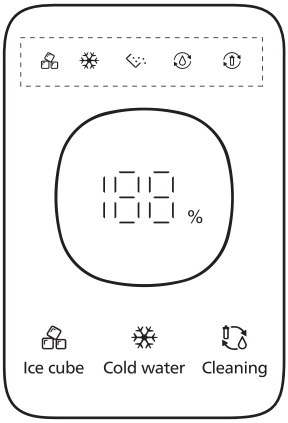





## 4.1 Indicatori di stato per il raffreddamento dell'acqua e la produzione di ghiaccio

| Stato | | Significato |
|---|---|---|
| | Lampeggiante | Produzione di cubetti di ghiaccio in corso |
| | Spia fissa | Produzione di cubetti di ghiaccio completata |
| | Lampeggiante | Produzione di acqua refrigerata in corso |
| | Spia fissa | Produzione di acqua refrigerata completata |
| | Lampeggiante | Svuotamento del contenitore del ghiaccio in corso |
| | Lampeggiante | Pulizia delle condutture dell'acqua in corso |
| | Lampeggiante | Risciacquo del filtro in corso |

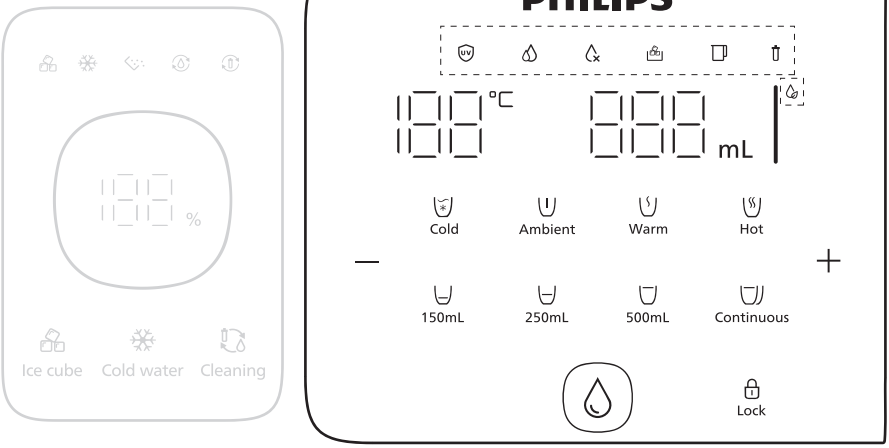


## 4.2 Indicatori di stato per il filtraggio e la qualità dell'acqua

| Stato | | Significato |
|---|---|---|
| UV | Spia bianca fissa | Sterilizzazione UV in corso. |
| | Spia bianca fissa | Filtraggio in corso. |
| | Spia bianca lampeggiante | Il processo di filtraggio è in corso, quindi non c'è ancora abbastanza acqua nella caraffa dell'acqua filtrata da prelevare dall'uscita dell'acqua. |
| | Spia bianca lampeggiante | L'acqua di rubinetto nel serbatoio dell'acqua di rubinetto non viene sostituita da molto tempo. |
| | Spia rossa lampeggiante | L'acqua di rubinetto nel serbatoio dell'acqua di rubinetto è in esaurimento o la qualità dell'acqua è scarsa; svuotare il serbatoio dell'acqua rimanente e riempirlo con nuova acqua di rubinetto. |
| | * L'acqua rimanente nel serbatoio dell'acqua di rubinetto sarà una miscela di acqua di scarico RO e acqua di rubinetto fresca. Il serbatoio dell'acqua di rubinetto deve essere sempre svuotato completamente prima di riempirlo con acqua di rubinetto fresca. | |
| | Spia bianca fissa | Il contenitore del ghiaccio è in posizione. |
| | Spia bianca lampeggiante | Il contenitore del ghiaccio non è in posizione. Riporlo tempestivamente dopo aver prelevato il ghiaccio. |
| | Spia bianca fissa | La caraffa dell'acqua filtrata è in posizione. |
| | Spia bianca lampeggiante | La caraffa dell'acqua filtrata non è in posizione. Riporla prima di erogare acqua. |
| | Spia rossa lampeggiante | La qualità dell'acqua è scarsa; si raccomanda di eliminare l'acqua nella caraffa dell'acqua filtrata e di filtrarla nuovamente. |
| | Spia bianca fissa | Il filtro è nella sua durata utile e può essere usato liberamente. |
| | Spia rossa lampeggiante | La durata del filtro è quasi terminata. È necessario acquistare tempestivamente un filtro sostitutivo. |
| | Spia rossa fissa | La durata del filtro è terminata. È indispensabile sostituire tempestivamente il filtro. |
| | Spia bianca | La qualità dell'acqua è buona e sicura da bere. |
| | Spia gialla | Si consiglia di eliminare l'acqua nella caraffa dell'acqua filtrata ed eseguire nuovamente il processo di filtraggio. |

# 5 Configurazione del prodotto

## Preparazione:

### Posizionamento del prodotto:

Collocare l'apparecchio a una distanza di almeno 20 cm dalla parete per garantire un raffreddamento ottimale.

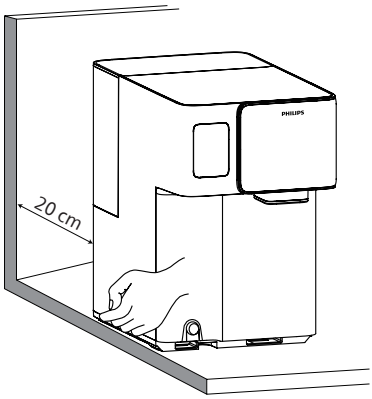


### Installazione della vaschetta raccogligocce:

1. Inserire la base della vaschetta nella fessura dell'unità principale.

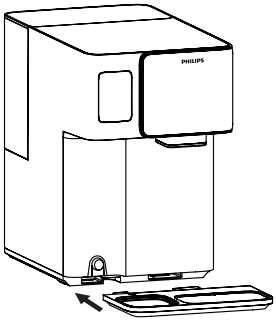

2. Allineare il fermaglio della vaschetta con la base e premere con decisione per inserirla.

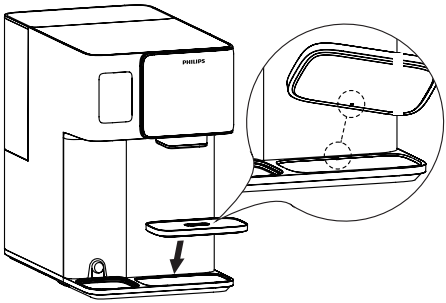

## Installazione della caraffa dell'acqua filtrata:

- **Allineare la caraffa dell'acqua:** mantenere la caraffa dell'acqua filtrata in posizione verticale.
- **Inserire la caraffa:** inserire con cautela la caraffa nel corpo principale dell'unità.
- **Assicurarsi un posizionamento corretto:** spingere la caraffa fino in fondo, fino a quando non si sente che è inserita saldamente in posizione.
- **Controllare il posizionamento a livello:** assicurarsi che la caraffa sia appoggiata a livello e inserita correttamente nell'unità, senza spazi vuoti o inclinazioni.

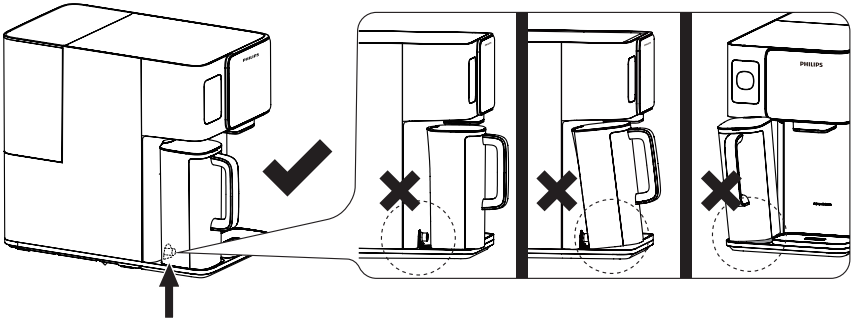

## Controllo dello stato:

Una volta accesa l'unità e installata la caraffa dell'acqua filtrata, si sentirà un segnale acustico. Contemporaneamente, il simbolo "□" passa da "- -□- -" a "□".

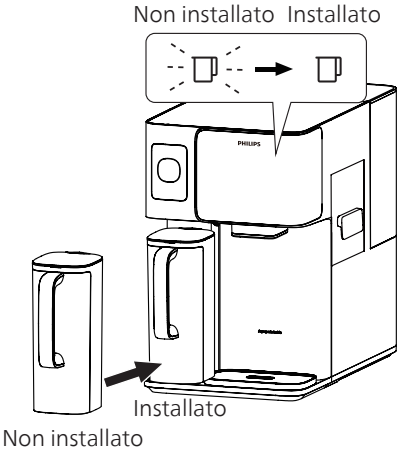

## Attesa di 2 ore prima dell’attivazione del raffreddamento

Per prestazioni ottimali, lasciare il prodotto acceso per almeno 2 ore prima di attivare la funzione di raffreddamento. Poiché il prodotto contiene un sistema di refrigerazione basato su un compressore, i movimenti a cui è stato sottoposto durante il trasporto potrebbero influire sul suo funzionamento se non si prevede un tempo di assestamento. Per proteggere il sistema, la funzione di raffreddamento viene automaticamente disattivata per le prime 2 ore dopo l’accensione iniziale. Durante questo periodo di assestamento, è possibile utilizzare normalmente le altre funzioni del prodotto.

## Risciacquo (prima del primo utilizzo)

Per garantire prestazioni ottimali, attenersi alla seguente procedura di risciacquo prima di utilizzare l’erogatore per la prima volta o dopo aver sostituito il filtro.

- Posizionare il prodotto in un luogo lontano dalla luce solare diretta per evitare la comparsa di microrganismi.

### Procedura di risciacquo:

**1. Riempire il serbatoio dell’acqua di rubinetto:**

- Aprire il coperchio e rimuovere il serbatoio dell’acqua dall’apparecchio.
- Riempire il serbatoio con acqua di rubinetto fresca, assicurandosi di non superare il limite massimo.
- Riposizionare il serbatoio dell’acqua nell’apparecchio e riporre saldamente il coperchio.

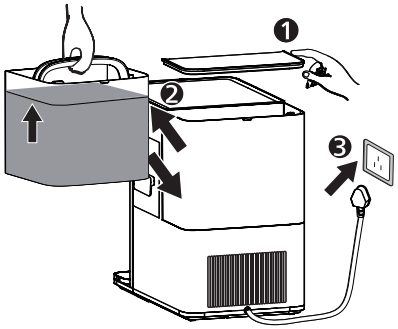

**2. Avviare il processo di risciacquo:**

- Dopo aver inserito la caraffa dell'acqua filtrata nell'apparecchio, tenere premuto il tasto "Cleaning" per 3 secondi.

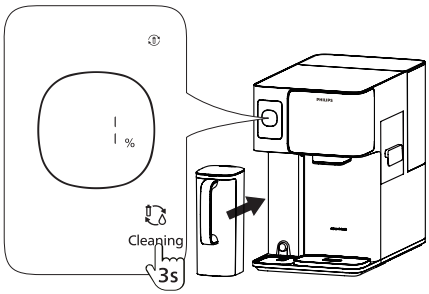


- Quando il processo di risciacquo ha inizio, viene emesso un segnale acustico.

**Importante:**

Assicurarsi che la caraffa dell'acqua filtrata sia correttamente inserita in posizione. Se non è posizionata correttamente, il filtraggio dell'acqua potrebbe essere inefficace o potrebbero verificarsi perdite.

- Durante il processo, dallo 0% al 60%, l'indicatore di percentuale lampeggia e si sentono 3 bip. A questo punto, svuotare la caraffa dell'acqua filtrata.

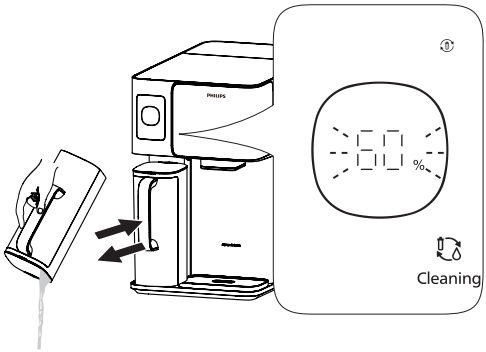

- Quando l'indicatore "" lampeggia e il prodotto emette un nuovo segnale acustico, svuotare il serbatoio dell'acqua di rubinetto, riempirlo con altra acqua fino al limite massimo e riposizionarlo.

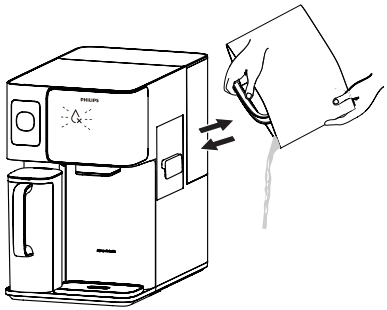

**Importante:**

Non aggiungere acqua direttamente al serbatoio dell'acqua di rubinetto, altrimenti l'apparecchio non rileverà che l'acqua è stata cambiata.

- Quando l'avanzamento raggiunge il 90% e l'indicatore "" lampeggia, si sentono 3 bip. Non è necessario svuotare la caraffa dell'acqua filtrata a questo punto. Collocare un contenitore di volume non inferiore a 2 litri sotto l'uscita dell'acqua e premere "".

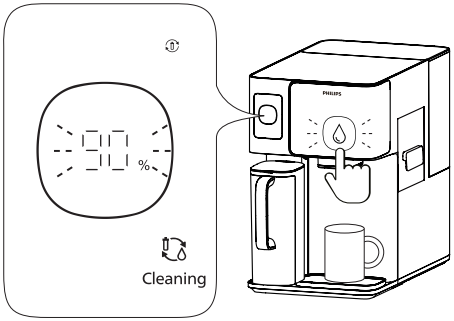


**Promemoria:**

In questa fase, è possibile premere "" per sospendere l'erogazione dell'acqua.

- Lo schermo mostra 100% per indicare che la procedura di risciacquo è stata completata. Ora è possibile iniziare a utilizzare il prodotto.

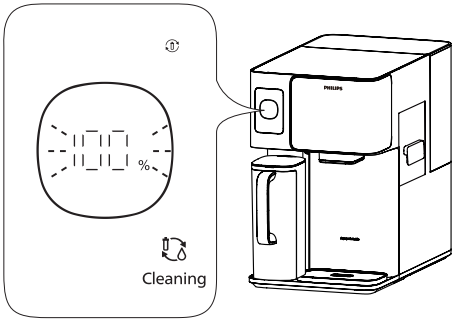


**Promemoria:**

Se si esce dal programma di risciacquo, "(💧)" e "" lampeggiano. A questo punto, è necessario premere "(💧)" per svuotare il serbatoio di raffreddamento.

## Note importanti per il risciacquo:

- Non interrompere o scollegare l'alimentazione durante la procedura di risciacquo.
- Se durante il risciacquo si sentono dei suoni, significa che l'apparecchio funziona correttamente. La procedura di risciacquo si interrompe automaticamente una volta raggiunto il 100%.
- Se si desidera interrompere la procedura di risciacquo, è possibile tenere premuto il pulsante di pulizia per 3 secondi. Tuttavia, non si consiglia di farlo.
- Durante la procedura di erogazione dell'acqua tra il 90% e il 100%, potrebbe sentirsi un suono di aspirazione. È normale e non è motivo di preoccupazione.
- Se si notano perdite d'acqua, si sentono suoni anomali, si avverte odore di bruciato o si vede del fumo, scollegare immediatamente la corrente e contattare il servizio clienti.
- Se l'acqua nel serbatoio o nella caraffa appare torbida o biancastra, ciò è dovuto alle microbolle create dal filtro ed è normale.
- Se si osservano particelle nere, è probabile che si tratti di carbone attivo residuo del filtro, e anche questo è normale.

# Calibrazione del punto di ebollizione

## Controllare e regolare il punto di ebollizione locale:

Per evitare un eccesso di vapore, assicurarsi che il punto di ebollizione locale sia calibrato correttamente. Questo è fondamentale per evitare un eccesso di vapore durante il processo.

## Calibrazione automatica del punto di ebollizione:

- Quando si estrae acqua bollente (100 °C) per la prima volta, la macchina calibra automaticamente il punto di ebollizione.
- Il processo di calibrazione dura circa 60 secondi.
- **Importante:** durante il processo di calibrazione, posizionare un contenitore con una capacità di almeno 500 mL sotto l'ugello per raccogliere l'acqua. Fare attenzione al vapore per evitare il rischio di ustioni.

**Note importanti:**

- Una volta completata la calibrazione, la macchina è pronta per il normale utilizzo.
- Prima di eseguire questa calibrazione, accertarsi che la caraffa dell'acqua sia piena (la spia di produzione dell'acqua deve essere spenta).
- Durante il processo di calibrazione, dall'ugello uscirà acqua bollente e potrebbe verificarsi un'espulsione di vapore. Fare attenzione per evitare ustioni.

# 6 Istruzioni per l'uso

## 6.1 Produzione di cubetti di ghiaccio e acqua refrigerata

Nota: attivando la produzione di cubetti di ghiaccio, si attiva anche la produzione di acqua refrigerata.

### A. Attivare la produzione di cubetti di ghiaccio e acqua refrigerata

Tenere premuto il tasto "Ice cube" per 3 secondi. I simboli "" e "" lampeggiano a conferma dell'attivazione della funzione.

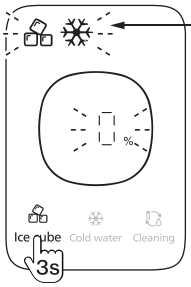


| Stato | | Significato |
|---|---|---|
| | Spento | La funzione di produzione del ghiaccio non è attivata. |
| | Lampeggiante | Produzione di ghiaccio in corso. |
| | Spento | La funzione di produzione di acqua refrigerata non è attivata. |
| | Spento | Produzione di acqua refrigerata in corso. |

### B. Cicli di produzione dei cubetti di ghiaccio

L'indicatore "%" mostra l'avanzamento di ciascun ciclo.
Quando raggiunge il 100%, un ciclo di produzione dei cubetti di ghiaccio è stato completato.

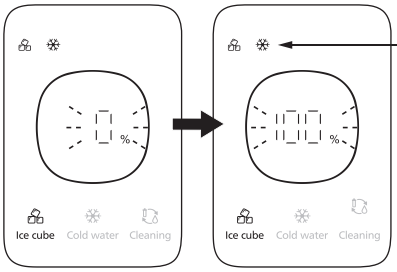


| Stato | | Significato |
|---|---|---|
| | Spia lampeggiante | Ciclo di produzione di cubetti di ghiaccio in corso. |
| | Spia fissa | Il contenitore del ghiaccio è al massimo della capacità. Ciclo di produzione dei cubetti di ghiaccio completato. |
| | Spia lampeggiante | Processo di raffreddamento dell'acqua in corso. |
| | Spia fissa | L'acqua nel serbatoio dell'acqua refrigerata ha raggiunto i 5 °C. Funzione di raffreddamento in pausa. |

## C. Riavvio automatico dei cicli di produzione dei cubetti di ghiaccio

- Quando si estraggono cubetti di ghiaccio o si eroga acqua refrigerata, l'apparecchio riempie automaticamente il contenitore del ghiaccio e/o il serbatoio dell'acqua refrigerata.
- L'indicatore "" o "" lampeggia durante il riempimento.
- Attendere che l'indicatore rimanga acceso fisso, a indicare che i cubetti di ghiaccio o l'acqua refrigerata sono di nuovo pronti.

**Nota importante:**

- Per garantire l'efficienza, si sconsiglia di estrarre i cubetti di ghiaccio o l'acqua refrigerata durante il processo di produzione del ghiaccio.
- Il primo ciclo di produzione del ghiaccio dura circa 70-110 minuti, a seconda della temperatura ambiente.
- La velocità di produzione dell'acqua refrigerata dipende dalla temperatura dell'acqua di rubinetto.

## D. Estrazione dei cubetti di ghiaccio

1. Attendere che la spia "" si accenda, quindi estrarre il contenitore del ghiaccio lateralmente.

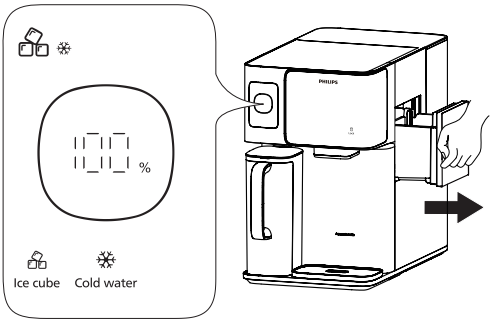


2. Estrarre i cubetti di ghiaccio necessari, quindi riporre rapidamente il contenitore del ghiaccio nella macchina.

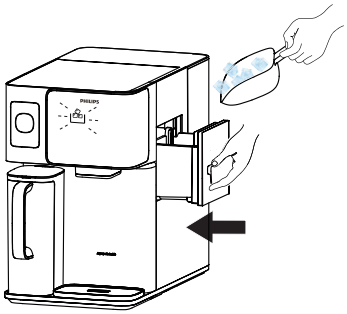

**Promemoria:**

Se il contenitore del ghiaccio non viene riposto per molto tempo, il prodotto emette tre segnali acustici e la funzione di produzione dei cubetti di ghiaccio viene messa in pausa.

**Nota importante:**

- Fare attenzione a non sporcare il contenitore del ghiaccio e a non metterci dentro altri alimenti.
- Riporre sempre tempestivamente il contenitore del ghiaccio per mantenere la temperatura fredda.
- Se il contenitore del ghiaccio rimane estratto per troppo tempo, potrebbe verificarsi un ritardo prima del riavvio della funzione di produzione del ghiaccio, il che è normale.

## E. Estrazione di acqua refrigerata

1. Attendere l'accensione di "❄" e premere brevemente "Cold".

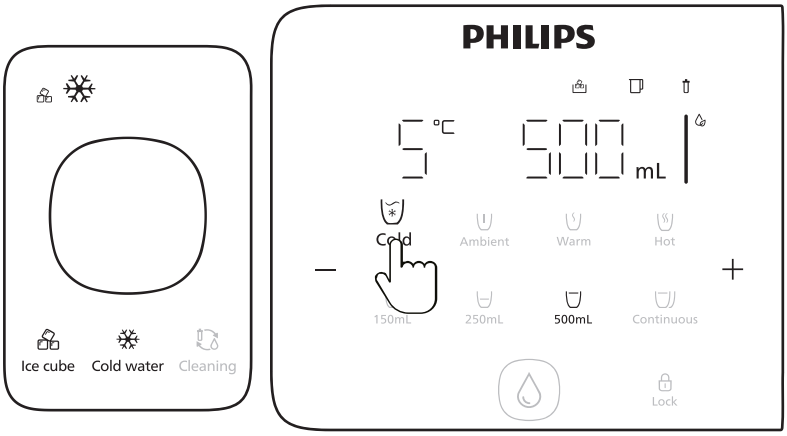


2. Scegliere il volume d'acqua e premere "💧" per erogare l'acqua refrigerata.

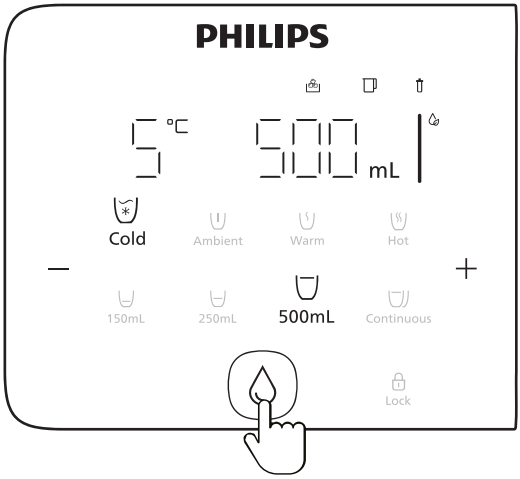


**Nota importante:**

La temperatura minima dell'acqua refrigerata è di 5 °C. Se "❄" lampeggia, la procedura di refrigerazione dell'acqua è ancora in corso. Erogando acqua refrigerata in questo momento si otterrà una temperatura superiore a 5 °C.

## Come interrompere la produzione di cubetti di ghiaccio e acqua refrigerata:

Quando si disattiva la funzione di produzione del ghiaccio, l'apparecchio smette di produrre cubetti di ghiaccio e acqua refrigerata.

Attenersi alle seguenti istruzioni per svuotare completamente il serbatoio dell'acqua refrigerata e il contenitore del ghiaccio al fine di evitare la formazione di batteri.

**1. Svuotare il serbatoio di raffreddamento e il contenitore del ghiaccio:**

- Posizionare un contenitore grande sotto l'uscita dell'acqua. Tenere premuto "Ice cube" per alcuni secondi fino a quando "" e "" iniziano a lampeggiare. Quindi premere brevemente "" per avviare lo scaricamento dell'acqua. Attendere che l'avanzamento raggiunga il 100%.

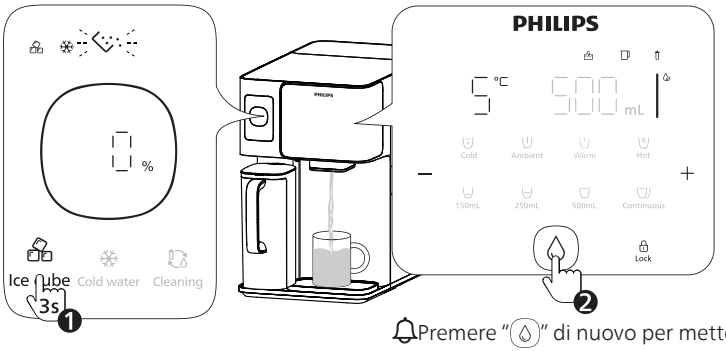


Premere "" di nuovo per mettere in pausa

- Durante lo svuotamento dell'acqua, estrarre il contenitore del ghiaccio e rimuovere i cubetti di ghiaccio.

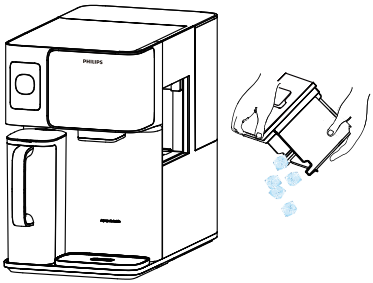

**2. Pulire il contenitore del ghiaccio:** pulire il contenitore del ghiaccio con un panno pulito, quindi riporlo.

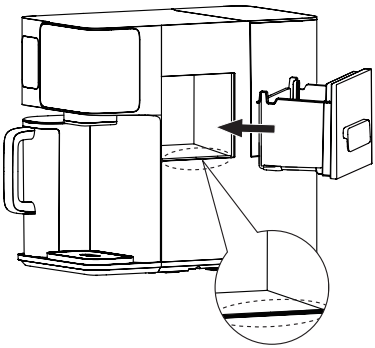

**3. Conferma del completamento:** quando la procedura di svuotamento raggiunge il 100%, "", "", "" si spengono e la funzione di produzione di cubetti di ghiaccio viene disattivata.

**Nota importante:**

- Uscire dalla procedura di svuotamento: se si desidera interrompere la procedura di svuotamento, tenere premuto " Ice cube " per 3 secondi. A quel punto, la funzione di produzione del ghiaccio riprenderà.
- Non staccare la spina: evitare di staccare la spina durante lo svuotamento. In caso contrario, lo svuotamento si interrompe e la produzione di ghiaccio riprende quando l'apparecchio viene riacceso.
- Suono normale: durante la procedura di svuotamento si sentirà un suono, il che è normale. Il suono si interrompe quando lo svuotamento raggiunge il 100%.

# Utilizzo della funzione di refrigerazione dell’acqua

Quando la funzione di refrigerazione dell’acqua è attiva, l’apparecchio produce solo acqua fredda e non cubetti di ghiaccio.

## Come avviare la produzione di acqua refrigerata (senza cubetti di ghiaccio)

**1. Attivare la funzione di refrigerazione dell’acqua:** tenere premuto “Cold water” per 3 secondi finché “❄” inizia a lampeggiare. Ciò significa che la funzione di refrigerazione dell’acqua è ora attiva.

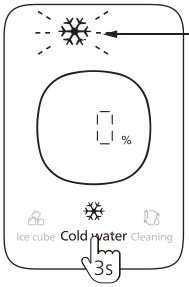


| Stato | | Significato |
|---|---|---|
| ❄ | Spento | La funzione di produzione dell’acqua refrigerata non è attivata |
| | Lampeg-giante | Produzione di acqua refrigerata in corso |

**2. Acqua refrigerata pronta:** quando l’avanzamento raggiunge il 100%, l’acqua refrigerata è pronta.

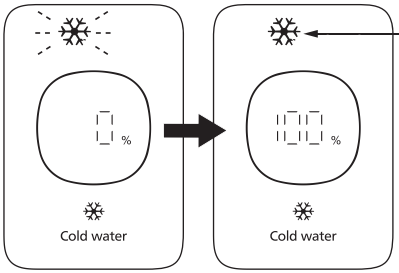


| Stato | | Significato |
|---|---|---|
| ❄ | Spia spenta | La funzione di produzione dell’acqua refrigerata non è attivata |
| | Spia lampeggiante | Produzione di acqua refrigerata in corso |
| | Spia fissa | L’acqua nel serbatoio dell’acqua refrigerata ha raggiunto i 5 °C. Funzione di refrigerazione in pausa |

🔔 Fare riferimento alla spia di stato per conoscere lo stato di refrigerazione dell’acqua.

## Estrazione di acqua refrigerata

1. Attendere l'accensione di "❄" e premere brevemente "Cold".

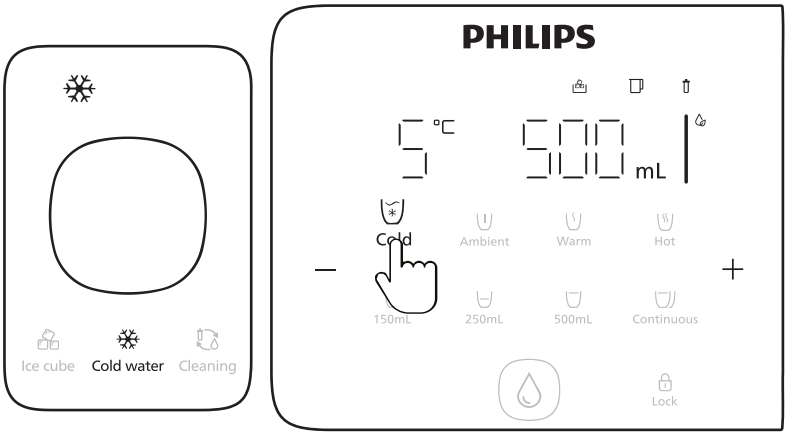


2. Scegliere il volume d'acqua e premere "💧" per erogare l'acqua refrigerata.

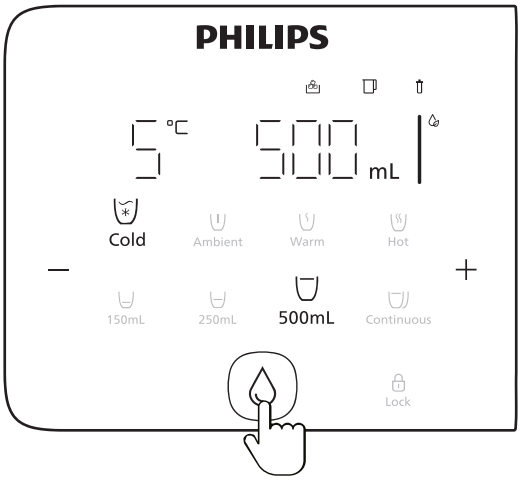


**Nota importante:**

- La temperatura minima dell'acqua refrigerata è di 5 °C. Se "❄" lampeggia, la procedura di refrigerazione dell'acqua è ancora in corso. Erogando acqua refrigerata in questo momento si otterrà una temperatura superiore a 5 °C.
- Una volta completata la refrigerazione, se si eroga acqua refrigerata la macchina riempirà automaticamente il serbatoio. "❄" lampeggia durante il riempimento. Attendere che la spia rimanga accesa fissa, il che significa che l'acqua refrigerata è di nuovo pronta.

## Interrompere la produzione di acqua refrigerata

Quando si disattiva la funzione di refrigerazione, l'apparecchio smette di produrre acqua refrigerata.

Attenersi alle seguenti istruzioni per svuotare completamente il serbatoio dell'acqua refrigerata e il contenitore del ghiaccio al fine di evitare la formazione di batteri.

**1. Svuotare il serbatoio di raffreddamento:**

- Posizionare un contenitore grande sotto l'uscita dell'acqua. Tenere premuto "Cold water" per 3 secondi fino a quando "" e "" iniziano a lampeggiare. Quindi premere brevemente "" per avviare lo scaricamento dell'acqua. Attendere che l'avanzamento raggiunga il 100%.

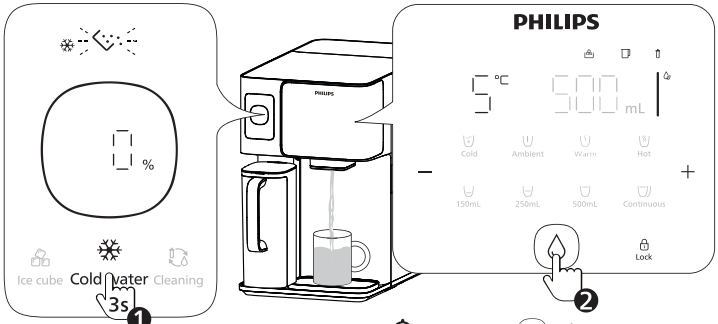


Premere "" di nuovo per mettere in pausa

- Quando la procedura di svuotamento raggiunge il 100%, "" si spegne e la funzione di refrigerazione dell'acqua viene disattivata.

**Nota importante:**

- Uscire dalla procedura di svuotamento: se si desidera interrompere la procedura di svuotamento, tenere premuto "Cold water" per 3 secondi. A quel punto, la funzione di produzione del ghiaccio riprenderà.
- Non staccare la spina: evitare di staccare la spina durante lo svuotamento. In caso contrario, lo svuotamento si interrompe e la produzione di ghiaccio riprende quando l'apparecchio viene riacceso.
- Suono normale: durante la procedura di svuotamento si sentirà un suono, il che è normale. Il suono si interrompe quando lo svuotamento raggiunge il 100%.

# 6.3 Produzione di acqua a temperatura ambiente, calda e bollente

## Scegliere la temperatura e il volume preferiti

**1. Sbloccare l'apparecchio:** premere " Lock " per sbloccare.

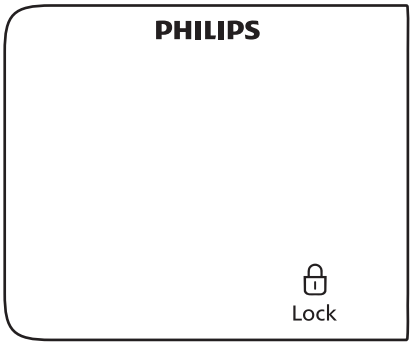


**2. Regolare la temperatura dell'acqua:**

- Premere " Ambient " per selezionare l'acqua a temperatura ambiente;
- Premere ripetutamente " Warm " per scegliere una temperatura compresa tra 45 e 55 °C;
- Premere ripetutamente "Hot" per scegliere una temperatura compresa tra 85 e 100 °C.

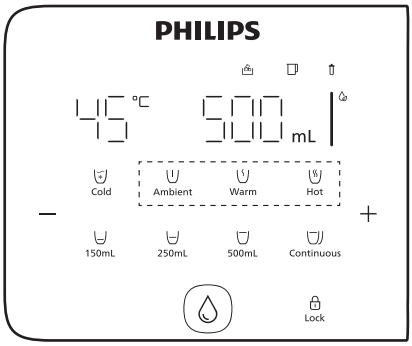


**3. Impostare altre opzioni di temperatura:**

- Selezionare un tasto temperatura, quindi premere "–" o "+" per aumentare o diminuire la temperatura.

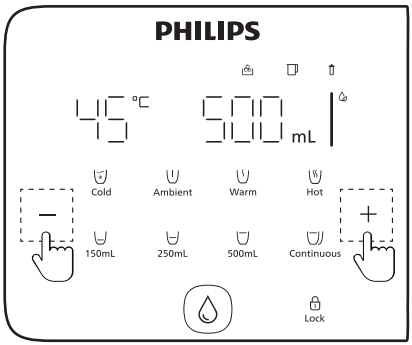

**4. Regolare il volume dell'acqua:**

- Premere "150mL" per alternare 150 e 120 mL.
- Premere "250mL" per alternare 250 e 350 mL.
- Premere "500mL" per selezionare 500 mL.
- Premere "Continuous" per un'erogazione continua dell'acqua.

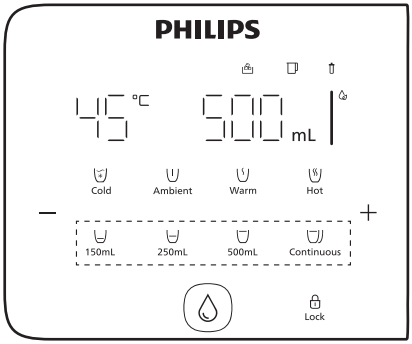


**5. Impostare altre opzioni per il volume dell'acqua:**

- Tenere premuto "–" o "+" per aumentare o diminuire il volume dell'acqua.

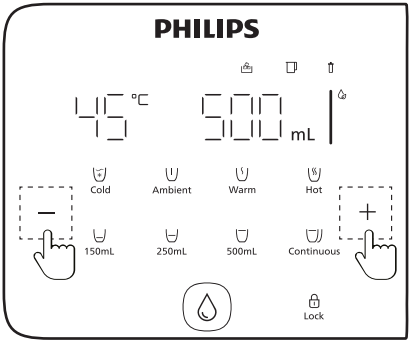


- Premere "Lock" e "" per erogare acqua bollente. Premere di nuovo o premere qualsiasi altro tasto per interrompere.
- L'acqua a temperatura ambiente può essere erogata direttamente senza premere "Lock".

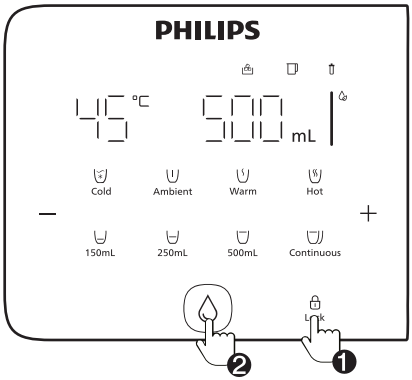


**Nota importante:**

- Premere il tasto "Lock" per 3 secondi per attivare/disattivare il blocco di sicurezza.
- Tenere premuti i tasti "Hot" e "500mL" per 3 secondi per disattivare/attivare il segnale acustico.

# 6.4 Cambio e riempimento dell’acqua non filtrata

## Promemoria per il cambio dell’acqua:

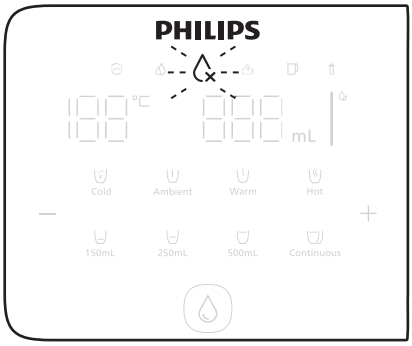


L’apparecchio richiede di cambiare l’acqua quando:

- Il serbatoio dell’acqua di rubinetto non è stato riempito nelle ultime 48 ore.
- Il valore TDS dell’acqua di rubinetto è elevato.
- Il livello di qualità dell’acqua nel serbatoio dell’acqua di rubinetto è basso.

## Procedura per il cambio dell’acqua:

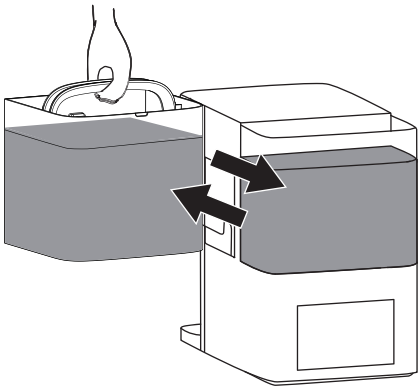

1. Aprire il coperchio del serbatoio dell’acqua di rubinetto.
2. Estrarre il serbatoio ed eliminare l’acqua residua.
3. Riempire il serbatoio con acqua di rubinetto fresca e reinserirlo nell’apparecchio, assicurandosi che il coperchio sia ben chiuso.

**Nota importante:**

Svuotare sempre il serbatoio prima di aggiungere acqua fresca.

# 7 Manutenzione giornaliera

## Pulizia delle condutture dell'acqua

### Promemoria per il cambio dell'acqua:

L'apparecchio chiederà di pulire le condutture dell'acqua quando:

- Il prodotto non è stato utilizzato per più di una settimana o è stato utilizzato in modo continuativo per un mese
- Si torna a utilizzare l'erogatore dopo un lungo periodo di inutilizzo.

### Procedura per la pulizia delle condutture dell'acqua:

**1. Preparazione alla pulizia:**

Riempire il serbatoio dell'acqua di rubinetto con acqua di rubinetto, reinserirlo nella macchina e chiuderlo correttamente con il coperchio.

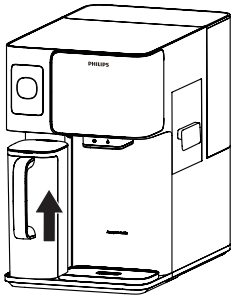


- Attendere che la caraffa dell'acqua filtrata sia piena e che la spia "💧" si spenga. La funzione di pulizia non si avvierà fino a quando questo non avviene.

**2. Predisposizione per la pulizia:**

- Posizionare un contenitore (di almeno 2 litri) sotto l'uscita dell'acqua. Premere brevemente i pulsanti "Cleaning", poi "Lock" e "" per avviare il processo di pulizia.

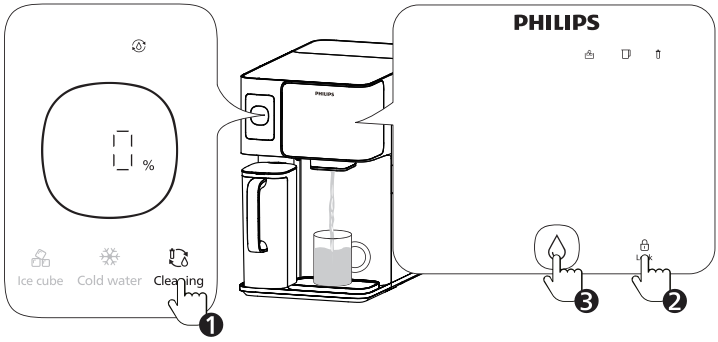


- Durante la pulizia, premere brevemente "" per mettere in pausa. Per uscire dal processo di pulizia, premere di nuovo brevemente il tasto "Cleaning".

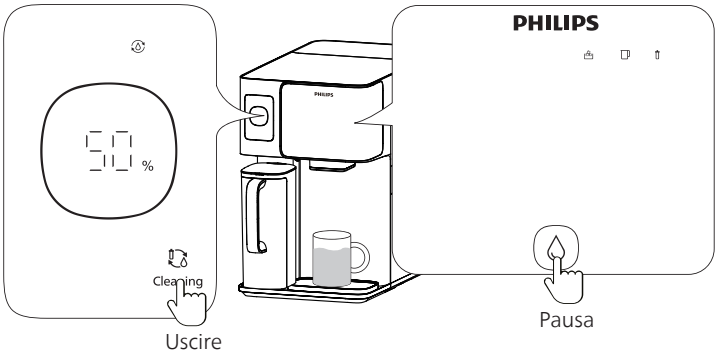

**3. Completamento della pulizia:** quando l'indicatore "100%" lampeggia, il processo di pulizia è terminato.

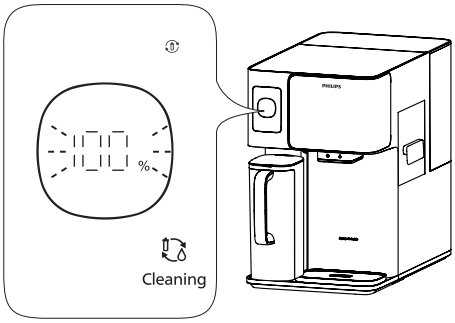


**Nota importante:**

- Se la produzione di cubetti di ghiaccio/acqua fredda è disattivata: l'apparecchio eroga 1000 mL di acqua (a temperatura ambiente e bollente) per il risciacquo della conduttura dell'acqua calda.
- Se la produzione di cubetti di ghiaccio/acqua fredda è attiva: l'apparecchio eroga 2000 mL di acqua (a temperatura ambiente e bollente) per il risciacquo sia delle condutture dell'acqua fredda e che di quella calda.

## Pulizia del serbatoio dell'acqua di rubinetto e della caraffa dell'acqua filtrata:

Se sul fondo del serbatoio dell'acqua di rubinetto o della caraffa dell'acqua filtrata si notano impurità visibili, sciacquare con acqua e pulire con una spazzola.
Si consiglia di pulire sua il serbatoio dell'acqua di rubinetto che la caraffa dell'acqua filtrata con una spazzola almeno una volta alla settimana.

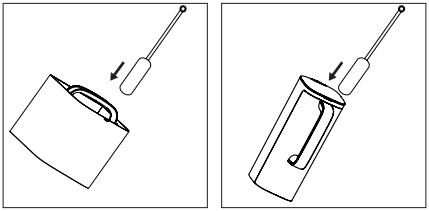

**Nota importante:**

Non lavare il serbatoio dell'acqua di rubinetto o la caraffa dell'acqua filtrata in lavastoviglie.

* La spazzola per la pulizia va acquistata separatamente.

# Decalcificazione del serbatoio dell'acqua di rubinetto

## Procedura di decalcificazione:

**1. Svuotare il serbatoio dell'acqua di rubinetto:** rimuovere e svuotare il serbatoio dell'acqua di rubinetto.

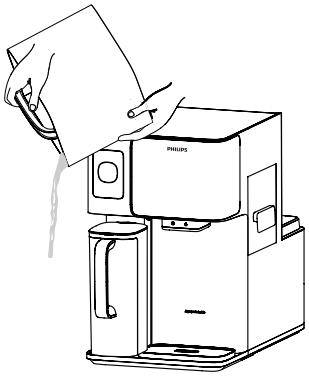

**2. Preparare la soluzione detergente:** Riempire il serbatoio dell'acqua di rubinetto fino a metà e aggiungere 30 g di acido citrico*. Mescolare brevemente, quindi lasciare in ammollo per 2 ore.

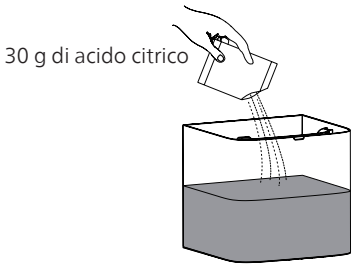


**Nota importante:**

Non riporre il serbatoio dell'acqua di rubinetto nel distributore durante questo periodo.

3. **Risciacquare e riempire:** dopo 2 ore, eliminare la soluzione di acido citrico. Pulire l'intero serbatoio con acqua di rubinetto, avendo cura di risciacquarlo accuratamente. Riempire il serbatoio con acqua di rubinetto fresca e reinserirlo nel distributore.

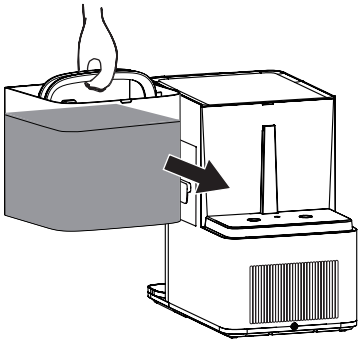

* L'acido citrico va acquistato separatamente.

## Conservazione della cartuccia filtrante (prima di un inutilizzo di almeno 7 giorni)

Se il sistema non verrà utilizzato per almeno 7 giorni, attenersi alla seguente procedura:

1. Svuotare il serbatoio e la caraffa: svuotare completamente il serbatoio dell'acqua di rubinetto e la caraffa dell'acqua filtrata.
2. Scollegare l'alimentazione: scollegare l'apparecchio dalla fonte di alimentazione.
3. Conservare l'elemento filtrante: chiudere ermeticamente l'elemento filtrante e riporlo nello scomparto fresco del frigorifero (temperatura compresa tra 2 e 5 °C).

**Nota importante:**

- Non conservare il filtro nel congelatore.
- Risciacquare prima dell'uso: quando si torna a utilizzare l'apparecchio, seguire la procedura di risciacquo per prepararla all'uso.

# Sostituzione del filtro

## Linee guida per la sostituzione del filtro

Sostituire la cartuccia filtrante quando l'indicatore "⇧" lampeggia sul pannello del display o in base al ciclo consigliato.

| Nome | Modello | Ciclo di sostituzione suggerito |
|---|---|---|
| Filtro a osmosi inversa **Aquaporin Inside®** | ADD583 | 1 anno |

❗ Per la sostituzione utilizzare solo una cartuccia filtrante originale Philips.

## Procedura di sostituzione del filtro:

1. Spegnere l'apparecchio e rimuovere il serbatoio dell'acqua.

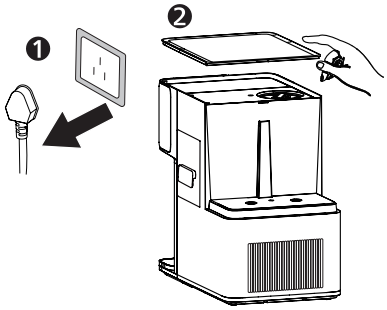


2. Utilizzando la chiave del filtro (in dotazione con il filtro di ricambio), ruotare il vecchio filtro in senso antiorario fino alla posizione "🔓" e rimuoverlo.

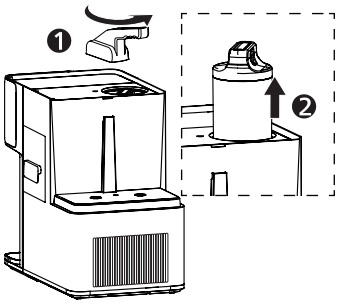

3. Inserire il nuovo filtro nel supporto e ruotarlo in senso orario fino a "". Riposizionare il serbatoio dell'acqua e accendere l'apparecchio.

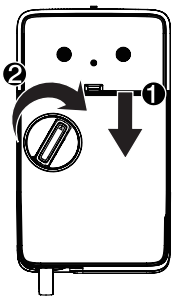


4. Azzerare l'indicatore del filtro tenendo premuto i pulsanti " 250mL " e " 500mL " per 3 secondi fino a quando "" diventa bianco.

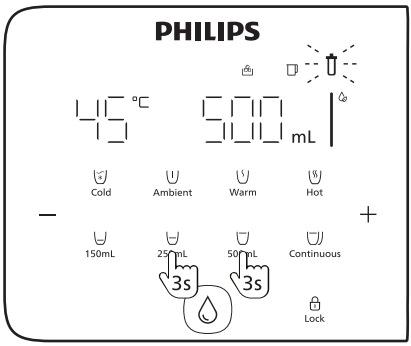


**Nota importante:**

- Non conservare il filtro nel congelatore.
- Risciacquare prima dell'uso: quando si torna a utilizzare l'apparecchio, seguire la procedura di risciacquo per prepararla all'uso.

# 8 Risoluzione dei problemi

| Errore | Cause | Soluzioni |
|---|---|---|
| E01: Non è possibile erogare acqua calda. | La temperatura dell'acqua di rubinetto supera i 38 °C. | Assicurarsi che la temperatura dell'acqua di rubinetto non superi i 38 °C. |
| E02: Non è possibile erogare acqua calda. | Allarme di anomalia dalla sonda della temperatura dell'acqua in uscita. | Al termine del filtraggio, erogare 500 mL di acqua a temperatura ambiente e riprovare a erogare l'acqua calda. Si prega di contattare il servizio clienti se il problema non può essere risolto. |
| E04: Non è possibile erogare acqua calda. | Allarme di riscaldamento anomalo. | Al termine del filtraggio, erogare 500 mL di acqua a temperatura ambiente e riprovare a erogare l'acqua calda. Si prega di contattare il servizio clienti se il problema non può essere risolto. |
| E06: Il prodotto non è in grado di filtrare ed erogare l'acqua normalmente. | Allarme di filtraggio anomalo dell'acqua. Filtro non installato correttamente o intasato. | Controllare se il filtro è installato correttamente o se è intasato. Se è intasato, sostituire il filtro. |
| EU: Anomalia di comunicazione del prodotto. | Segnale di comunicazione anomala all'interno della scheda elettronica di controllo del prodotto. | Spegnere l'apparecchio per 1-2 minuti, quindi riaccenderlo. |
| Non è possibile erogare acqua. | La caraffa dell'acqua filtrata è vuota. | Se "△" lampeggia, attendere che il lampeggiamento si interrompa prima di erogare l'acqua normalmente. |
| | La caraffa dell'acqua filtrata non è stata installata correttamente. | Controllare che la caraffa dell'acqua filtrata sia installata correttamente. |
| | Il serbatoio dell'acqua di rubinetto non è installato correttamente. | Controllare che il serbatoio dell'acqua di rubinetto sia installato correttamente. |
| Non è possibile filtrare l'acqua. | Il serbatoio dell'acqua di rubinetto è in esaurimento e "△×" lampeggia in rosso. | Svuotare completamente il serbatoio dell'acqua di rubinetto e riempirlo di nuovo. |
| | La caraffa dell'acqua filtrata non è stata installata correttamente. | Controllare che la caraffa dell'acqua filtrata sia installata correttamente. |
| | Il serbatoio dell'acqua di rubinetto non è installato correttamente. | Controllare che il serbatoio dell'acqua di rubinetto sia installato correttamente. |

| Errore | Cause | Soluzioni |
|---|---|---|
| Perdite d'acqua. | L'acqua trabocca dalla vaschetta raccogligocce. | Svuotare la vaschetta raccogligocce. |
| | La valvola di tenuta sul fondo del serbatoio dell'acqua di rubinetto è bloccata. | Tenere premuta la valvola di tenuta con un dito per rimuovere l'ostruzione. |
| | La caraffa dell'acqua filtrata non è stata installata correttamente. | Assicurarsi che la caraffa dell'acqua filtrata o il serbatoio dell'acqua di rubinetto siano installati correttamente. |
| L'acqua ha un sapore strano. | Il distributore è nuovo e non è stato pulito. | Seguire le procedure di pulizia per il primo utilizzo. |
| | La cartuccia filtrante non è stata sostituita come richiesto. | Sostituire la cartuccia filtrante. |
| Perdita di elettricità. | La messa a terra non è adeguata e il cavo di alimentazione è danneggiato. | È necessario utilizzare una spina tripolare con messa a terra in condizioni ottimali. Si prega di contattare il servizio clienti. |
| I tasti o il display non rispondono. | Malfunzionamento del sistema o danno all'apparecchio. | Spegnere l'apparecchio per 1-2 minuti, quindi riaccenderlo. |

# 9 Contenuto della confezione

| | |
|---|---|
| Distributore (con 1 filtro all'interno) | 1 |
| Vaschetta raccogligocce | 1 |
| Caraffa dell'acqua filtrata | 1 |
| Manuale d'uso | 1 |
| Guida rapida | 1 |
| Guida di sostituzione del filtro | 1 |
| Istruzioni per il disimballaggio | 1 |

# 10 Garanzia e assistenza

Per informazioni o in caso di domande, visitare www.philips.com/support o contattare il centro assistenza clienti nel proprio paese/regione. Se nel proprio paese/regione non esiste un centro assistenza clienti, contattare il distributore locale.

Fino a due anni dalla data di acquisto sarà assicurato un servizio in garanzia gratuito per qualsiasi danno causato da problemi del processo di fabbricazione o per danni ai componenti in condizioni di normale uso, come confermato dal nostro personale del servizio di manutenzione.

Il servizio in garanzia esclude i materiali di consumo sostituiti di frequente, le apparecchiature ausiliarie, i costi di spedizione e il servizio a domicilio. Sarà necessario esibire una prova dell'acquisto al personale al momento dell'assistenza.

# INHOUD


| | | |
|---|---|---|
| 1 | Belangrijke veiligheidsinformatie | 306 |
| 2 | Productspecificaties | 310 |
| 3 | Productoverzicht | 311 |
| 4 | Bedieningspaneel (statusindicatoren) | 312 |
| 5 | Installatie van het product | 314 |
| 6 | Gebruiksinstructies | 321 |
| 7 | Dagelijks onderhoud | 333 |
| 8 | Problemen oplossen | 340 |
| 9 | Paklijst | 342 |
| 10 | Garantie en ondersteuning | 342 |

# 1 Belangrijke veiligheidsinformatie

Houd u aan de volgende veiligheidsinstructies om een juist gebruik te garanderen en ongevallen of letsel te voorkomen. Alle veiligheidsmaatregelen zijn bedoeld om uw ervaring te verbeteren en de levensduur van de machine te verlengen.

- **Alleen geautoriseerde accessoires:** Gebruik alleen accessoires die door de fabrikant zijn goedgekeurd. Bij gebruik van niet-goedgekeurde accessoires vervalt de garantie en kunnen er defecten optreden.
- **Inspectie na het uitpakken:** Inspecteer de machine zorgvuldig op eventuele schade en controleer of alle accessoires inbegrepen zijn.
- **Waarschuwing voor plastic zakken:** Houd plastic zakken buiten het bereik van baby's en kinderen om verstikkingsgevaar te voorkomen.
- **Waterkwaliteitsvereisten:** Gebruik alleen gemeentelijk leidingwater voor deze machine om optimale prestaties te behouden .
- **Vermijd onbekende stoffen:** Giet geen onbekende vloeistoffen, niet-gemeentelijk water of vreemde voorwerpen in de tank voor ruw water of de kan met gefilterd water.
- **Vul niet te veel water:** Vul de watertank niet tot boven het maximumniveau om te voorkomen dat het water overloopt via de afvoer.
- **Ga voorzichtig om met dit product:** Behandel het apparaat altijd voorzichtig om te voorkomen dat het per ongeluk valt, wat letsel of schade kan veroorzaken.
- **Bewaar dit product buiten het bereik van kinderen en huisdieren:** Plaats het apparaat op een plek die ontoegankelijk is voor kinderen en huisdieren.
- **Gebruik onder toezicht:** Kinderen en personen met beperkte vaardigheden om machines te bedienen, mogen de machine alleen gebruiken onder toezicht van een volwassene.
- **Juiste plaatsing:** Plaats het apparaat in een koele, droge ruimte binnenshuis en uit de buurt van direct zonlicht, verwarmingsapparatuur of ruimtes met hoge temperaturen.
- **Vermijd brandbare gassen:** Plaats het apparaat niet op plaatsen waar brandbare gassen kunnen lekken of waar dat waarschijnlijk is.
- **Elektrische veiligheid:** Steek de stekker nooit in het stopcontact en trek deze nooit met natte handen uit het stopcontact om elektrische schokken te voorkomen.
- **Niet wijzigen of overbelasten:** Het is niet toegestaan om het apparaat te demonteren, aan te passen of zware voorwerpen op het apparaat te plaatsen, aangezien dit de waterzuiveraar kan beschadigen.

- **Langdurig niet-gebruik:** Als het apparaat gedurende langere tijd niet gebruikt wordt, moet u de stekker uit het stopcontact halen en zowel de tank voor het leidingwater als de kan met gefilterd water legen.
- **Richtlijnen voor temperatuur:** De machine werkt effectief met temperaturen van het inlaatwater tussen 5-38°C. Temperaturen boven 38°C kunnen het filter beschadigen, terwijl temperaturen onder 5°C bevriezing en schade aan onderdelen kunnen veroorzaken.
- **Alleen voor gebruik binnenshuis:** Dit apparaat is alleen bedoeld voor gebruik binnenshuis en moet worden aangesloten op een goed geaard driepolig stopcontact.

## Richtlijnen voor gebruikersveiligheid en toegankelijkheid

- Dit apparaat mag niet gebruikt worden door personen (inclusief kinderen) met beperkte lichamelijke, zintuiglijke of geestelijke vermogens of met onvoldoende ervaring en kennis, tenzij ze onder toezicht staan van een verantwoordelijke.
- Kinderen van 8 jaar en ouder en kwetsbare personen mogen het apparaat alleen onder goed toezicht en met de juiste instructies gebruiken om een veilig gebruik te garanderen.
- Kinderen mogen niet met het apparaat spelen en het onderhoud mag niet zonder toezicht door kinderen worden uitgevoerd.

## Extra voorzorgsmaatregelen

- **Water vervangen:** Als het apparaat gedurende lange tijd niet is gebruikt of als u het apparaat voor de eerste keer gebruikt, moet u het water in de tank voor het leidingwater van 5L vervangen door vers water.
- **Gebruik geautoriseerde onderdelen:** Gebruik voor het filteronderhoud uitsluitend vervangings onderdelen die door Philips zijn goedgekeurd.
- **Instructies voor het reinigen:** Gebruik geen benzine of andere organische oplosmiddelen om de buitenkant van het apparaat te reinigen. Haal de stekker uit het stopcontact voordat u het apparaat reinigt en gebruik een vochtige doek om het oppervlak voorzichtig schoon te vegen.
- **Protocol voor storingen:** Als er een storing optreedt, moet u onmiddellijk de stekker uit het stopcontact halen en het apparaat niet meer gebruiken totdat de storing is verholpen.
- **Bijwerkingen van producten:** Er kunnen door upgrades kleine verschillen zijn tussen de handleiding en het daadwerkelijke product. Raadpleeg altijd het daadwerkelijke product voor de juiste informatie.
- **Waarschuwing voor heet water:** Als er eerst heet water wordt afgegeven en vervolgens omgevingswater of warm water, kan er nog steeds heet restwater uitkomen. Om verbranding te voorkomen, laat u het omgevingswater 10 seconden stromen voordat u het op de gewenste temperatuur doseert.

- **Kan met gefilterd water:** Als het apparaat langer dan 24 uur niet gebruikt is, is het raadzaam om de kan met gefilterd water te legen voordat u het apparaat weer gebruikt.
- **Veiligheid van de voedingskabel:** Als de voedingskabel beschadigd is, stop dan onmiddellijk met het gebruik van het apparaat. De voedingskabel mag alleen worden vervangen door bevoegde vakmensen om gevaren te voorkomen.
- **Ongeoorloofde reparaties:** Probeer het apparaat niet zelf te demonteren of te repareren. Reparaties mogen alleen worden uitgevoerd door bevoegd personeel om mogelijke gevaarlijke risico's te voorkomen.
- **Uitsluiting van aansprakelijkheid:** De fabrikant is niet verantwoordelijk voor eventuele gevolgen die voortvloeien uit het niet opvolgen van de veiligheidsmaatregelen die hierboven worden genoemd.

## Voor gebruik in residentiële en commerciële omgevingen

Dit apparaat is geschikt voor gebruik in:

- Keukenruimtes voor personeel in kantoren, winkels en soortgelijke omgevingen.
- Boerderijen, hotels, motels en andere residentiële omgevingen.
- Bed and breakfast -vestigingen.
- Catering en andere soortgelijke toepassingen buiten de detailhandel.

## Veiligheidswaarschuwingen en voorzorgsmaatregelen voor gebruik

- Voorkom dat u morst op de connector.
- Verkeerd gebruik kan leiden tot letsel; ga voorzichtig om met dit product.
- Oppervlakken van verwarmingselementen kunnen warmte vasthouden na gebruik.
- Gebruik alleen drinkbaar water.
- Houd ventilatieopeningen vrij en onbelemmerd.
- Gebruik geen niet-aanbevolen methoden voor snellere ontdooiing.
- Voorkom beschadiging van het koelmiddelcircuit (indien van toepassing).
- Gebruik geen elektrische apparaten in het voedselbewaarvak, tenzij aanbevolen door de fabrikant.
- Bewaar geen ontvlambare voorwerpen zoals spuitbussen in het apparaat.
- Plaats het apparaat zodanig dat de voedingskabel niet bekneld of beschadigd raakt.
- Plaats niet meerdere draagbare stopcontacten of voedingen achter het apparaat.

## Richtlijnen voor voedselveiligheid en reinigen

Om voedsel besmetting te voorkomen:

- Reinig regelmatig oppervlakken die in contact komen met voedsel en toegankelijke afvoersystemen.
- Als watertanks 48 uur niet gebruikt zijn, moet u deze reinigen; spoel het watersysteem door als het 5 dagen niet gebruikt is.
- Als het apparaat lange tijd leeg blijft, moet u het apparaat uitschakelen, reinigen en drogen om schimmel groei te voorkomen.



[symbool ISO 7010 W021 (2019-07)]

Waarschuwing: Brandgevaar / brandbare materialen

# Waarschuwing

Koelkasten bevatten koelmiddel en gassen in de isolatie. Koelmiddelen en gassen moeten vakkundig worden afgevoerd, omdat ze oogletsel of ontsteking kunnen veroorzaken. Controleer of de slangen van het koelmiddelcircuit niet beschadigd zijn voordat u ze op de juiste manier afvoert.

| | |
|---|---|
| 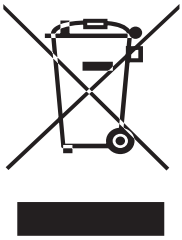 | Met dit merkteken wordt aangegeven dat dit product in de hele EU niet samen met ander huishoudelijk afval mag worden weggegooid. Om mogelijke schade aan het milieu of de volksgezondheid door ongecontroleerde afvalverwijdering te voorkomen, moet u het op verantwoorde wijze recyclen om duurzaam hergebruik van materiële hulpbronnen te bevorderen. Om uw gebruikte apparaat terug te sturen, gebruikt u de retour- en ophaalsystemen of neemt u contact op met de winkelier waar het product gekocht is. Zij kunnen dit product milieuvriendelijk recyclen. |

# 2 Productspecificaties

| | |
|---|---|
| Naam van het product | Philips Water Dispenser |
| Productmodel | ADD6922CG/90; ADD6922DG/90<br>ADD6922CG/97; ADD6922DG/79<br>ADD6922CG/10; ADD6922DG/10 |
| Nominale spanning | 220-240V |
| Nominale frequentie | 50-60Hz |
| Nominaal verwarmingsvermogen | 2050-2400W |
| Nominaal koelvermogen | 100W |
| Nominale koelstroom | 0.6A |
| Klimaatklasse | ST/N/SN/T |
| Koelmiddel | R600a, 21g |
| Nominale totale water productie | 2000L |
| Nominale water door stroming | 0,2L/min |
| Toepasselijke water bron | Gemeentelijk leiding water |
| Toepasselijke water temperatuur | 5-38°C |

# 3 Productoverzicht

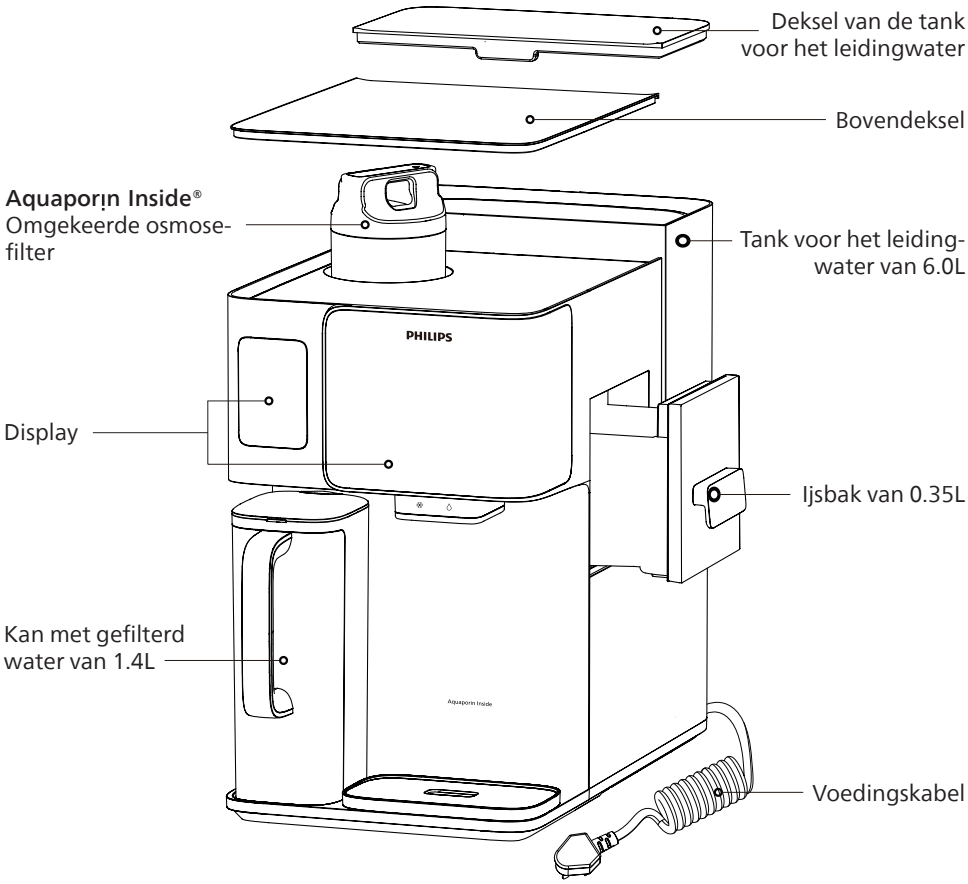

# 4 Bedieningspaneel (statusindicatoren)

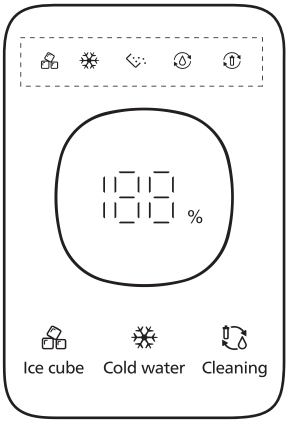





## 4.1 Statusindicatoren voor waterkoeling en het maken van ijs

| Stato | | Significato |
|---|---|---|
| | Knipperend | Het proces voor het maken van ijsblokjes is in uitvoering |
| | Constant licht | Het proces voor het maken van ijsblokjes is voltooid |
| | Knipperend | Het proces voor het maken van gekoeld water is in uitvoering |
| | Constant licht | Het proces voor het maken van gekoeld water is voltooid |
| | Knipperend | Het proces voor het legen van gekoeld water is in uitvoering |
| | Knipperend | Het proces voor het reinigen van de water-doorvoer is in uitvoering |
| | Knipperend | Het proces voor het spoelen van het filter is in uitvoering |

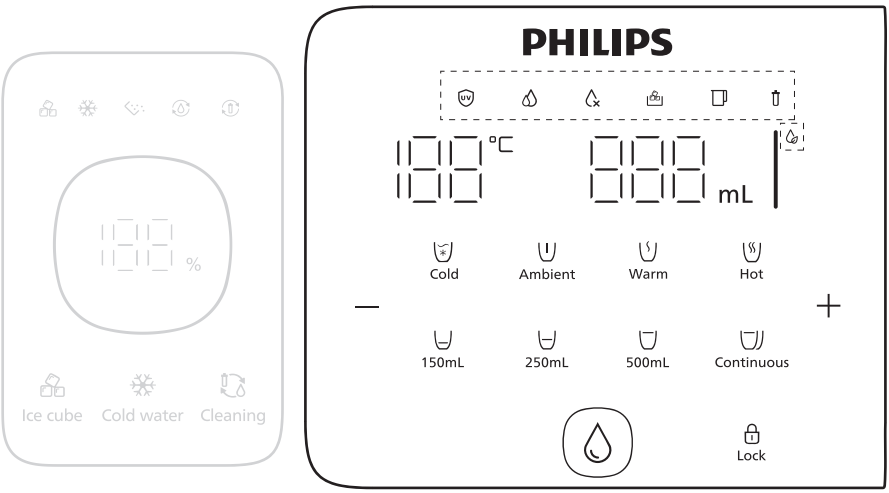


## 4.2 Statusindicatoren voor het filteren van water en de waterkwaliteit

| Status | | Betekenis |
|---|---|---|
| UV | Constant wit licht | Het proces voor UV-sterilisatie is in uitvoering |
| | Constant wit licht | Het proces voor het filteren is in uitvoering |
| | Wit knipperend licht | Het filterproces is nog in uitvoering, dus er zit nog niet genoeg water in de kan met gefilterd water om uit de waterafvoer te halen. |
| | Wit knipperend licht | Het leidingwater dat in de tank voor het leidingwater zit, is lange tijd niet vervangen. |
| | Rood knipperend licht | Er zit weinig leidingwater in de tank voor het leidingwater of de waterkwaliteit is slecht. Leeg het resterende water in de tank en vul deze opnieuw met vers leidingwater. |
| | * Het resterende water in de tank voor het leidingwater zal een mengsel zijn van OO-afvoerwater en vers leidingwater. De tank voor het leidingwater moet altijd volledig leeg zijn voordat u deze opnieuw vult met vers leidingwater. | |
| | Constant wit licht | De ijsbak is op de juiste plaats. |
| | Wit knipperend licht | De ijsbak is niet op de juiste plaats. Zet het op tijd terug nadat u het ijs eruit hebt gehaald. |
| | Constant wit licht | De kan met gefilterd water is op de juiste plaats. |
| | Wit knipperend licht | De kan met gefilterd water is niet op de juiste plaats. Zet het terug voordat u water afgeeft. |
| | Rood knipperend licht | De waterkwaliteit is laag en het wordt aanbevolen om het water in de kan met gefilterd water weg te gooien en opnieuw te filteren. |
| | Constant wit licht | Het filter gaat nog lang mee, gebruik het gerust. |
| | Rood knipperend licht | De levensduur van het filter is bijna verstreken. Het is noodzakelijk om onmiddellijk een vervangende filter te kopen. |
| | Constant rood licht | De levensduur van het filter is verstreken. Het is cruciaal om het filter onmiddellijk te vervangen. |
| | Wit licht | De waterkwaliteit is goed en het water is veilig om te drinken. |
| | Geel licht | Het wordt aanbevolen om het water in de kan met gefilterd water weg te gooien en het filterproces opnieuw uit te voeren. |

# 5 Installatie van het product

## Voorbereiding:

### Plaatsing van het product:

Plaats de dispenser op minstens 20 cm van de muur voor optimale koeling.

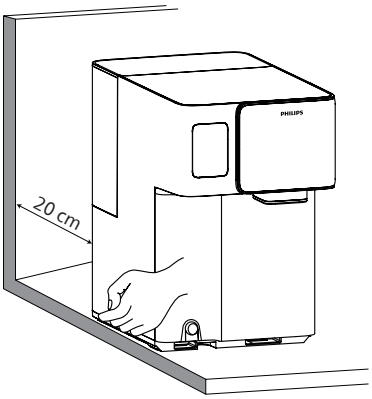


### De waterbak installeren:

1. Plaats de basis van de waterbak in de sleuf op het hoofdtoestel.

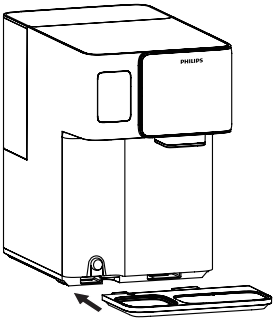

2. Breng de gesp van de bak op één lijn met de basis en druk stevig om de bak te plaatsen.

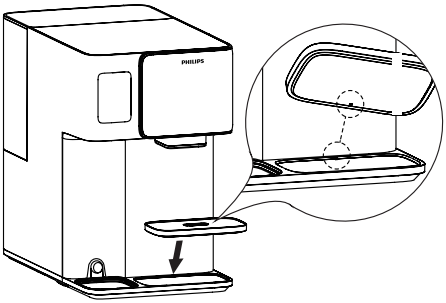

## De kan met gefilterd water installeren:

- **Breng de waterkan op één lijn:** Houd de kan met gefilterd water verticaal.
- **Plaats de kan:** Steek de kan voorzichtig in het hoofdonderdeel van het apparaat.
- **Zorg voor de juiste pasvorm:** Duw de kan helemaal naar binnen tot u voelt dat deze goed op zijn plaats zit.
- **Controleer op vlakke plaatsing:** Zorg ervoor dat de kan plat en correct in het apparaat wordt geplaatst, zonder spleten of kantelingen.

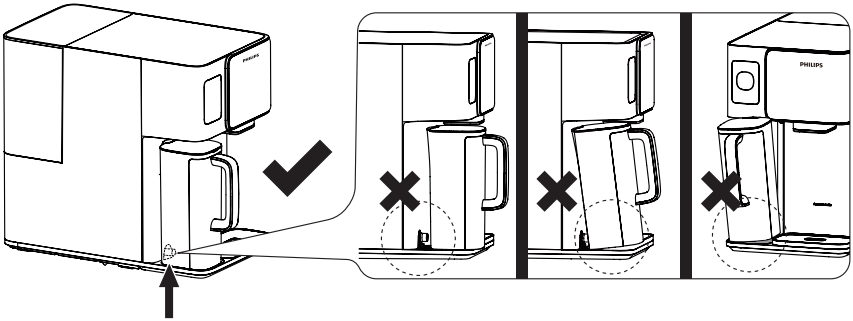

## Statuscontrole:

Nadat het apparaat is ingeschakeld en de kan met gefilterd water is geïnstalleerd, hoort u een "piep" en tegelijkertijd verandert de "□" van "-□-" in "□".

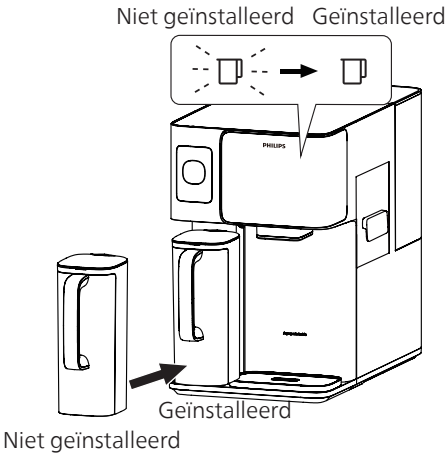

## Wacht 2 uur voordat u de koeling activeert

Voor optimale prestaties moet u het product minstens 2 uur aan laten staan voordat u de koelfunctie activeert. Aangezien het product een koelsysteem op basis van een compressor heeft, kan het tijdens het transport zijn verschoven, wat invloed kan hebben op de werking van het product als het geen tijd krijgt om tot rust te komen. De koelfunctie wordt ter bescherming van het systeem automatisch uitgeschakeld gedurende de eerste 2 uur na de eerste inschakeling. Tijdens deze rustperiode kunt u nog steeds normaal gebruik maken van andere functies van het product.

## Water spoelen (voor het eerste gebruik)

Volg voor optimale prestaties deze stappen voor het spoelen alvorens de dispenser voor het eerst te gebruiken of na het vervangen van het filter.

- Plaats het product op een plek uit de buurt van direct zonlicht om de groei van micro-organismen te voorkomen.

### Spoelproces:

**1. Vul de tank voor het leidingwater:**

- Open het deksel en verwijder de watertank uit de machine.
- Vul de tank met vers leidingwater en let erop dat u de maximale vulstreep niet overschrijdt.
- Plaats de watertank terug in de machine en zet het deksel stevig vast.

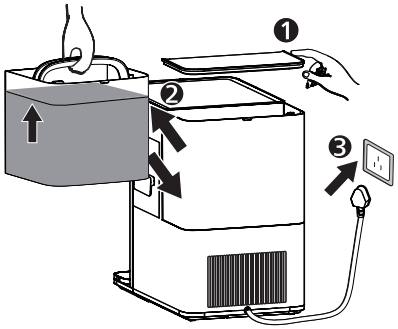

**2. Het spoelproces starten:**

- Nadat u de kan met gefilterd water in de machine hebt geplaatst, houdt u de knop "cleaning" gedurende 3 seconden ingedrukt.

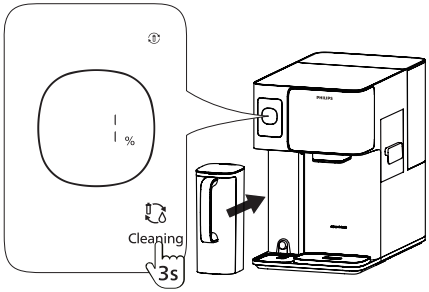


- Zodra u een "piep" hoort, begint het spoelproces.

**Belangrijk:**

Zorg ervoor dat de kan met gefilterd water goed in de gleuf zit. Als deze niet correct is geplaatst, kan dit leiden tot ineffectieve filtering van het water of lekkage.

- U hoort tijdens het proces, van 0% tot 60%, de percentage-indicator knipperen en u hoort 3 piepjes. Leeg nu de kan met gefilterd water.

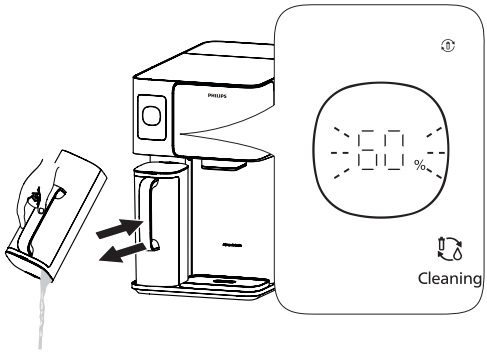

- Wanneer de "" indicator knippert en het product een "piep piep piep" geluid laat horen, leegt u het water uit de tank voor het leidingwater, vult u deze met leidingwater tot aan de maximale vulstreep en plaatst u de tank voor het leidingwater terug.

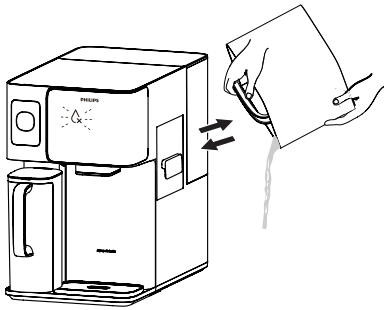

**Belangrijk:**

Voeg niet rechtstreeks water toe aan de tank voor het leidingwater, aangezien het apparaat anders niet herkent dat het water ververst is.

- Wanneer de voortgang "90%" bereikt en de indicator "" knippert, hoort u 3 pieptonen. U hoeft de kan met gefilterd water nu niet te legen. Plaats een bak met een volume van minstens 2 liter onder de waterafvoer en druk op "" .

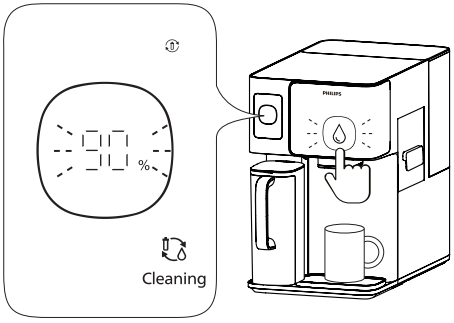


**Herinnering:**

Tijdens deze periode kunt u op "" drukken om de waterafgifte te pauzeren.

- Op het scherm wordt 100% weergegeven om aan te geven dat het spoelen is voltooid. U kunt het product nu gebruiken.

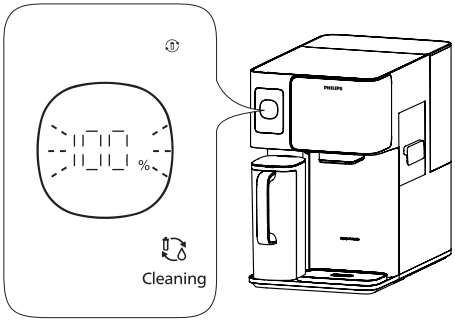


**Herinnering:**

Als u het spoelprogramma afsluit, zullen knipperen "(💧)" en "". Druk nu op "(💧)" om de koeltank te legen.

## Belangrijke opmerkingen voor het spoelen:

- Tijdens het spoelen mag de stroomtoevoer niet worden afgesloten of losgekoppeld.
- Als u geluiden hoort tijdens het spoelen, betekent dit dat de machine correct werkt. Het spoelproces stopt automatisch zodra het 100% bereikt.
- Als u het spoelproces wilt beëindigen, houdt u de reinigingsknop 3 seconden ingedrukt. Dit wordt echter niet aanbevolen.
- Het is mogelijk dat u tijdens de waterdosering tussen 90% en 100% een zuigend geluid hoort. Dit is normaal en niets om u zorgen over te maken.
- Als u merkt dat er water lekt, abnormale geluiden hoort, een brandlucht ruikt of rook ziet, moet u onmiddellijk de stroom uitschakelen en contact opnemen met de klantenservice.
- Als het water in de tank of kan troebel of melkachtig lijkt, wordt dit veroorzaakt door microbelletjes die door het filter worden gecreëerd. Dit is een normaal verschijnsel.
- Als u zwarte deeltjes opmerkt, dan zijn dit waarschijnlijk achtergebleven actieve koolresten van het filter. Ook dit is normaal.

# Kalibratie van het kookpunt

## Controleer en pas het lokale kookpunt aan:

Om overtollige stoom te voorkomen, moet u ervoor zorgen dat het lokale kookpunt goed gekalibreerd is. Dit is cruciaal om overmatige stoom tijdens het proces te voorkomen.

## Automatische kalibratie van het kookpunt:

- Wanneer u voor de eerste keer heet water (100°C) afneemt, zal de machine automatisch het kookpunt kalibreren.
- Het kalibratieproces duurt ongeveer 60 seconden.
- **Belangrijk:** Plaats tijdens het kalibreren een bak met een inhoud van minstens 500 ml onder het mondstuk om het water op te vangen. Wees voorzichtig met stoom om brandwonden te voorkomen.

**Belangrijke opmerkingen:**

- Zodra de kalibratie voltooid is, is de machine klaar voor normaal gebruik.
- Zorg ervoor dat de waterkan vol is voordat u deze kalibratie uitvoert (het lampje voor het maken van water moet uit zijn).
- Tijdens het kalibratieproces stroomt er gekookt water uit het mondstuk en kan er stoom vrijkomen. Wees voorzichtig om brandwonden te voorkomen.

# 6 Gebruiksinstructies

## 6.1 Productie van ijsblokjes en gekoeld water

Let op: Als de productie van ijsblokjes wordt geactiveerd, wordt ook de productie van gekoeld water geactiveerd.

### A. Activeer de productie van ijsblokjes en gekoeld water

Houd de knop " Ice cube " 3 seconden lang ingedrukt. De symbolen "" en "" knipperen om aan te geven dat de functie geactiveerd is.

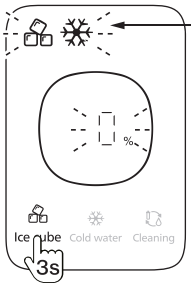


| Status | | Betekenis |
|---|---|---|
| | Uitschakelen | De functie voor het maken van ijs is niet geactiveerd. |
| | Knipperend | Het proces voor het maken van ijs is in uitvoering |
| | Uitschakelen | De functie voor het maken van gekoeld water is niet geactiveerd. |
| | Uitschakelen | Het proces voor het maken van gekoeld water is in uitvoering. |

### B. Productiecycli van ijsblokjes (batches)

De "%"-indicator toont de voortgang van elke partij.
Als de voortgang 100% bereikt, betekent dit dat één partij van ijsblokjes klaar is.

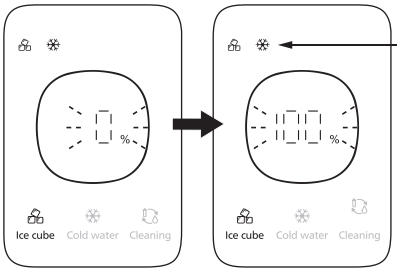


| Status | | Betekenis |
|---|---|---|
| | Knipperend licht | De cyclus voor het maken van ijsblokjes is in uitvoering. |
| | Constant licht | De ijsbak is op volle capaciteit. De cyclus voor het maken van ijsblokjes is voltooid. |
| | Knipperend licht | Het proces voor het koelen van water is in uitvoering. |
| | Constant licht | Het water in de koelwatertank heeft 5°C bereikt. De koelfunctie is gepauzeerd. |

## C. De cycli voor het maken van ijsblokjes automatisch herstarten

- Nadat de ijsblokjes zijn genomen of gekoeld water is afgegeven, zal de machine automatisch de ijsbak en/of de koelwatertank bijvullen.
- De indicator "" of "" knippert tijdens het bijvullen.
- Wacht tot de indicator constant blijft branden, wat betekent dat de ijsblokjes of het gekoelde water weer klaar zijn.

**Belangrijke opmerking:**

- Het wordt niet aanbevolen om ijsblokjes of gekoeld water te verwijderen tijdens het proces van het maken van ijs om de efficiëntie te garanderen.
- De eerste cyclus voor het maken van ijs duurt ongeveer 70-110 minuten, afhankelijk van de kamertemperatuur.
- De snelheid waarmee gekoeld water wordt gemaakt, hangt af van de temperatuur van het leidingwater.

## D. Ijsblokjes nemen

1. Wacht tot het lampje "" gaat branden en trek vervolgens de ijsbak van de zijkant eruit.

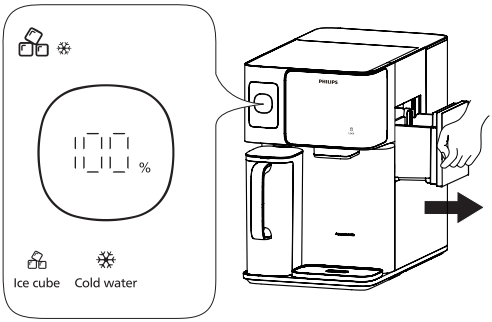


2. Haal de ijsblokjes die u nodig hebt eruit en plaats vervolgens de ijsbak snel terug in de machine.

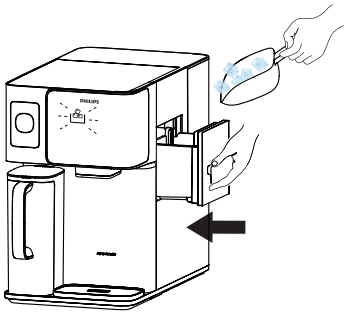

**Herinnering:**

Als de ijsbak gedurende lange tijd niet is teruggeplaatst, geeft het product drie “piep”-geluiden en wordt de functie voor het maken van ijsblokjes onderbroken.

**Belangrijke opmerking:**

- Let erop dat u de ijsbak niet vuil maakt en er geen ander voedsel in legt.
- Zet de ijsbak altijd onmiddellijk terug om de koude temperatuur te behouden.
- Als de ijsbak te lang buiten gebruik is, kan er een vertraging optreden voordat de functie voor het maken van ijs wordt hervat. Dit is normaal.

## E. Gekoeld water aftappen

1. Wacht tot "❄" brandt en druk kort op "Cold" .

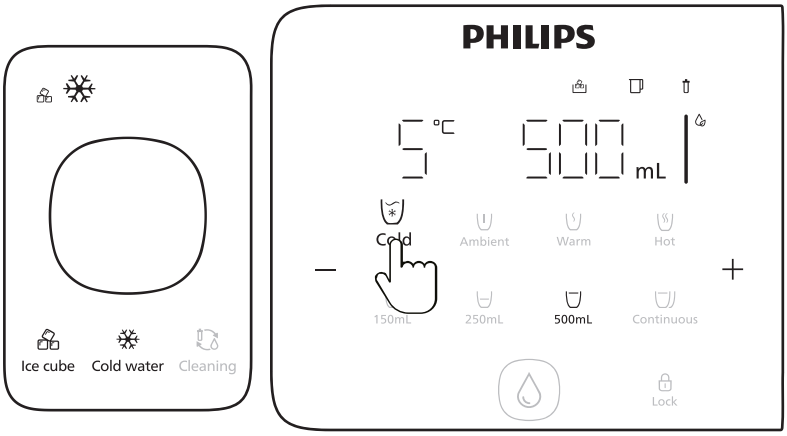


2. Kies het watervolume en druk op "💧" om gekoeld water af te tappen.

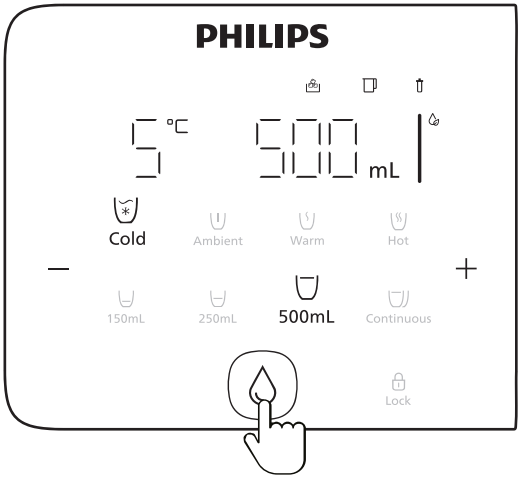


**Belangrijke opmerking:**

De minimumtemperatuur van het gekoelde water is 5°C. Als "❄" knippert, wordt het gekoeld water nog steeds verwerkt. Als u het gekoelde water nu afneemt, zal de temperatuur hoger zijn dan 5°C.

## De productie van ijsblokjes en gekoeld water stoppen:

Als u de functie voor het maken van ijs uitschakelt, stopt de machine met het maken van zowel ijsblokjes als gekoeld water.

Volg de onderstaande stappen om de koelwatertank en de ijsbak volledig te legen om bacteriegroei te voorkomen.

**1. Leeg de koeltank en de ijsbak:**

- Plaats een grote bak onder de waterafvoer. Houd "Ice cube" een paar seconden lang ingedrukt tot "" en "" knipperen. Druk vervolgens kort op "" om het water af te voeren. Wacht tot de voortgang 100% heeft bereikt.

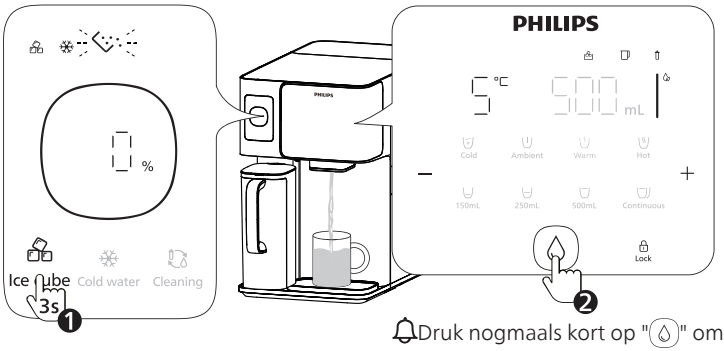


Druk nogmaals kort op "" om te pauzeren

- Terwijl het water wordt afgevoerd, pakt u de ijsbak en giet u de ijsblokjes eruit.

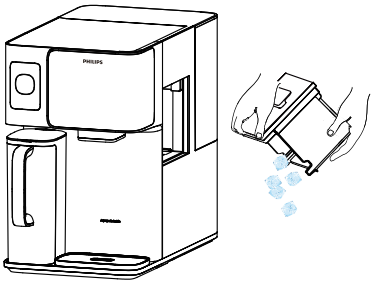

**2. Reinig de ijsbak:** Veeg de ijsbak af met een schone doek en plaats hem terug.

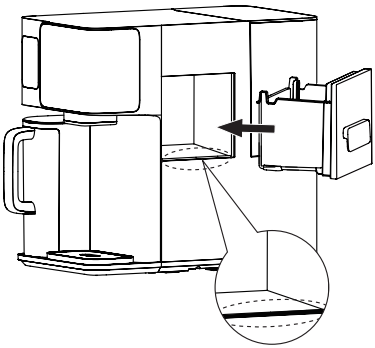

**3. Bevestig van voltooiing:** Nadat het legen 100% heeft bereikt, zullen "" , "" , "" niet meer branden en wordt de functie voor het maken van ijsblokjes uitgeschakeld.

**Belangrijke opmerking:**

- Het leegproces afsluiten: Als u het leegproces wilt stoppen, houdt u " Ice cube " 3 seconden ingedrukt. De functie voor het maken van ijs wordt dan hervat.
- Haal de stekker niet uit het stopcontact: Haal nooit tijdens het legen de stekker uit het stopcontact. Als u dit toch doet, stopt het legen en wordt het maken van ijs hervat als de stroom weer wordt ingeschakeld.
- Normaal geluid: U hoort een geluid tijdens het legen - dit is normaal. Het geluid stopt zodra het legen 100% bereikt.

# De functie voor gekoeld water gebruiken

Als de functie voor gekoeld water is ingeschakeld, maakt de machine alleen gekoeld water aan en geen ijsblokjes.

## De productie van gekoeld water starten (zonder ijsblokjes)

**1. De functie voor gekoeld water activeren:** Houd "Cold water" gedurende 3 seconden ingedrukt tot "❄" knippert. Dit betekent dat de functie voor gekoeld water nu actief is.

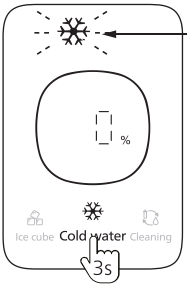


| Status | | Betekenis |
|---|---|---|
| ❄ | Uitschakelen | De functie voor het maken van gekoeld water is niet actief |
| | Knipperend | Het proces voor het maken van gekoeld water is in uitvoering |

**2. Het gekoelde water is gereed:** Als de voortgang 100% bereikt, is het gekoelde water gereed.

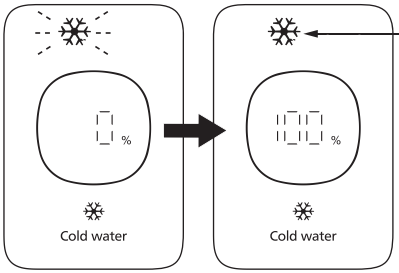


| Status | | Betekenis |
|---|---|---|
| ❄ | Licht uit | De functie voor het maken van gekoeld water is niet actief |
| | Knipperend licht | Het proces voor het maken van gekoeld water is in uitvoering |
| | Constant licht | Het water in de koelwatertank heeft 5°C bereikt. De koelfunctie is gepauzeerd |

🔔 Raadpleeg het statuslampje om de status van het gekoelde water te begrijpen.

## Gekoeld water aftappen

1. Wacht tot "❄" brandt en druk kort op "Cold" .

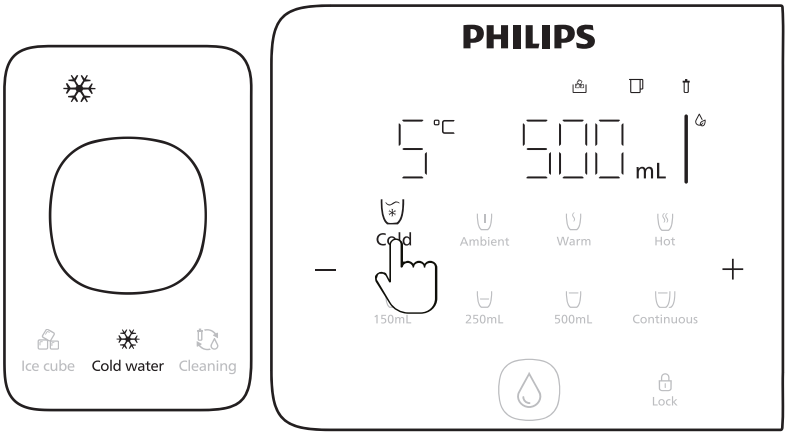


2. Kies het watervolume en druk op "💧" om gekoeld water af te tappen.

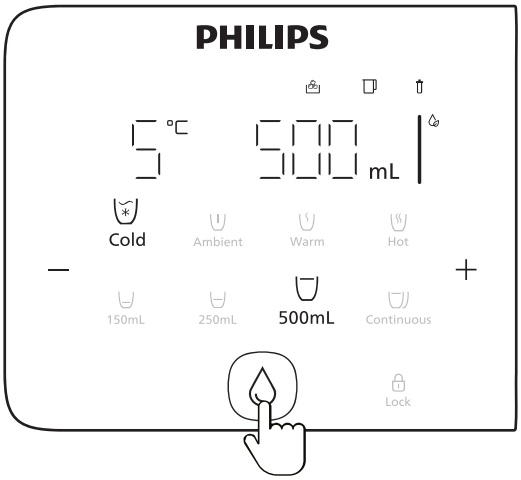


**Belangrijke opmerking:**

- De minimumtemperatuur van het gekoelde water is 5°C. Als "❄" knippert, wordt het gekoelde water nog steeds verwerkt. Als u het gekoelde water nu afneemt, zal de temperatuur hoger zijn dan 5°C.
- Als het koelen klaar is en u het gekoelde water eruit haalt, vult de machine de tank automatisch bij. Tijdens het bijvullen zal "❄" knipperen. Wacht tot hij constant blijft branden, wat betekent dat het gekoelde water weer klaar is.

## De productie van gekoeld water stoppen

Als u de functie voor gekoeld water uitschakelt, stopt de machine met het maken van gekoeld water.

Volg de onderstaande stappen om de koelwatertank en de ijsbak volledig te legen om bacteriegroei te voorkomen.

**1. Maak de koeling leeg:**

- Plaats een grote bak onder de waterafvoer. Houd "Cold water" gedurende 3 seconden ingedrukt tot "" en "" knipperen. Druk vervolgens kort op "" om het water af te voeren. Wacht tot de voortgang 100% heeft bereikt.

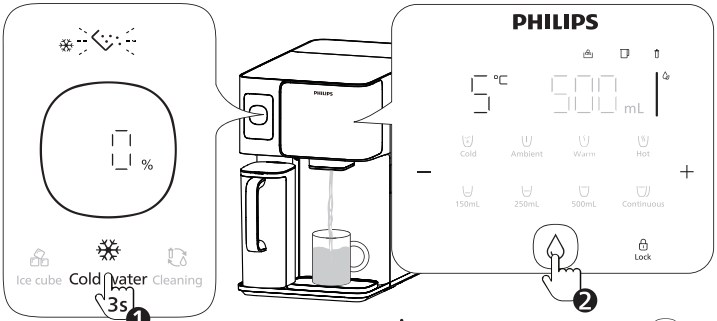


Druk nogmaals kort op"" om te pauzeren

- Als het legen 100% heeft bereikt, gaat "" uit en wordt de functie voor gekoeld water uitgeschakeld.

**Belangrijke opmerking:**

- Het leegproces afsluiten: Als u het leegproces wilt stoppen, houdt u "Cold water" 3 seconden ingedrukt. De functie voor het maken van ijs wordt dan hervat.
- Haal de stekker niet uit het stopcontact: Haal nooit tijdens het legen de stekker uit het stopcontact. Als u dit toch doet, stopt het legen en wordt het maken van ijs hervat als de stroom weer wordt ingeschakeld.
- Normaal geluid: U hoort een geluid tijdens het legen - dit is normaal. Het geluid stopt zodra het legen 100% bereikt.

## 6.3 Productie van omgevingswater naar heet water

### Kies de temperatuur en het volume van uw voorkeur

**1. Ontgrendel de machine:** Druk op " Lock " om de machine te ontgrendelen.

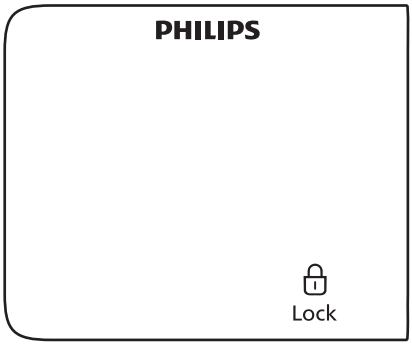


**2. Pas de watertemperatuur aan:**

- Druk op " Ambient " om Omgevingswater te selecteren.
- Druk herhaaldelijk op " Warm " om een temperatuur tussen 45°C en 55°C te kiezen.
- Druk herhaaldelijk op " Hot " om een temperatuur tussen 85°C en 100°C te kiezen.

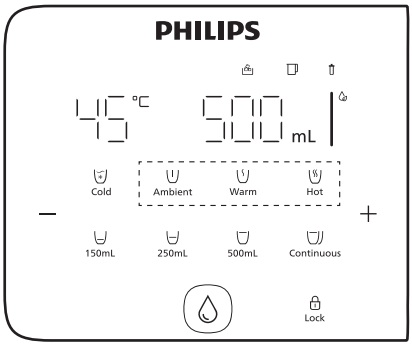


**3. Meer temperatuuropties instellen:**

- Selecteer een temperatuurtoets en druk vervolgens kort op " – " of " + " om de temperatuur te verhogen of te verlagen.

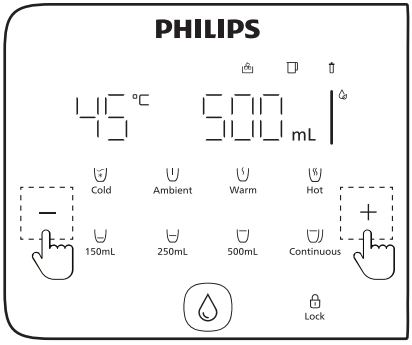

**4. Het watervolume aanpassen:**

- Druk op "150mL" om te wisselen tussen 150 ml en 120 ml.
- Druk op "250mL" om te wisselen tussen 250 ml en 350 ml.
- Druk op "500mL" om 500 ml te selecteren.
- Druk op "Continuous" voor continue waterafgifte.

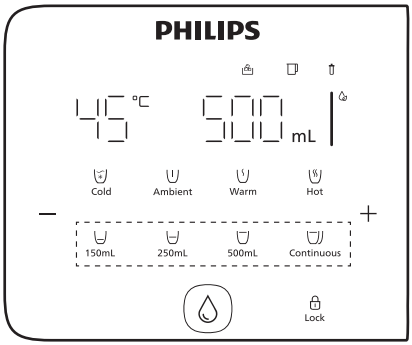


**5. Meer opties voor watervolume instellen:**

- Houd " – " of " + " ingedrukt om het watervolume te verhogen of te verlagen.

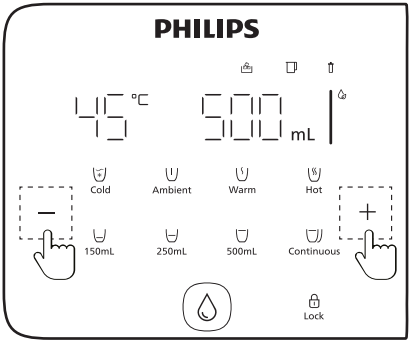


- Druk op "Lock" en "" om heet water af te geven. Druk nogmaals op deze knop of op een andere knop om te stoppen.
- U kunt direct omgevingswater afgeven zonder op "Lock" te drukken.

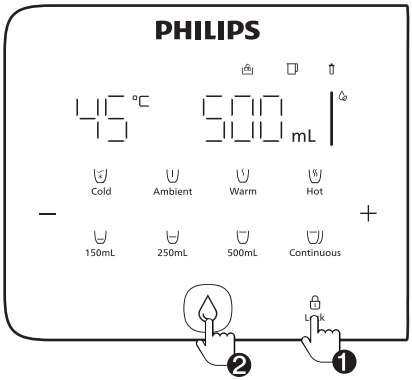


**Belangrijke opmerking:**

- Houd "Lock" 3 seconden ingedrukt om de veiligheidsvergrendeling uit te schakelen.
- Houd de knoppen "Hot" en "500mL" 3 seconden lang ingedrukt om de pieptoon in/uit te schakelen.

# 6.4 Ruw water verversen en bijvullen

## Herinnering voor het verversen van water:

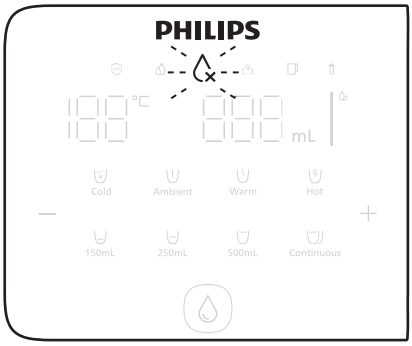


Het apparaat vraagt u om het water te verversen wanneer:

- De tank voor het leidingwater niet binnen 48 uur is bijgevuld.
- De TDS-waarde van het leidingwater hoog is.
- De waterkwaliteit in de tank voor het leidingwater laag is.

## Stappen om water te verversen:

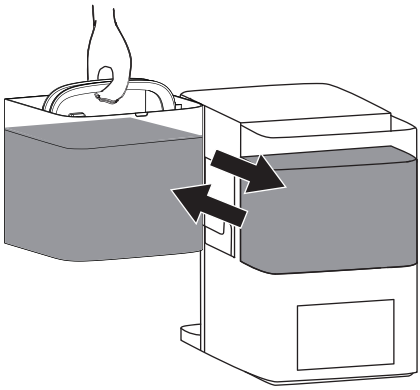

1. Open het deksel van de tank voor het leidingwater.
2. Til de tank eruit en gooi het resterende water weg.
3. Vul de tank bij met vers kraanwater en plaats het terug in de machine. Zet het deksel goed vast.

**Belangrijke opmerking:**

Leeg de tank altijd voordat u vers water toevoegt.

# 7 Dagelijks onderhoud

## Waterdoorvoer reinigen

### Herinnering voor het verversen van water:

Het apparaat vraagt u om de waterdoorvoer te reinigen wanneer:

- Het product langer dan een week niet is gebruikt of als het een maand onafgebroken is gebruikt
- De dispenser wordt opnieuw gebruikt na lange tijd niet te zijn gebruikt.

### Stappen voor het reinigen van de waterdoorvoer:

**1. Voorbereiding voor het reinigen:**

Vul de tank voor het leidingwater met leidingwater, plaats deze terug in de machine en doe het deksel er goed op.

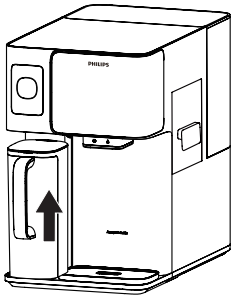


- Wacht tot de kan met gefilterd water vol is en het "💧"-lampje niet meer brandt.
  De reinigingsfunctie werkt pas als dit gebeurt.

**2. Klaarmaken voor reiniging:**

- Plaats een bak (minstens 2 liter) onder de waterafvoer. Druk kort op de knoppen "Cleaning" en vervolgens op "Lock" en "" om het reinigingsproces te starten.

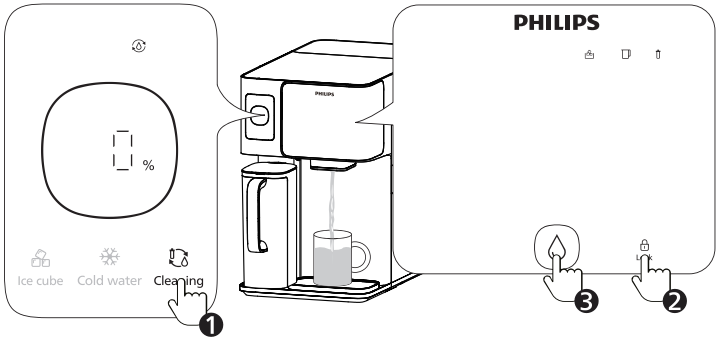


- Druk tijdens het reinigen kort op "" om te pauzeren. Om het reinigingsproces af te sluiten, drukt u nogmaals kort op "Cleaning".

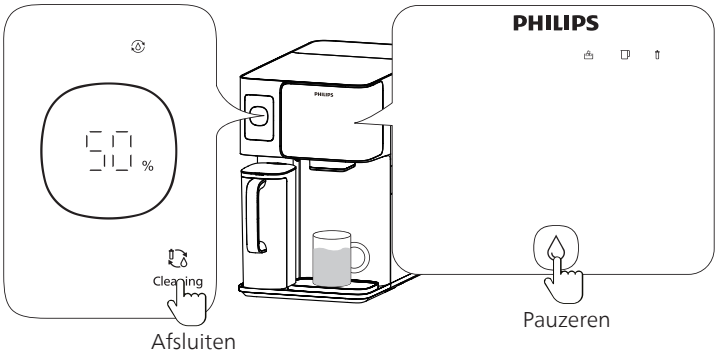

**3. Volledig reinigen:** Wanneer de indicator "100%" knippert, is het reinigingsproces voltooid.

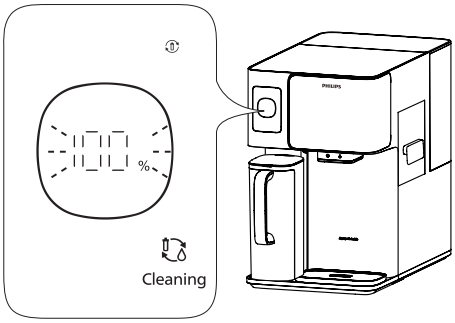


**Belangrijke opmerking:**

- Als de functie voor ijsblokjes/gekoeld water is uitgeschakeld: De machine zal 1000 ml water (omgevingswater en heet water) afgeven om de warmwaterleiding door te spoelen.
- Als de functie voor ijsblokjes/gekoeld water is ingeschakeld: De machine zal 2000 ml water (warm en koud) afgeven om zowel de koud- als warmwaterleidingen door te spoelen.

## De tank voor het leidingwater en de kan met gefilterd water reinigen:

Als u duidelijke onzuiverheden op de bodem van de tank voor het leidingwater of de kan met gefilterd water ziet, spoelt u ze met water en reinigt u ze met een reinigingsborsteltje.
Het wordt aanbevolen om zowel de tank voor het leidingwater als de kan met gefilterd water minstens één keer per week te reinigen met een borstel*.

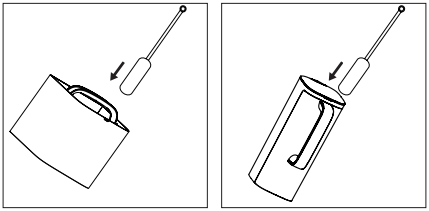

**Belangrijke opmerking:**

Plaats de tank voor het leidingwater of de kan met gefilterd water niet in de vaatwasser.

*Koop de reinigingsborstel zelf.

# De tank voor het leidingwater ontkalken

## Stappen om te ontkalken:

**1. Leeg de tank voor het leidingwater.** Verwijder de tank voor het leidingwater en leeg deze.

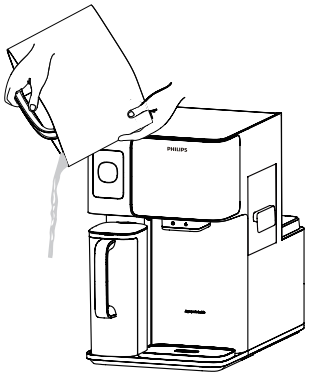

**2. Bereid de reinigingsoplossing voor:** Vul de tank voor het leidingwater tot de helft en voeg 30 g citroenzuur* toe. Roer lichtjes en laat het vervolgens 2 uur weken.

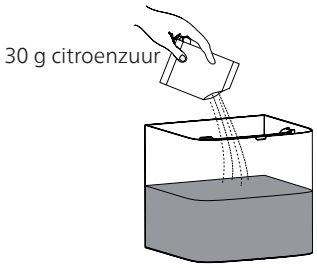


**Belangrijke opmerking:**

Zet de tank voor het leidingwater gedurende deze tijd niet terug in de dispenser.

3. **Spoelen en bijvullen:** Gooi na 2 uur de citroenzuuroplossing weg. Maak de hele tank schoon met leidingwater en spoel hem goed door. Vul de tank bij met vers leidingwater en plaats de tank terug in de dispenser.

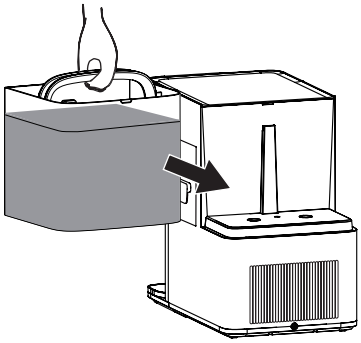

*Koop het citroenzuur zelf.

## Het filterpatroon bewaren (voordat het filterpatroon 7+ dagen niet wordt gebruikt)

Als u het systeem langer dan 7 dagen niet gebruikt, volgt u deze stappen:

1. Leeg de watertank en de kan met gefilterd water: Laat zowel de tank voor het leidingwater als de kan met gefilterd water leeglopen.
2. Koppel de voeding los: Haal de stekker uit het stopcontact.
3. Bewaar het filterelement: Sluit het filterelement af en plaats het in het koelgedeelte van de koelkast (temperatuur tussen 2-5°C).

**Belangrijke opmerking:**

- Bewaar het filter niet in de vriezer.
- Spoelen voor gebruik: Wanneer u het apparaat weer gebruikt, volgt u de spoelprocedure om het apparaat klaar te maken voor gebruik.

# Vervangen van filters

## Richtlijnen voor het vervangen van filters

Vervang het filterpatroon als de indicator "🗑" op het display knippert of op basis van de aanbevolen cyclus.

| Naam | Model | Voorgestelde vervangingscyclus |
|---|---|---|
| **Aquaporin Inside**® Omgekeerde osmose-filter | ADD583 | 1 jaar |

❗ Alleen de originele Philips-filterpatroon kan worden gebruikt voor vervanging.

## Stappen om het filter te vervangen:

1. Schakel de machine uit en verwijder de watertank.

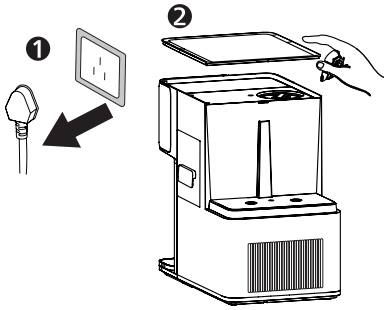


2. Gebruik de moersleutel voor het filter (meegeleverd met het vervangende filter) om het oude filter linksom naar de "🔓" positie te draaien en te verwijderen.

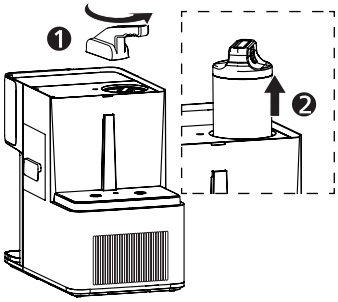

3. Plaats het nieuwe filter in de houder en draai het met de klok mee naar de "". Plaats de watertank terug en schakel de machine in.

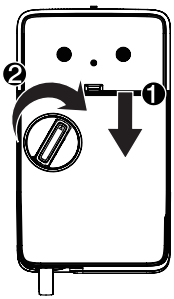


4. Reset de filterindicator door de knop " 250mL " + " 500mL " 3 seconden ingedrukt te houden totdat "" wit brandt.

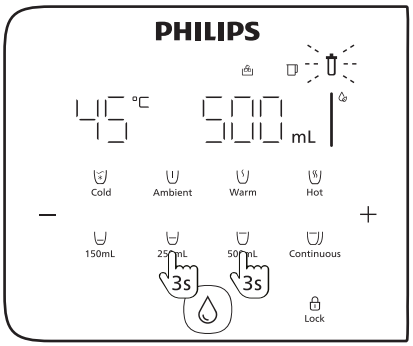


**Belangrijke opmerking:**

- Bewaar het filter niet in de vriezer.
- Spoelen voor gebruik: Wanneer u het apparaat weer gebruikt, volgt u de spoelprocedure om het apparaat klaar te maken voor gebruik.

# 8 Problemen oplossen

| Fout | Oorzaken | Oplossingen |
|---|---|---|
| E01: Kan geen heet water afnemen. | De temperatuur van het leidingwater is hoger dan 38°C. | Zorg ervoor dat de temperatuur van het leidingwater niet hoger is dan 38°C. |
| E02: Kan geen heet water afnemen. | Abnormaal alarm van de temperatuursensor van de waterafvoer. | Na het filteren neemt u 500 ml omgevingswater af en probeert u het hete water opnieuw af te zuigen. Als het probleem niet wordt opgelost, neemt u contact op met de klantenservice. |
| E04: Kan geen heet water afnemen. | Abnormaal verwarmingsalarm. | Na het filteren neemt u 500 ml omgevingswater af en probeert u het hete water opnieuw af te zuigen. Als het probleem niet wordt opgelost, neemt u contact op met de klantenservice. |
| E06: Het product kan het water niet normaal filteren en afgeven. | "Abnormaal waterfilteringalarm. Het filter is niet correct geïnstalleerd of is verstopt." | Controleer of het filter correct is geïnstalleerd of verstopt is. Als het filter verstopt is, vervangt u dit. |
| EU: Communicatie-storing van het product. | Abnormaal communicatiesignaal in de elektronische besturingskaart van het product. | Schakel de stroom gedurende 1-2 minuten uit en sluit de stroom vervolgens weer aan. |
| Het water kan niet worden afgegeven. | De kan met gefilterd water is leeg. | Als "" knippert, wacht dan tot het knipperen ophoudt voordat u normaal water afgeeft. |
| | De kan met gefilterd water is niet goed geïnstalleerd. | Controleer of de gefilterde kan goed geïnstalleerd is. |
| | De tank voor het leidingwater is niet correct geïnstalleerd. | Controleer of de tank van het leidingwater correct is geïnstalleerd. |
| Het water kan niet worden gefilterd. | Er zit weinig water in de tank voor het leidingwater en "" knippert rood. | Leeg het water in de tank voor het leidingwater volledig en vul deze vervolgens opnieuw met leidingwater. |
| | De kan met gefilterd water is niet goed geïnstalleerd. | Controleer of de gefilterde kan goed geïnstalleerd is. |
| | De tank voor het leidingwater is niet correct geïnstalleerd. | Controleer of de tank van het leidingwater correct is geïnstalleerd. |

| Fout | Oorzaken | Oplossingen |
|---|---|---|
| Waterlekkage. | Het water loopt over uit de lekbak voor het water. | Leeg de lekbak voor het water |
| | Het afsluitventiel aan de onderkant van de tank voor het leidingwater is geblokkeerd. | Houd het afsluitventiel met een vinger of vingerhoed vast om de verstopping te verhelpen. |
| | De kan met gefilterd water is niet correct geïnstalleerd. | Zorg ervoor dat de kan met gefilterd water of de tank voor het leidingwater correct is geïnstalleerd. |
| Het water smaakt vreemd. | De nieuwe dispenser is niet gereinigd. | Volg de reinigingsprocedures voor het eerste gebruik. |
| | De gefilterde cartridge wordt niet vervangen zoals voorgeschreven. | Vervang de filterpatroon. |
| Elektriciteitslekkage | Vanwege slechte aarding en beschadigde voedingskabel | Gebruik een 3-polige stekker met betrouwbare aarding Neem contact op met de klantenservice. |
| De knoppen en/of het displayscherm reageren niet | Systeemstoring of hardwareschade | Schakel de stroom gedurende 1-2 minuten uit en sluit de stroom vervolgens weer aan. |

# 9 Paklijst

| | |
|---|---|
| Dispenser (met 1 filter) | ×1 |
| Wateropvangbak | ×1 |
| Kan met gefilterd water | ×1 |
| Gebruikershandleiding | ×1 |
| Snelstartgids | ×1 |
| Handleiding voor het vervangen van filters | ×1 |
| Instructies voor het uitpakken | ×1 |

# 10 Garantie en ondersteuning

Als u informatie nodig hebt of vragen hebt, ga dan naar www.philips.com/support of neem contact op met het klantenservicecentrum in uw land/regio. Als er in uw land/regio geen klantenservicecentrum is, neem dan contact op met uw plaatselijke distributeur.

U krijgt binnen twee jaar na de aankoopdatum een gratis garantieservice voor schade die wordt veroorzaakt door problemen in het fabricageproces of schade aan onderdelen bij normaal gebruik, wat wordt bevestigd door ons onderhoudspersoneel.

Onder de garantieservice vallen geen vaak vervangen verbruiksartikelen, hulpapparatuur, verzendkosten en huis-aan-huis service. Toon tijdens het onderhoud uw aankoopbewijs aan het onderhoudspersoneel.

# Polski

## SPIS TREŚCI


| | | |
|---|---|---|
| 1 | Ważne informacje dotyczące bezpieczeństwa | 344 |
| 2 | Specyfikacja produktu | 348 |
| 3 | Przegląd produktu | 349 |
| 4 | Panel sterowania (wskaźniki stanu) | 350 |
| 5 | Konfiguracja produktu | 352 |
| 6 | Instrukcja użytkowania | 359 |
| 7 | Codzienna konserwacja | 371 |
| 8 | Rozwiązywanie problemów | 378 |
| 9 | Zawartość opakowania | 380 |
| 10 | Gwarancja i wsparcie | 380 |

# 1 Ważne informacje dotyczące bezpieczeństwa

Należy przestrzegać poniższych instrukcji bezpieczeństwa, aby zapewniać prawidłowe użytkowanie i zapobiegać wypadkom lub obrażeniom. Wszystkie środki ostrożności mają na celu zwiększenie wygody użytkowania i utrzymanie długiej żywotności urządzenia.

- **Tylko autoryzowane akcesoria:** Należy używać wyłącznie akcesoriów zatwierdzonych przez producenta. Korzystanie z nieautoryzowanych akcesoriów powoduje unieważnienie gwarancji i może doprowadzić do nieprawidłowego działania.
- **Sprawdzanie po rozpakowaniu:** Należy dokładnie sprawdzić urządzenie pod kątem uszkodzeń i upewnić się, że wszystkie akcesoria znajdują się w zestawie.
- **Ostrzeżenie dotyczące plastikowych worków:** Plastikowe worki należy przechowywać poza zasięgiem niemowląt i dzieci, aby nie narażać ich na ryzyko uduszenia się.
- **Wymagania dotyczące jakości wody:** Aby utrzymać optymalną wydajność urządzenia, należy używać wyłącznie miejskiej wody kranowej.
- **Unikanie nieznanych substancji:** Do zbiornika wody nieprzetworzonej i dzbanka na wodę filtrowaną nie wolno wlewać nieznanych płynów, wody innej niż z sieci miejskiej ani nie należy wrzucać żadnych ciał obcych.
- **Unikanie przepełnienia:** Zbiornika wody nie należy napełniać powyżej maksymalnego poziomu, aby zapobiec przelewaniu się wody z wylotu.
- **Ostrożna obsługa:** Z urządzeniem zawsze należy obchodzić się ostrożnie, aby uniknąć przypadkowego upuszczenia, które może spowodować obrażenia ciała lub uszkodzenia.
- **Przechowywanie w miejscu niedostępnym dla dzieci i zwierząt:** Urządzenie należy umieścić w miejscu niedostępnym dla dzieci i zwierząt domowych.
- **Użytkowanie pod nadzorem:** Dzieci i osoby o ograniczonych zdolnościach w zakresie obsługi maszyn powinny korzystać z urządzenia wyłącznie pod nadzorem osoby dorosłej.
- **Właściwe umieszczenie:** Urządzenie należy umieścić w chłodnym, suchym miejscu, z dala od bezpośredniego światła słonecznego, urządzeń grzewczych i obszarów o wysokiej temperaturze.
- **Unikanie gazów palnych:** Nie należy umieszczać urządzenia w miejscach, w których może wystąpić wyciek gazu palnego lub istnieje prawdopodobieństwo wystąpienia takiego wycieku.
- **Bezpieczeństwo elektryczne:** Nigdy nie należy podłączać ani odłączać wtyczki zasilania mokrymi rękami, aby uniknąć porażenia prądem.
- **Nie należy modyfikować ani przeciążać:** Nie należy próbować demontować ani modyfikować urządzenia. Nie należy też umieszczać na nim ciężkich przedmiotów. Może to spowodować uszkodzenie modułu oczyszczania wody.

- **Dłuższa przerwa w użytkowaniu:** Jeśli urządzenie nie będzie używane przez dłuższy czas, należy odłączyć zasilanie i opróżnić zarówno zbiornik wody kranowej, jak i dzbanek na wodę filtrowaną.
- **Wytyczne dotyczące temperatury:** Urządzenie działa skutecznie, gdy podawana do niego woda ma temperaturę 5–38°C. Temperatury powyżej 38°C mogą uszkodzić filtr, a temperatury poniżej 5°C mogą spowodować zamarznięcie i uszkodzenie podzespołów.
- **Tylko do użytku wewnątrz pomieszczeń:** To urządzenie jest przeznaczone wyłącznie do użytku wewnątrz pomieszczeń i musi być podłączone do poprawnie uziemionego trójżyłowego gniazda.

## Wytyczne dotyczące bezpieczeństwa użytkowników i dostępności

- To urządzenie nie jest przeznaczone do użytku przez osoby (w tym dzieci) o ograniczonych zdolnościach fizycznych, sensorycznych lub umysłowych albo osoby nieposiadające odpowiedniego doświadczenia i wiedzy, chyba że pod nadzorem odpowiedzialnej osoby.
- Dzieci w wieku co najmniej 8 lat i osoby szczególnie wrażliwe mogą korzystać z urządzenia wyłącznie pod odpowiednim nadzorem i po odpowiednim poinstruowaniu w celu zapewnienia bezpiecznego użytkowania.
- Dzieci nie powinny bawić się urządzeniem. Ponadto czynności konserwacyjne nie powinny być wykonywane przez dzieci bez nadzoru.

## Dodatkowe środki ostrożności

- **Wymiana wody:** Przed pierwszym użyciem oraz po dłuższej przerwie w użytkowaniu należy wymienić wodę w zbiorniku wody kranowej o pojemności 5 l na świeżą.
- **Używanie autoryzowanych części:** Do konserwacji filtra należy używać wyłącznie zatwierdzonych przez firmę Philips części zamiennych.
- **Instrukcje czyszczenia:** Unikaj używania benzyny oraz innych rozpuszczalników organicznych do czyszczenia zewnętrznej części urządzenia. Przed czyszczeniem odłącz zasilanie i delikatnie przetrzyj powierzchnię wilgotną szmatką.
- **Postępowanie w przypadku awarii:** W przypadku wystąpienia awarii należy natychmiast odłączyć urządzenie od zasilania i nie należy go używać, dopóki nie zostanie naprawione.
- **Aktualizacje produktu:** Ze względu na uaktualnienia mogą występować niewielkie różnice między instrukcją a rzeczywistym produktem. Dokładnych informacji należy zawsze szukać na rzeczywistym produkcie.
- **Ostrzeżenie o gorącej wodzie:** Jeśli najpierw dozowana jest gorąca woda, a następnie woda o temperaturze otoczenia lub ciepła woda, mogą nadal wypływać resztki gorącej wody. Aby zapobiec poparzeniu, przed dozowaniem wody o żądanej temperaturze należy pozwolić, aby przez 10 sekund płynęła woda o temperaturze otoczenia.

- **Dzbanek na wodę filtrowaną:** Jeśli urządzenie nie było używane przez ponad 24 godziny, przed użyciem zaleca się opróżnienie dzbanka na wodę filtrowaną.
- **Bezpieczeństwo przewodu zasilającego:** Jeśli przewód zasilający jest uszkodzony, należy natychmiast zaprzestać korzystania z urządzenia. W celu zapobiegania zagrożeniom przewód zasilający powinni wymieniać wyłącznie autoryzowani specjaliści.
- **Nieautoryzowane naprawy:** Nie należy próbować samodzielnie demontować ani naprawiać urządzenia. W celu zapobiegania potencjalnym zagrożeniom naprawy powinien wykonywać tylko autoryzowany personel.
- **Wyłączenie odpowiedzialności:** Producent nie ponosi odpowiedzialności za żadne konsekwencje nieprzestrzegania środków ostrożności wymienionych powyżej.

## Przeznaczenie do użytkowania w środowisku mieszkalnym i komercyjnym

To urządzenie nadaje się do używania w następujących miejscach:

- Pomieszczenia kuchenne dla personelu w biurach, sklepach i podobnych miejscach.
- Gospodarstwa wiejskie, hotele, motele i inne budynki mieszkalne.
- Obiekty noclegowe.
- Usługi cateringowe i inne podobne zastosowania niemające charakteru detalicznego.

## Ostrzeżenia dotyczące bezpieczeństwa i środki ostrożności dotyczące użytkowania

- Należy uważać, aby nie rozlać płynu na złącze.
- Niewłaściwe używanie może prowadzić do obrażeń. Należy obchodzić się z urządzeniem ostrożnie.
- Powierzchnie elementów grzejnych mogą utrzymywać ciepło po użyciu.
- Należy używać wyłącznie wody pitnej.
- Otwory wentylacyjne powinny być drożne i odsłonięte.
- Nie należy używać niezalecanych metod, aby przyspieszyć rozmrażanie.
- Należy unikać uszkodzenia obiegu czynnika chłodniczego (jeśli ma to zastosowanie).
- Nie należy używać urządzeń elektrycznych wewnątrz obszaru do przechowywania żywności, chyba że jest to zalecane przez producenta.
- W urządzeniu nie należy przechowywać łatwopalnych przedmiotów, takich jak puszki z aerozolem.
- Urządzenie należy ustawić w taki sposób, aby nie przytrzasnąć ani nie uszkodzić przewodu zasilającego.

- Należy unikać umieszczania wielu przenośnych gniazd zasilania lub zasilaczy za urządzeniem.

## Wytyczne dotyczące bezpieczeństwa żywności i czyszczenia

Aby uniknąć zanieczyszczenia żywności:

- Należy regularnie czyścić powierzchnie, które mają kontakt z żywnością i dostępnymi układami odpływowymi.
- Jeśli zbiorniki wody nie były używane przez 48 godzin, należy je wyczyścić. Jeśli układ wodny nie był używany przez 5 dni, należy go przepłukać.
- Jeśli urządzenie pozostawało puste przez dłuższy czas, należy je wyłączyć, wyczyścić i wysuszyć, aby zapobiec rozwojowi pleśni.



[symbol ISO 7010 W021 (2019-07)]

Ostrzeżenie: Ryzyko pożaru / Materiały łatwopalne

# Ostrzeżenie!

Lodówki zawierają czynnik chłodniczy i gazy w izolacji. Czynnik chłodniczy i gazy muszą być utylizowane w profesjonalny sposób, ponieważ mogą spowodować obrażenia oczu lub zapłon. Przed właściwą utylizacją należy upewnić się, że przewody obiegu czynnika chłodniczego nie są uszkodzone.

| | |
|---|---|
| 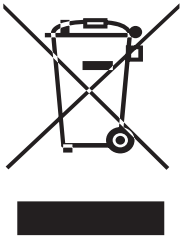 | To oznaczenie wskazuje, że tego produktu nie należy utylizować razem z innymi odpadami z gospodarstw domowych w całej UE. Aby zapobiec możliwym szkodom dla środowiska lub zdrowia ludzkiego wynikającym z niekontrolowanego utylizowania odpadów, należy poddawać je recyklingowi w sposób odpowiedzialny w celu promowania zrównoważonego ponownego wykorzystywania zasobów materialnych. Aby zwrócić używane urządzenie, należy skorzystać z systemów zwrotu i odbioru zużytego sprzętu lub skontaktować się ze sprzedawcą, u którego zakupiono produkt. Może on przekazać ten produkt do bezpiecznego dla środowiska recyklingu. |

# 2 Specyfikacja produktu

| | |
|---|---|
| Nazwa produktu | Dystrybutor wody Philips |
| Model produktu | ADD6922CG/90; ADD6922DG/90<br>ADD6922CG/97; ADD6922DG/79<br>ADD6922CG/10; ADD6922DG/10 |
| Napięcie znamionowe | 220–240 V |
| Częstotliwość znamionowa | 50–60 Hz |
| Znamionowa moc grzewcza | 2050–2400 W |
| Znamionowa moc chłodzenia | 100 W |
| Znamionowy prąd chłodzenia | 0,6 A |
| Klasa klimatyczna | ST/N/SN/T |
| Czynnik chłodniczy | R600a, 21 g |
| Znamionowa całkowita produkcja wody | 2000 l |
| Znamionowa szybkość przepływu wody | 0,2 l/min |
| Dopuszczalne źródło wody | Miejska woda kranowa |
| Dopuszczalna temperatura wody | 5–38°C |

# 3 Przegląd produktu

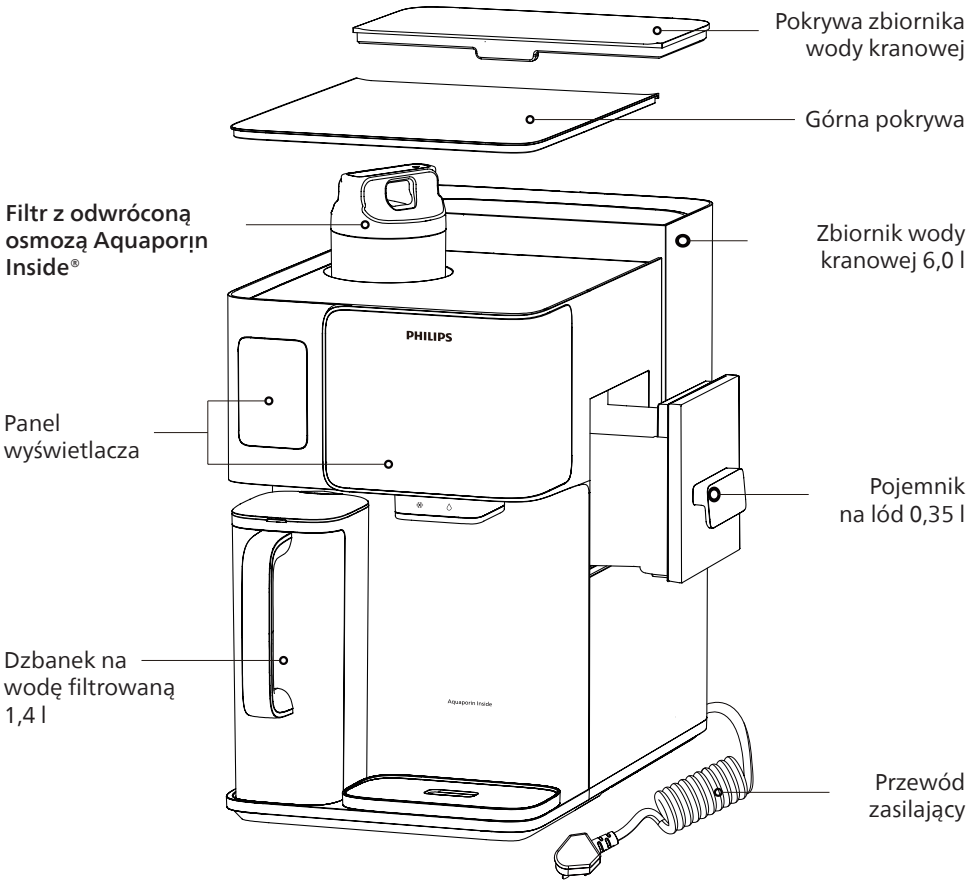

# 4 Panel sterowania (wskaźniki stanu)

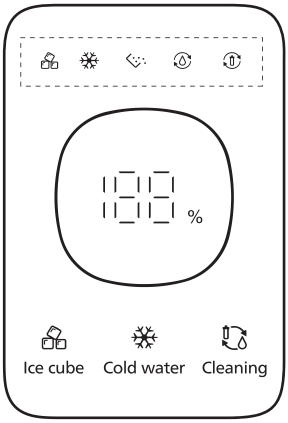





## 4.1 Wskaźniki stanu chłodzenia wody i wytwarzania lodu

| Stan | | Znaczenie |
|---|---|---|
| | Miganie | Trwa wytwarzanie kostek lodu |
| | Stałe światło | Ukończono wytwarzanie kostek lodu |
| | Miganie | Trwa schładzanie wody |
| | Stałe światło | Ukończono schładzanie wody |
| | Miganie | Trwa opróżnianie pojemnika na lód |
| | Miganie | Trwa czyszczenie przewodu wodnego |
| | Miganie | Trwa płukanie filtra |

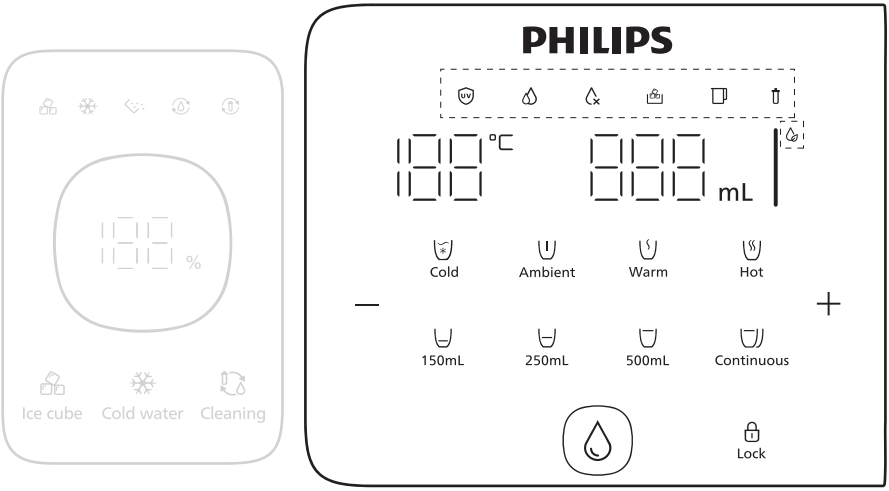


## 4.2 Wskaźniki stanu filtracji i jakości wody

| Stan | | Znaczenie |
|---|---|---|
| UV | Stałe światło białe | Trwa sterylizowanie UV. |
| | Stałe światło białe | Trwa filtracja. |
| | Migające światło białe | Trwa filtracja, więc w dzbanku na wodę filtrowaną nie ma jeszcze wystarczającej ilości wody do pobrania z wylotu wody. |
| | Migające światło białe | Wody kranowej w zbiorniku wody kranowej nie wymieniano od dłuższego czasu. |
| | Migające światło czerwone | Poziom wody kranowej w zbiorniku wody kranowej jest niski lub jakość tej wody jest niska. Należy opróżnić ten zbiornik i napełnić go świeżą wodą kranową. |
| | *Woda pozostała w zbiorniku wody kranowej to mieszanina wody odpadowej z procesu odwróconej osmozy i świeżej wody kranowej. Zbiornik wody kranowej należy zawsze całkowicie opróżnić przed ponownym napełnieniem go świeżą wodą kranową. | |
| | Stałe światło białe | Pojemnik na lód jest włożony. |
| | Migające światło białe | Nie włożono pojemnika na lód. Po wyjęciu lodu należy niezwłocznie ponownie włożyć pojemnik. |
| | Stałe światło białe | Dzbanek na filtrowaną wodę jest włożony. |
| | Migające światło białe | Dzbanek na filtrowaną wodę nie jest włożony. Przed dozowaniem wody należy włożyć go z powrotem. |
| | Migające światło czerwone | Jakość wody jest niska, więc zaleca się opróżnienie dzbanka na wodę filtrowaną i ponowną filtrację wody. |
| | Stałe światło białe | Filtr jest w okresie eksploatacji, więc można go używać. |
| | Migające światło czerwone | Niedługo upłynie okres eksploatacji filtra. Konieczny jest niezwłoczny zakup nowego filtra. |
| | Stałe światło czerwone | Upłynął okres eksploatacji filtra. Koniecznie należy szybko wymienić filtr. |
| | Światło białe | Jakość wody jest dobra i można ją bezpiecznie pić. |
| | Światło żółte | Zaleca się opróżnienie dzbanka na wodę filtrowaną i ponowną filtrację wody. |

# 5 Konfiguracja produktu

## Przygotowanie:

### Umieszczanie produktu:

Umieść dystrybutor w odległości co najmniej 20 cm od ściany, aby zapewnić optymalne chłodzenie.

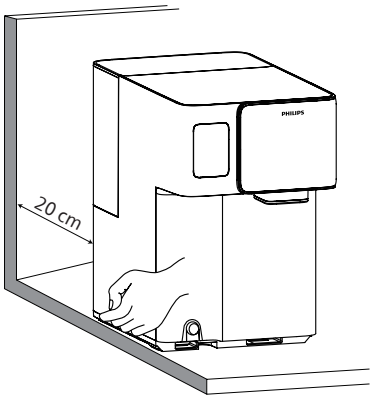


### Instalacja tacy na wodę:

1. Włóż podstawę tacy na wodę do otworu w urządzeniu głównym.

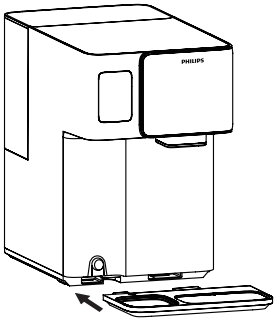

2. Przyłóż klamrę tacy do podstawy i mocno dociśnij, aby włożyć tacę.

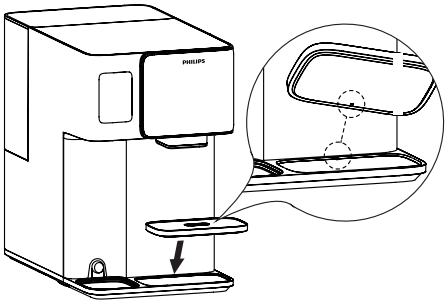

## Instalacja dzbanka na wodę filtrowaną:

- **Przyłóż dzbanek na wodę:** Trzymaj dzbanek na wodę filtrowaną w pozycji pionowej.
- **Włóż dzbanek:** Ostrożnie włóż dzbanek do korpusu głównego urządzenia.
- **Zadbaj o poprawne dopasowanie:** Popychaj dzbanek, aż bezpiecznie wskoczy na swoje miejsce.
- **Sprawdź płaskie ułożenie:** Upewnij się, że dzbanek spoczywa w urządzeniu płasko i ściśle, bez żadnych szczelin ani przechyleń.

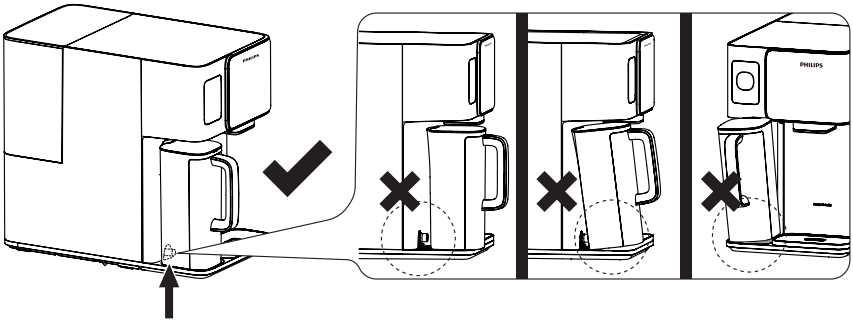

## Kontrola stanu:

Po włączeniu urządzenia z zainstalowanym dzbankiem na wodę filtrowaną odtwarzany jest sygnał dźwiękowy, a wskaźnik „" zmienia się z „" na „".

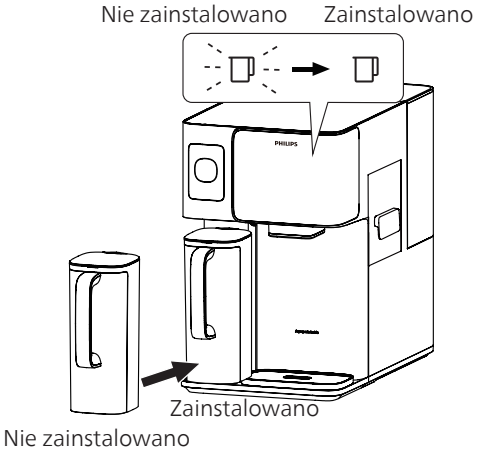

## Odczekanie 2 godzin przed aktywacją chłodzenia

Aby uzyskać optymalną wydajność, należy pozostawić produkt włączony przez co najmniej 2 godziny przed aktywacją funkcji chłodzenia. Ponieważ produkt zawiera sprężarkowy układ chłodniczy, podczas transportu mogło dojść do jego przemieszczenia, co może wpłynąć na jego działanie, jeśli nie pozostawi się mu czasu na ustabilizowanie się. Na potrzeby ochrony tego układu funkcja chłodzenia jest automatycznie wyłączona przez pierwsze 2 godziny po pierwszym włączeniu zasilania. W tym okresie stabilizowania układu można normalnie korzystać z innych funkcji produktu.

## Płukanie wodą (przed pierwszym użyciem)

Aby zapewnić optymalną wydajność, przed pierwszym użyciem dystrybutora lub po wymianie filtra należy wykonać następujące czynności płukania.

- Produkt należy umieścić z dala od bezpośredniego światła słonecznego, aby zapobiec rozwojowi mikroorganizmów.

### Proces płukania:

**1. Napełnianie zbiornika wody kranowej:**

- Otwórz pokrywę i wyjmij z urządzenia zbiornik wody.
- Napełnij zbiornik świeżą wodą kranową, upewniając się, że jej poziom nie przekracza linii maksymalnego napełnienia.
- Włóż zbiornik wody z powrotem do urządzenia i poprawnie zamknij pokrywę.

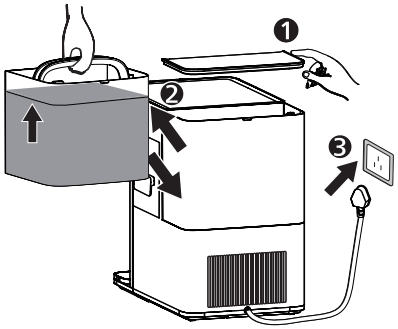

**2. Rozpoczynanie procesu płukania:**

- Po włożeniu dzbanka na wodę filtrowaną do urządzenia naciśnij przycisk „Cleaning" i przytrzymaj go przez 3 sekundy.

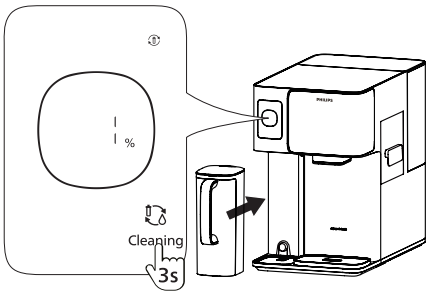


- Po odtworzeniu sygnału dźwiękowego rozpocznie się proces płukania.

**Ważne:**

Upewnij się, że dzbanek na wodę filtrowaną jest włożony poprawnie. W przypadku niepoprawnego włożenia dzbanka filtracja wody może być nieskuteczna lub może dojść do wycieku.

- Na etapie od 0% do 60% tego procesu wskaźnik procentowy postępu będzie migać i zostaną odtworzone 3 sygnały dźwiękowe.
  W tym momencie należy opróżnić dzbanek na wodę filtrowaną.

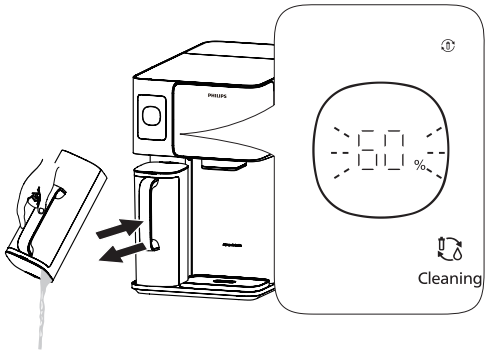

- Gdy wskaźnik „” zacznie migać i produkt odtworzy 3 sygnały dźwiękowe, należy opróżnić zbiornik wody kranowej, napełnić go wodą kranową do linii maksymalnego napełnienia („Max”) i ponownie włożyć do urządzenia.

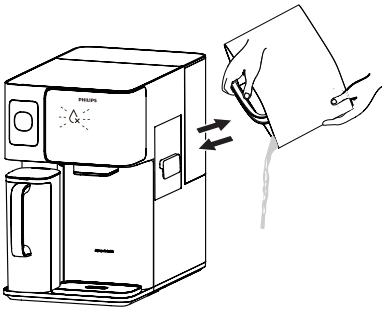

**Ważne:**

Nie należy dolewać wody bezpośrednio do zbiornika wody kranowej, ponieważ w tym przypadku urządzenie nie rozpozna, że odświeżono wodę.

- Gdy postęp osiągnie „90%” i wskaźnik „” zacznie migać, zostaną odtworzone 3 sygnały dźwiękowe. Na tym etapie nie ma potrzeby opróżniania dzbanka na wodę filtrowaną. Umieść pojemnik o pojemności co najmniej 2 l pod wylotem wody i naciśnij pozycję „”.

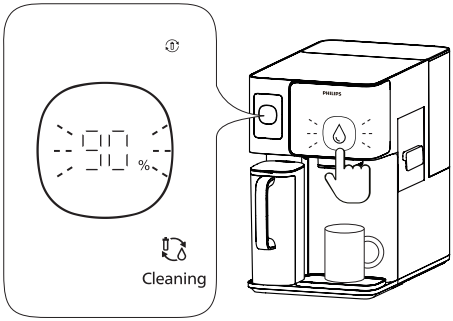


**Przypomnienie:**

W tym czasie można nacisnąć pozycję „”, aby wstrzymać dozowanie wody.

- Na ekranie zostanie wyświetlony postęp 100%, co wskazuje ukończenie płukania. Można już rozpocząć korzystanie z produktu.

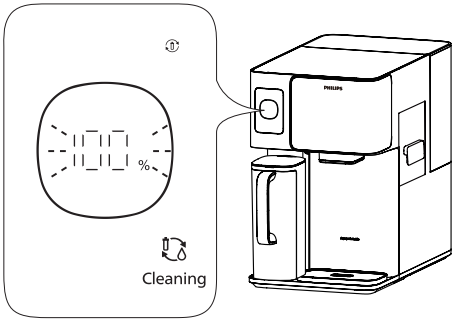


**Przypomnienie:**

Po wyjściu z programu płukania wskaźniki „(◊)" i „" będą migać. W tym momencie należy nacisnąć pozycję „(◊)", aby opróżnić zbiornik chłodzący.

## Ważne uwagi dotyczące płukania:

- Podczas procesu płukania nie należy wyłączać urządzenia ani odłączać go od zasilania.
- Jeśli podczas płukania słychać dźwięki, oznacza to, że urządzenie działa prawidłowo. Proces płukania zatrzyma się automatycznie po osiągnięciu postępu 100%.
- Aby zakończyć proces płukania, można nacisnąć i przytrzymać przycisk czyszczenia przez 3 sekundy. Nie jest to jednak zalecane.
- Podczas procesu dozowania wody na etapie postępu od 90% do 100% może być słyszalny dźwięk zasysania. Jest to normalne i nie ma powodów do obaw.
- W razie zauważenia wycieku wody, usłyszenia nietypowych dźwięków, poczucia zapachu spalenizny lub dostrzeżenia dymu należy natychmiast odłączyć zasilanie i skontaktować się z działem obsługi klienta.
- Jeśli woda w zbiorniku lub dzbanku wydaje się być mętna lub mleczna, jest to spowodowane mikropęcherzykami wytwarzanymi przez filtr i jest to normalne zjawisko.
- W razie dostrzeżenia czarnych cząsteczek: to prawdopodobnie resztkowy węgiel aktywny z filtra i to również jest normalne.

# Kalibracja punktu wrzenia

## Sprawdzanie i regulowanie lokalnego punktu wrzenia:

Aby zapobiec nadmiarowi pary, należy zadbać o poprawne skalibrowanie lokalnego punktu wrzenia. Ma to kluczowe znaczenie dla zapobiegania wytwarzaniu nadmiaru pary podczas procesu.

## Automatyczna kalibracja punktu wrzenia:

- Podczas pobierania gorącej wody (100°C) po raz pierwszy urządzenie automatycznie skalibruje punkt wrzenia.
- Proces kalibracji trwa około 60 sekund.
- **Ważne:** Podczas procesu kalibracji pod dyszą należy umieścić pojemnik o pojemności co najmniej 500 ml, do którego będzie przechwytywana woda. Należy uważać na parę, aby zapobiec poparzeniom.

**Ważne uwagi:**

- Po zakończeniu kalibracji urządzenie jest gotowe do normalnego użytkowania.
- Przed wykonaniem tej kalibracji upewnij się, że dzbanek na wodę jest pełny (kontrolka przygotowywania wody powinna być wyłączona).
- Podczas procesu kalibracji z dyszy będzie wypływać wrząca woda i może dojść do wyrzutu pary. Należy zachować ostrożność, aby zapobiec poparzeniom.

# 6 Instrukcja użytkowania

## 6.1 Wytwarzanie kostek lodu i schłodzonej wody

Uwaga: Aktywacja wytwarzania kostek lodu spowoduje również aktywację wytwarzania schłodzonej wody.

### A. Aktywacja wytwarzania kostek lodu i schłodzonej wody

Naciśnij przycisk „Ice cube" i przytrzymaj go przez 3 sekundy. Wskaźniki „" i „" migają, potwierdzając aktywację funkcji.

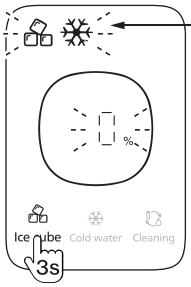


| Stan | | Znaczenie |
|---|---|---|
| | Wyłączone | Funkcja wytwarzania lodu nie jest aktywna. |
| | Miganie | Trwa wytwarzanie lodu. |
| | Wyłączone | Funkcja wytwarzania schłodzonej wody nie jest aktywna. |
| | Wyłączone | Trwa schładzanie wody. |

### B. Cykle wytwarzania kostek lodu (partie)

Wskaźnik „%" informuje o postępie każdej partii.
Osiągnięcie postępu 100% oznacza, że ukończono jedną partię kostek lodu.

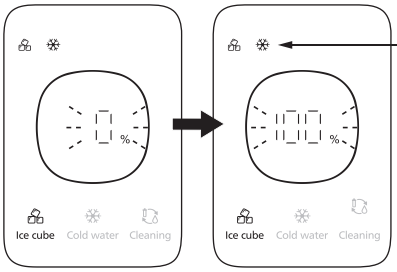


| Stan | | Znaczenie |
|---|---|---|
| | Miganie | Trwa cykl wytwarzania kostek lodu. |
| | Stałe światło | Pojemnik na lód jest pełny. Ukończono cykl wytwarzania kostek lodu. |
| | Miganie | Trwa schładzanie wody. |
| | Stałe światło | Woda w zbiorniku schłodzonej wody osiągnęła temperaturę 5°C. Funkcja chłodzenia jest wstrzymana. |

## C. Automatyczne ponowne uruchamianie cykli wytwarzania kostek lodu

- Po pobraniu kostek lodu lub zadozowaniu schłodzonej wody urządzenie automatycznie napełni pojemnik na lód i/lub zbiornik schłodzonej wody.
- Podczas napełniania będzie migać wskaźnik „ ” lub „ ”.
- Poczekaj, aż wskaźnik zacznie świecić światłem stałym, co będzie oznaczać, że kostki lodu lub schłodzona woda są ponownie gotowe.

**Ważna uwaga:**

- Na potrzeby zapewnienia wydajności nie zaleca się pobierania kostek lodu ani schłodzonej wody podczas wytwarzania lodu.
- Pierwszy cykl wytwarzania lodu trwa około 70–110 minut, w zależności od temperatury pomieszczenia.
- Szybkość wytwarzania schłodzonej wody zależy od temperatury wody kranowej.

## D. Pobieranie kostek lodu

1. Poczekaj, aż zapali się kontrolka „", a następnie wyciągnij pojemnik na lód z boku urządzenia.

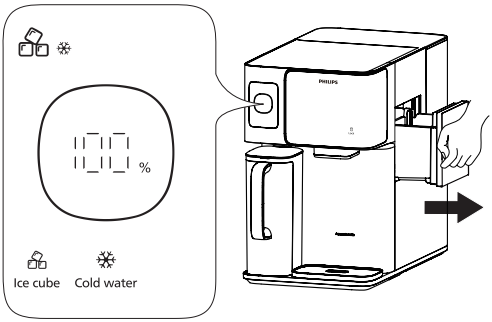


2. Pobierz potrzebne kostki lodu, a następnie szybko włóż pojemnik na lód z powrotem do urządzenia.

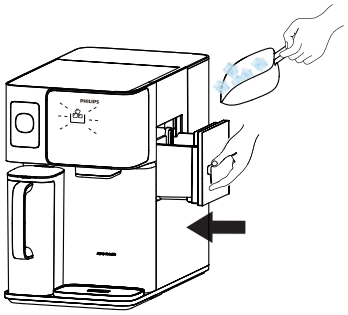

**Przypomnienie:**

Jeśli pojemnik na lód nie zostanie włożony z powrotem przez dłuższy czas, produkt odtworzy trzy sygnały dźwiękowe, a funkcja wytwarzania kostek lodu zostanie wstrzymana.

**Ważna uwaga:**

- Należy uważać, aby nie zabrudzić pojemnika na lód ani aby nie trafiała do niego inna żywność.
- Zawsze należy szybko ponownie wkładać pojemnik na lód do urządzenia, aby utrzymać niską temperaturę.
- W razie zbyt długiego pozostawienia pojemnika na lód poza urządzeniem może wystąpić opóźnienie przed wznowieniem funkcji wytwarzania lodu — jest to normalne.

## E. Pobieranie schłodzonej wody

1. Poczekaj, aż zaświeci się wskaźnik „❄", a następnie naciśnij krótko pozycję „Cold".

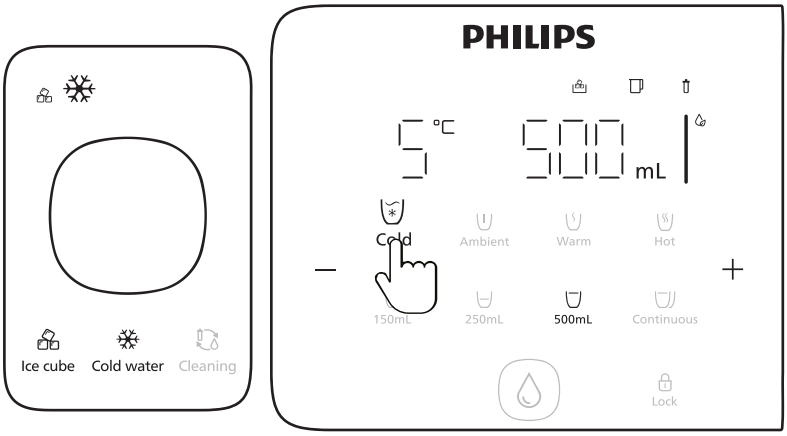


2. Wybierz objętość wody i naciśnij pozycję „💧", aby pobrać schłodzoną wodę.

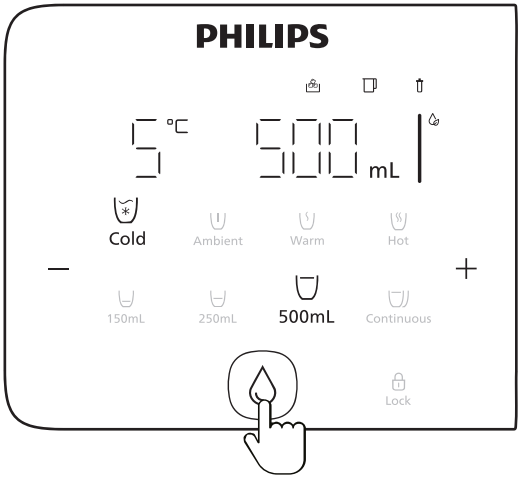


**Ważna uwaga:**

Temperatura minimalna schłodzonej wody wynosi 5°C. Miganie wskaźnika „❄" oznacza, że nadal trwa wytwarzanie schłodzonej wody. W przypadku pobrania schłodzonej wody na tym etapie jej temperatura będzie wyższa niż 5°C.

## Jak zatrzymać wytwarzanie kostek lodu i schłodzonej wody:

Po wyłączeniu funkcji wytwarzania lodu urządzenie przestanie wytwarzać zarówno kostki lodu, jak i schłodzoną wodę.

Należy wykonać poniższe czynności, aby całkowicie opróżnić zbiornik schłodzonej wody i pojemnik na lód w celu zapobieżenia rozwojowi bakterii.

**1. Opróżnianie zbiornika chłodzącego i pojemnika na lód:**

- Umieść duży pojemnik pod wylotem wody. Naciśnij pozycję „Ice cube" i przytrzymaj ją przez kilka sekund, aż wskaźniki „" i „" zaczną migać. Następnie naciśnij krótko pozycję „", aby rozpocząć spuszczanie wody. Poczekaj, aż postęp osiągnie 100%.

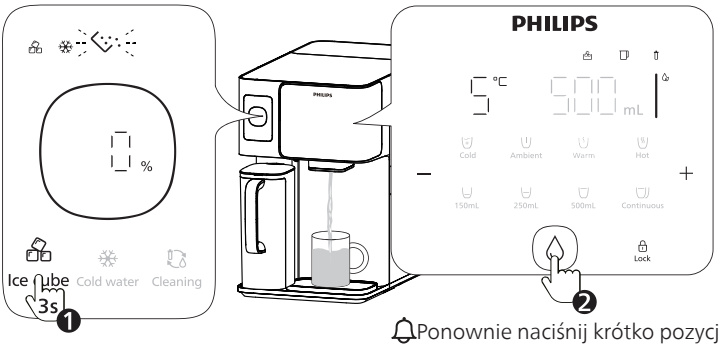


Ponownie naciśnij krótko pozycję „", aby wstrzymać.

- Podczas spuszczania wody wyjmij pojemnik na lód i wysyp kostki lodu.

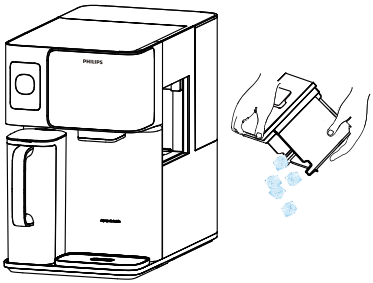

**2. Czyszczenie pojemnika na lód:** Wytrzyj pojemnik na lód czystą szmatką, a następnie włóż go z powrotem.

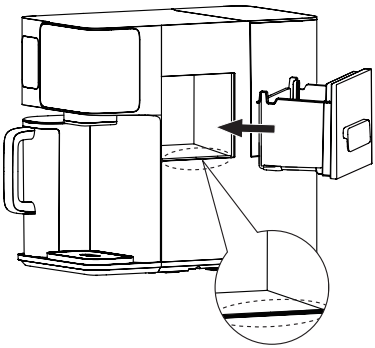

**3. Potwierdzanie ukończenia:** Gdy postęp opróżniania osiągnie 100%, wskaźniki „", „" i„" zgasną, a funkcja wytwarzania kostek lodu zostanie wyłączona.

**Ważna uwaga:**

- Wychodzenie z procesu opróżniania: Jeśli chcesz zatrzymać proces opróżniania, naciśnij pozycję "Ice cube" i przytrzymaj ją przez 3 sekundy. Działanie funkcji wytwarzania lodu zostanie wznowione.
- Nie odłączaj urządzenia od zasilania: Podczas opróżniania należy unikać odłączania urządzenia od zasilania. Jeśli zostanie to zrobione, opróżnianie zostanie zatrzymane, a wytwarzanie lodu będzie kontynuowane po ponownym włączeniu zasilania.
- Normalny dźwięk: Podczas procesu opróżniania będzie słychać dźwięk — jest to normalne. Dźwięk ucichnie, gdy opróżnianie osiągnie postęp 100%.

# Korzystanie z funkcji schłodzonej wody

Gdy włączona jest funkcja schłodzonej wody, urządzenie wytwarza tylko schłodzoną wodę, a nie kostki lodu.

## Jak rozpocząć wytwarzanie schłodzonej wody (bez wytwarzania kostek lodu)?

**1. Aktywowanie funkcji schłodzonej wody:** Naciśnij pozycję „Cold water" i przytrzymaj ją przez 3 sekundy, aż zacznie migać wskaźnik „❄". Oznacza to, że funkcja schłodzonej wody jest teraz aktywna.

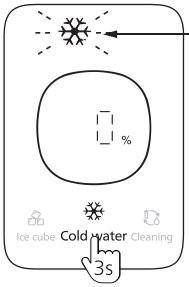


| Stan | | Znaczenie |
|---|---|---|
| ❄ | Wyłączone | Funkcja wytwarzania schłodzonej wody nie jest aktywna |
| | Miganie | Trwa schładzanie wody |

**2. Schłodzona woda jest gotowa:** Gdy postęp osiągnął 100%, schłodzona woda jest gotowa.

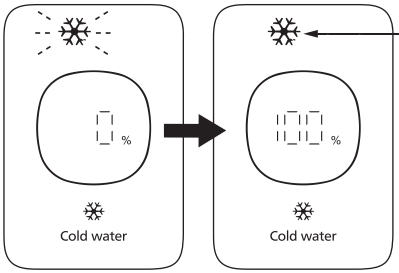


| Stan | | Znaczenie |
|---|---|---|
| ❄ | Nie świeci | Funkcja wytwarzania schłodzonej wody nie jest aktywna |
| | Miganie | Trwa schładzanie wody |
| | Stałe światło | Woda w zbiorniku schłodzonej wody osiągnęła temperaturę 5°C. Funkcja chłodzenia jest wstrzymana |

🔔 Kontrolka wskaźnika stanu informuje o stanie zimnej wody.

## Pobieranie schłodzonej wody

1. Poczekaj, aż zaświeci się wskaźnik „❄", a następnie naciśnij krótko pozycję „Cold".

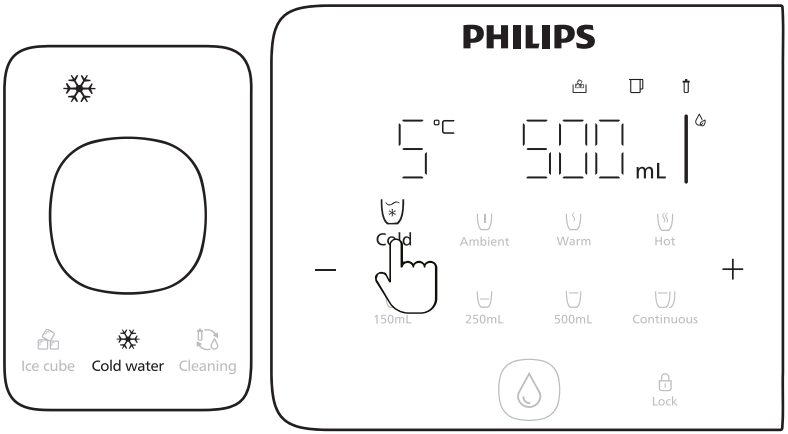


2. Wybierz objętość wody i naciśnij pozycję „💧", aby pobrać schłodzoną wodę.

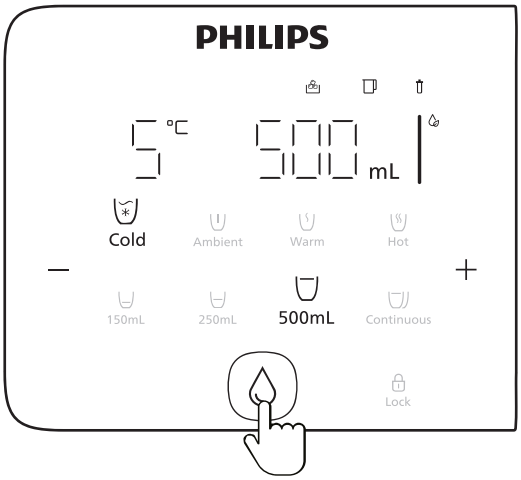


**Ważna uwaga:**

- Temperatura minimalna schłodzonej wody wynosi 5°C. Miganie wskaźnika „❄" oznacza, że nadal trwa wytwarzanie schłodzonej wody. W przypadku pobrania schłodzonej wody na tym etapie jej temperatura będzie wyższa niż 5°C.
- Po ukończeniu chłodzenia pobranie schłodzonej wody spowoduje automatyczne napełnienie zbiornika. Podczas napełniania będzie migać wskaźnik „❄". Poczekaj, aż zacznie świecić światłem stałym, co będzie oznaczać, że schłodzona woda jest ponownie gotowe.

## Zatrzymywanie wytwarzania schłodzonej wody

Po wyłączeniu funkcji schłodzonej wody urządzenie przestanie ją wytwarzać.

Należy wykonać poniższe czynności, aby całkowicie opróżnić zbiornik schłodzonej wody i pojemnik na lód w celu zapobieżenia rozwojowi bakterii.

**1. Opróżnianie zbiornika chłodzącego:**

- Umieść duży pojemnik pod wylotem wody. Naciśnij pozycję „Cold water" i przytrzymaj ją przez 3 sekundy, aż wskaźniki „" i „" zaczną migać. Następnie naciśnij krótko pozycję „", aby rozpocząć spuszczanie wody. Poczekaj, aż postęp osiągnie 100%.

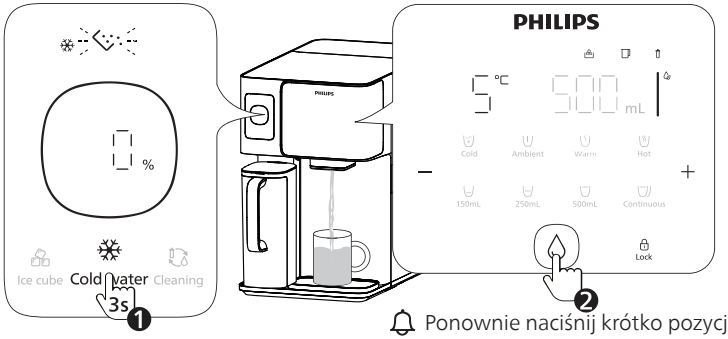


Ponownie naciśnij krótko pozycję „", aby wstrzymać

- Gdy postęp opróżniania osiągnie 100%, wskaźnik „" zgaśnie, a funkcja schłodzonej wody zostanie wyłączona.

**Ważna uwaga:**

- Wychodzenie z procesu opróżniania: Jeśli chcesz zatrzymać proces opróżniania, naciśnij pozycję „Cold water" i przytrzymaj ją przez 3 sekundy. Działanie funkcji wytwarzania lodu zostanie wznowione.
- Nie odłączaj urządzenia od zasilania: Podczas opróżniania należy unikać odłączania urządzenia od zasilania. Jeśli zostanie to zrobione, opróżnianie zostanie zatrzymane, a wytwarzanie lodu będzie kontynuowane po ponownym włączeniu zasilania.
- Normalny dźwięk: Podczas procesu opróżniania będzie słychać dźwięk — jest to normalne. Dźwięk ucichnie, gdy opróżnianie osiągnie postęp 100%.

# 6.3 Wytwarzanie wody o temperaturze otoczenia i gorącej

## Wybieranie preferowanej temperatury i objętości

**1. Odblokowywanie urządzenia:**

Naciśnij pozycję „Lock", aby odblokować urządzenie.

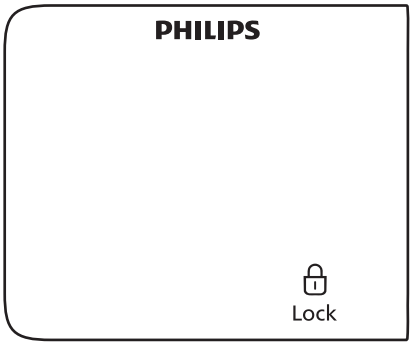


**2. Regulacja temperatury wody:**

- Naciśnij pozycję „Ambient", aby wybrać wodę o temperaturze otoczenia.
- Naciśnij kilkakrotnie pozycję „Warm", aby wybrać temperaturę od 45°C do 55°C.
- Naciśnij kilkakrotnie pozycję „Hot", aby wybrać temperaturę od 85°C do 100°C.

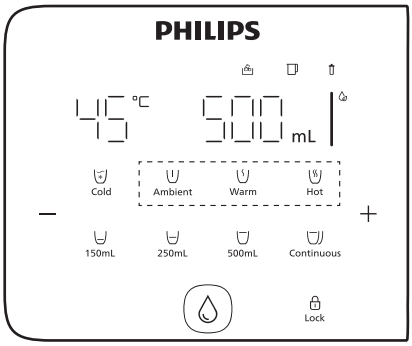


**3. Ustawianie dodatkowych opcji temperatury:**

- Wybierz przycisk temperatury, a następnie naciśnij krótko pozycję „-" lub „+", aby zwiększyć lub zmniejszyć temperaturę.

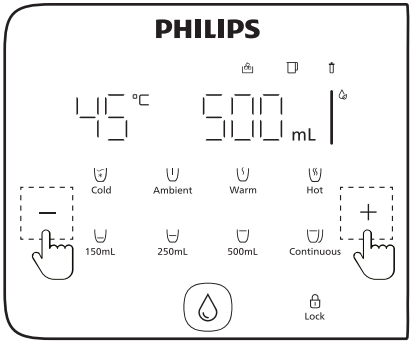

**4. Regulacja objętości wody:**

- Naciskaj pozycję „150mL", aby przełączać między 150 ml i 120 ml.
- Naciskaj pozycję „250mL", aby przełączać między 250 ml i 350 ml.
- Naciśnij pozycję „500mL", aby wybrać 500 ml.
- Naciśnij pozycję „Continuous" w celu ciągłego dozowania wody.

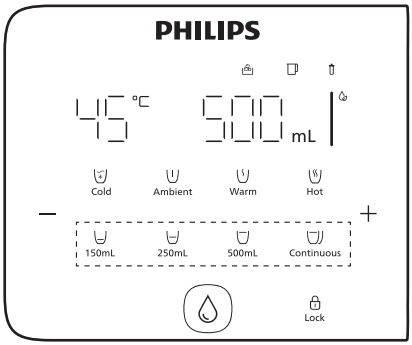


**5. Ustawianie dodatkowych opcji objętości wody:**

- Naciśnij i przytrzymaj pozycję „-" lub „+", aby zwiększyć lub zmniejszyć objętość wody.

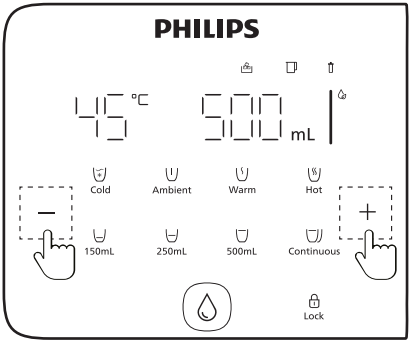


- Naciśnij pozycje „Lock" i „", aby dozować gorącą wodę. Aby przerwać dozowanie, naciśnij te pozycje ponownie lub naciśnij dowolny inny przycisk.
- Wodę o temperaturze otoczenia można dozować bezpośrednio bez naciskania pozycji „Lock".

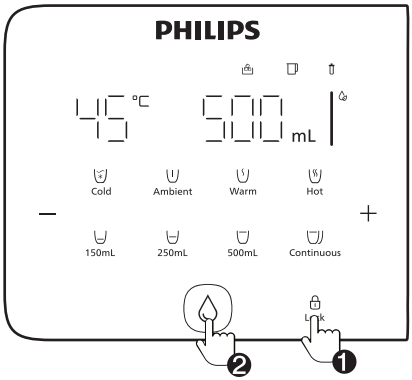


**Ważna uwaga:**

- Naciśnij pozycję „Lock" i przytrzymaj ją przez 3 sekundy, aby wyłączyć/włączyć blokadę bezpieczeństwa.
- Naciśnij i przytrzymaj przyciski „Hot" i „500mL" przez 3 sekundy, aby wyłączyć/włączyć sygnał dźwiękowy.

## 6.4 Odświeżanie i uzupełnianie wody nieprzetworzonej

### Przypomnienie o wymianie wody:

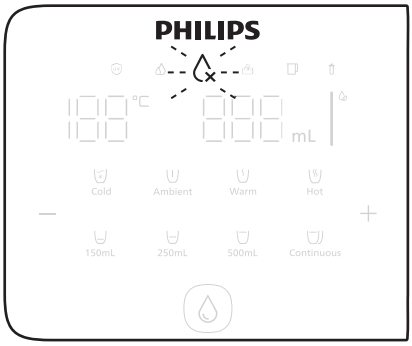


Urządzenie wyświetla monit o wymianę wody w następujących sytuacjach:

- Zbiornika wody kranowej nie napełniano w ciągu 48 godzin.
- Wskaźnik TDS wody kranowej ma wysoką wartość.
- Poziom jakości wody w zbiorniku wody kranowej jest niski.

### Kroki wymiany wody:

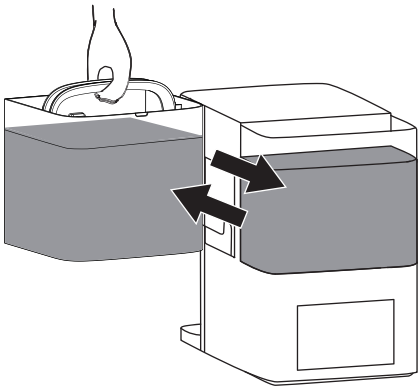

1. Otwórz pokrywę zbiornika wody kranowej.
2. Podnieś i wyjmij zbiornik, a następnie wylej pozostałą wodę.
3. Napełnij zbiornik świeżą wodą kranową i włóż go z powrotem do urządzenia, upewniając się, że pokrywa jest dobrze zamknięta.

**Ważna uwaga:**

Przed dolaniem świeżej wody zawsze należy opróżnić zbiornik.

# 7 Codzienna konserwacja

## Czyszczenie przewodu wodnego

### Przypomnienie o wymianie wody:

Urządzenie wyświetla monit o wyczyszczenie przewodu wodnego w następujących sytuacjach:

- Produktu nie używano przez ponad tydzień lub używano go nieprzerwanie przez miesiąc
- Ponowne użycie dystrybutora po długim okresie nieużywania.

### Kroki czyszczenia przewodu wodnego:

**1. Przygotowanie do czyszczenia:**

Napełnij zbiornik wody kranowej, włóż go z powrotem do urządzenia i poprawnie załóż pokrywę.

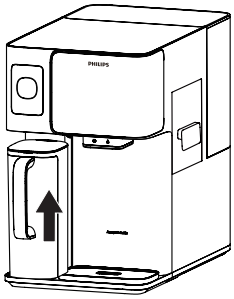


- Poczekaj, aż dzbanek na wodę filtrowaną napełni się, a kontrolka „” zgaśnie. Dopóki to nie nastąpi, funkcja czyszczenia nie będzie działać.

**2. Konfiguracja czyszczenia:**

- Umieść pojemnik (co najmniej 2-litrowy) pod wylotem wody. Krótko naciśnij przycisk „Cleaning", a następnie „Lock" i „", aby rozpocząć proces czyszczenia.

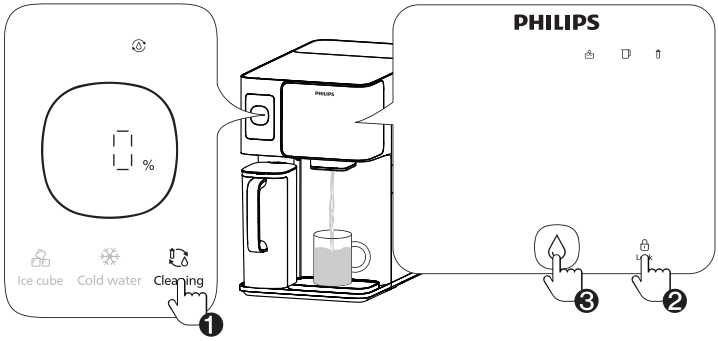


- Podczas czyszczenia naciśnij krótko pozycję „", aby je wstrzymać. Aby zakończyć proces czyszczenia, ponownie naciśnij krótko pozycję „Cleaning".

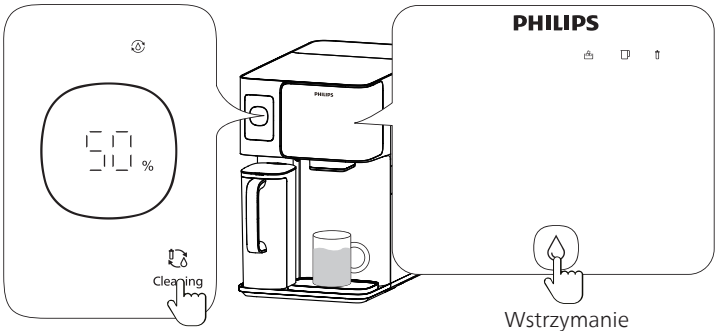

**3. Finalizowanie czyszczenia:** Gdy miga wskaźnik „100%”, proces czyszczenia jest zakończony.

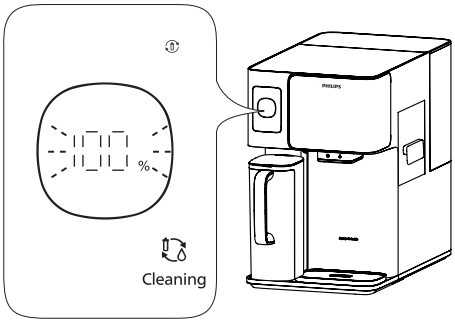


**Ważna uwaga:**

- Jeśli funkcja kostek lodu/schłodzonej wody jest wyłączona: Urządzenie dozuje 1000 ml wody (o temperaturze otoczenia i gorącej) w celu przepłukania przewodu gorącej wody.
- Jeśli funkcja kostek lodu/schłodzonej wody jest włączona: Urządzenie dozuje 2000 ml wody (o temperaturze otoczenia i gorącej) w celu przepłukania przewodów zimnej i gorącej wody.

## Czyszczenie zbiornika wody kranowej i dzbanka na wodę filtrowaną:

Jeśli na dnie zbiornika wody kranowej lub dzbanka na wodę filtrowaną widoczne są wyraźne zanieczyszczenia, przepłucz go wodą i wyczyść za pomocą szczoteczki.
Zaleca się czyszczenie zarówno zbiornika wody kranowej, jak i dzbanka na wodę filtrowaną za pomocą szczoteczki* co najmniej raz w tygodniu.

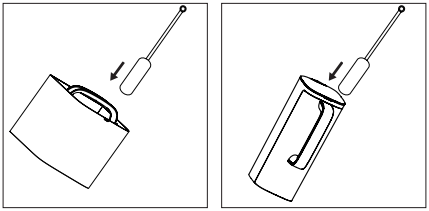

**Ważna uwaga:**

Zbiornika wody kranowej ani dzbanka na wodę filtrowaną nie należy wkładać do zmywarki.

*Szczoteczkę do czyszczenia należy kupić samodzielnie.

# Odkamienianie zbiornika wody kranowej

## Kroki odkamieniania:

**1. Opróżnianie zbiornika wody kranowej:** Wyjmij i opróżnij zbiornik wody kranowej.

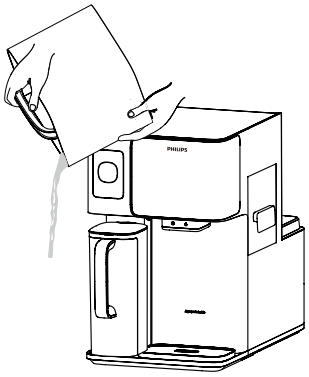

**2. Przygotowywanie roztworu czyszczącego:** Napełnij zbiornik wody kranowej do połowy i dodaj 30 g kwasu cytrynowego*. Lekko zamieszaj, a następnie pozostaw na 2 godziny.

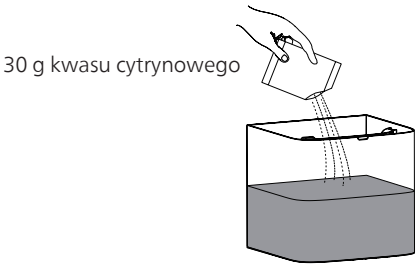


**Ważna uwaga:**

W tym czasie nie należy wkładać zbiornika wody kranowej z powrotem do dystrybutora.

3. **Płukanie i napełnianie:** Po 2 godzinach wylej roztwór kwasu cytrynowego. Wyczyść cały zbiornik wodą kranową, dokładnie go płucząc. Napełnij zbiornik świeżą wodą kranową i włóż go z powrotem do dystrybutora.

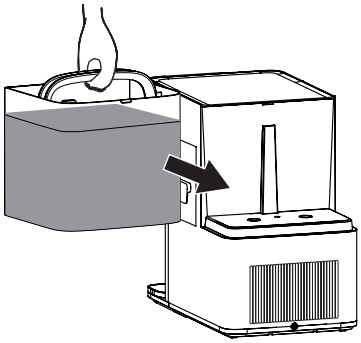

*Kwas cytrynowy należy kupić samodzielnie.

## Przechowywanie wkładu filtrującego (przed ponad 7 dniami nieużywania)

Jeśli system nie będzie używany przez ponad 7 dni, należy wykonać następujące czynności:

1. Opróżnianie zbiornika wody i dzbanka na wodę filtrowaną: Opróżnij zarówno zbiornik wody kranowej, jak i dzbanek na wodę filtrowaną.
2. Odłączanie od zasilania: Odłącz urządzenie od źródła zasilania.
3. Przechowywanie elementu filtrującego: Uszczelnij element filtrujący i umieść go w lodówce w strefie na produkty świeże (o temperaturze 2–5°C).

**Ważna uwaga:**

- Filtra nie należy przechowywać w zamrażarce.
- Płukanie przed użyciem: Przed ponownym użyciem urządzenia należy wykonać procedurę płukania, aby przygotować je do użycia.

# Wymiana filtra

## Wytyczne dotyczące wymiany filtra

Wymień wkład filtra, gdy na panelu wyświetlacza zacznie migać wskaźnik „" lub zgodnie z zalecanym cyklem.

| Nazwa | Model | Sugerowany cykl wymiany |
|---|---|---|
| Filtr z odwróconą osmozą **Aquaporin Inside®** | ADD583 | 1 rok |

Filtr można wymieniać wyłącznie na oryginalny wkład filtra firmy Philips.

## Kroki wymiany filtra:

1. Wyłącz urządzenie i wyjmij zbiornik wody.

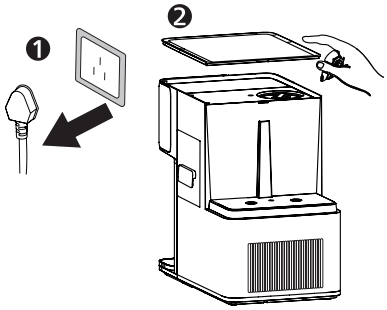


2. Za pomocą klucza do filtra (dostarczonego z filtrem zamiennym) przekręć stary filtr w kierunku przeciwnym do ruchu wskazówek zegara do pozycji „" i wyjmij go.

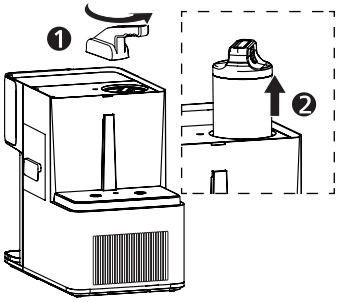

3. Włóż nowy filtr do uchwytu i przekręć go zgodnie z ruchem wskazówek zegara do pozycji „🔓". Włóż zbiornik wody i włącz urządzenie.

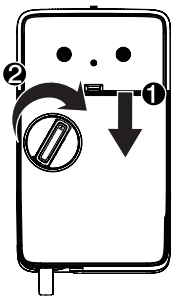


4. Zresetuj wskaźnik filtra, naciskając i przytrzymując przyciski „250mL" i „500mL" przez 3 sekundy, aż kolor wskaźnika „🗑" zmieni się na biały.

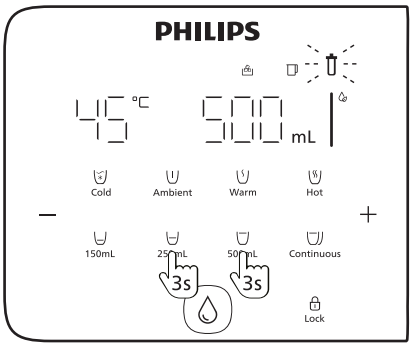


**Ważna uwaga:**

- Filtra nie należy przechowywać w zamrażarce.
- Płukanie przed użyciem: Przed ponownym użyciem urządzenia należy wykonać procedurę płukania, aby przygotować je do użycia.

# 8 Rozwiązywanie problemów

| Błąd | Przyczyny | Rozwiązania |
|---|---|---|
| E01: Nie można pobrać gorącej wody. | Temperatura wody kranowej przekracza 38°C. | Zadbaj o to, aby temperatura wody kranowej nie przekraczała 38°C. |
| E02: Nie można pobrać gorącej wody. | Alarm o nieprawidłowości z sondy temperatury wody na wylocie. | Po ukończeniu filtracji pobierz 500 ml wody o temperaturze otoczenia i ponownie spróbuj pobrać gorącą wodę. Jeśli nie można rozwiązać problemu, skontaktuj się z działem obsługi klienta. |
| E04: Nie można pobrać gorącej wody. | Alarm o nieprawidłowości dotyczący grzania. | Po ukończeniu filtracji pobierz 500 ml wody o temperaturze otoczenia i ponownie spróbuj pobrać gorącą wodę. Jeśli nie można rozwiązać problemu, skontaktuj się z działem obsługi klienta. |
| E06: Produkt nie jest w stanie normalnie filtrować i dozować wody. | Alarm o nieprawidłowości dotyczący filtracji wody. Nieprawidłowo zainstalowany lub zatkany filtr. | Sprawdź, czy filtr jest prawidłowo zainstalowany lub czy nie jest zatkany. Jeśli filtr jest zatkany, należy go wymienić. |
| EU: Nieprawidłowości w komunikacji produktu. | Nieprawidłowy sygnał komunikacyjny na elektronicznej płycie sterującej produktu. | Odłącz zasilanie na 1–2 minuty, a następnie podłącz je ponownie. |
| Nie można dozować wody. | W dzbanku na wodę filtrowaną skończyła się woda. | Jeśli wskaźnik „ ” miga, przed rozpoczęciem normalnego dozowania wody należy poczekać, aż przestanie migać. |
| | Dzbanek na wodę filtrowaną nie jest poprawnie włożony. | Sprawdź, czy dzbanek na wodę filtrowaną jest poprawnie włożony. |
| | Zbiornik wody kranowej nie jest poprawnie włożony. | Sprawdź, czy zbiornik wody kranowej jest poprawnie włożony. |
| Nie można filtrować wody. | Poziom wody w zbiorniku wody kranowej jest niski, a wskaźnik „ ” miga na czerwono. | Całkowicie opróżnij zbiornik wody kranowej, a następnie napełnij go. |
| | Dzbanek na wodę filtrowaną nie jest poprawnie włożony. | Sprawdź, czy dzbanek na wodę filtrowaną jest poprawnie włożony. |
| | Zbiornik wody kranowej nie jest poprawnie włożony. | Sprawdź, czy zbiornik wody kranowej jest poprawnie włożony. |

| Błąd | Przyczyny | Rozwiązania |
|---|---|---|
| Wyciek wody. | Woda przelewa się z tacy ociekowej. | Opróżnij tacę ociekową. |
| | Zawór uszczelniający na dnie zbiornika wody kranowej jest zablokowany. | Przytrzymaj zawór uszczelniający palcem lub drobnym przedmiotem, aby usunąć blokadę. |
| | Dzbanek na wodę filtrowaną nie jest poprawnie włożony. | Upewnij się, że dzbanek na wodę filtrowaną lub zbiornik wody kranowej jest poprawnie włożony. |
| Dziwny smak wody. | Nowy dystrybutor nie został wyczyszczony. | Wykonaj procedury czyszczenia przed pierwszym użyciem. |
| | Wkład filtra nie został wymieniony zgodnie z wymaganiami. | Wymień wkład filtra. |
| Upływ prądu. | Złe uziemienie i uszkodzony przewód zasilający. | Należy używać trójżyłowej wtyczki z niezawodnym uziemieniem. Skontaktuj się z działem obsługi klienta. |
| Nie reagują przyciski lub ekran wyświetlacza. | Wadliwe działanie systemu lub uszkodzenie sprzętu. | Odłącz zasilanie na 1–2 minuty, a następnie podłącz je ponownie. |

# 9 Zawartość opakowania

| | |
|---|---|
| Dystrybutor (z 1 filtrem wewnątrz) | ×1 |
| Tac ociekowa | ×1 |
| Dzbanek na wodę filtrowaną | ×1 |
| Instrukcja obsługi | ×1 |
| Skrócona instrukcja obsługi | ×1 |
| Instrukcja wymiany filtra | ×1 |
| Instrukcja rozpakowywania | ×1 |

# 10 Gwarancja i wsparcie

Aby uzyskać informacje lub w razie pytań, należy odwiedzić witrynę www.philips.com/support lub skontaktować się z działem obsługi klienta w swoim kraju/regionie. Jeśli w danym kraju/regionie nie ma centrum obsługi klienta, należy skontaktować się z lokalnym dystrybutorem.

W ciągu dwóch lat od daty zakupu dostępny jest bezpłatny serwis gwarancyjny obejmujący wszelkie uszkodzenia spowodowane przez problemy w procesie produkcyjnym oraz wszelkie uszkodzenia podzespołów powstałe podczas normalnej eksploatacji, które zostały potwierdzone przez nasz personel serwisowy.

Serwis gwarancyjny nie obejmuje często wymienianych elementów eksploatacyjnych, sprzętu pomocniczego, kosztów wysyłki ani serwisu „od drzwi do drzwi". Podczas serwisowania należy przedstawić dowód zakupu pracownikom serwisu.

# Português

## CONTEÚDO


| | | |
|---|---|---|
| 1 | Informações de segurança importantes | 382 |
| 2 | Especificações do produto | 386 |
| 3 | Visão geral do produto | 387 |
| 4 | Painel de controlo (indicadores de estado) | 388 |
| 5 | Configuração do produto | 390 |
| 6 | Instruções de utilização | 397 |
| 7 | Manutenção diária | 409 |
| 8 | Resolução de problemas | 416 |
| 9 | Lista de embalagem | 418 |
| 10 | Garantia e suporte | 418 |

# 1 Informações de segurança importantes

Respeite as seguintes instruções de segurança para garantir uma utilização correta e evitar acidentes ou ferimentos. Todas as precauções de segurança foram tomadas para melhorar a sua experiência e manter a longevidade da máquina.

- **Somente acessórios autorizados:** Utilizar apenas acessórios aprovados pelo fabricante. A utilização de acessórios não autorizados anula a garantia e pode levar a um mau funcionamento.
- **Inspecionar depois de desembalar:** Inspecionar cuidadosamente a máquina para verificar se existem danos e confirmar se todos os acessórios estão incluídos.
- **Aviso de saco de plástico:** Manter os sacos de plástico fora do alcance de bebés e crianças para evitar riscos de asfixia.
- **Requisitos de qualidade da água:** Utilize apenas água da torneira municipal com esta máquina para manter um ótimo desempenho.
- **Evitar substâncias desconhecidas:** Não verta líquidos desconhecidos, água não municipal ou objetos estranhos no depósito de água bruta ou no jarro de água filtrada.
- **Evitar o enchimento excessivo:** Não encher o depósito de água acima do nível máximo para evitar o transbordo da saída.
- **Manusear com cuidado:** Manusear sempre a máquina com cuidado para evitar uma queda acidental, que pode causar ferimentos ou danos.
- **Manter fora do alcance das crianças e dos animais de estimação:** Colocar a máquina numa área inacessível a crianças e animais de estimação.
- **Uso supervisionado:** As crianças e os indivíduos com capacidade limitada para operar máquinas só devem utilizar a máquina sob a supervisão de um adulto.
- **Colocação correta:** Coloque a máquina numa área interior fresca e seca, longe da luz solar direta, de equipamentos de aquecimento ou de áreas com temperaturas altas.
- **Evitar gases combustíveis:** Não colocar a máquina em locais onde possam ocorrer fugas de gás combustível ou onde seja provável que ocorram.
- **Segurança elétrica:** Nunca ligue ou desligue a ficha de alimentação com as mãos molhadas para evitar choques elétricos.
- **Não modificar ou sobrecarregar:** Não tente desmontar, modificar ou colocar objetos pesados sobre a máquina, pois isso pode danificar o purificador de água.
- **Não uso prolongado** Se a máquina não for utilizada durante um longo período de tempo, desligue a alimentação elétrica e esvaziar o reservatório de água da torneira e o jarro de água filtrada.

- **Diretrizes de temperatura:** A máquina funciona eficazmente com temperaturas de entrada de água entre 5-38°C. Temperaturas superiores a 38°C podem danificar o filtro, enquanto temperaturas inferiores a 5°C podem causar congelamento e danos nos componentes.
- **Apenas para uso no interior:** Esta máquina destina-se apenas a utilização em interiores e deve ser ligada a uma tomada de três núcleos devidamente ligada à terra.

## Orientações de segurança e acessibilidade do utilizador

- Este aparelho não se destina a ser utilizado por pessoas (incluindo crianças) com capacidades físicas, sensoriais ou mentais reduzidas, ou com falta de experiência e conhecimentos, exceto se for supervisionado por uma pessoa responsável.
- As crianças a partir dos 8 anos e as pessoas vulneráveis só podem utilizar a máquina com supervisão e instruções adequadas para garantir uma utilização segura.
- As crianças não devem brincar com a máquina e as tarefas de manutenção não devem ser efetuadas por crianças sem supervisão.

## Precauções adicionais

- **Substituição de água:** Substituir a água do depósito de água da torneira de 5L por água fresca antes da primeira utilização ou após longos períodos sem utilização.
- **Utilizar peças autorizadas:** Para a manutenção do filtro, utilize apenas peças de substituição aprovadas pela Philips.
- **Instruções de limpeza:** Evite utilizar gasolina ou outros solventes orgânicos para limpar o exterior da máquina. Desligue a alimentação antes de limpar e utilize um pano húmido para limpar suavemente a superfície.
- **Protocolo de avarias:** Em caso de avaria, desligar imediatamente a máquina da tomada e interromper a sua utilização até que seja reparada.
- **Atualizações de produtos:** Podem existir ligeiras diferenças entre o manual e o produto real devido a atualizações. Consulte sempre o produto real para obter informações exatas.
- **Aviso de água quente:** Se a água quente for distribuída primeiro, seguida de água ambiente ou morna, pode ainda sair água quente residual. Para evitar escaldões, deixe a água ambiente correr durante 10 segundos antes de a distribuir à temperatura desejada.
- **Jarro de água filtrada:** Se a máquina não tiver sido utilizada durante mais de 24 horas, é aconselhável esvaziar o jarro de água filtrada antes de a utilizar.

- **Segurança do cabo de alimentação:** Se o cabo de alimentação estiver danificado, pare imediatamente de utilizar a máquina. O cabo de alimentação só deve ser substituído por profissionais autorizados para evitar riscos.
- **Consertos não autorizados:** Não tentar desmontar ou reparar a máquina por conta própria. Apenas pessoal autorizado deve efetuar reparações para evitar potenciais riscos.
- **Exoneração de responsabilidade:** O fabricante não se responsabiliza por quaisquer consequências resultantes do incumprimento das precauções de segurança indicadas acima.

## Utilização prevista em ambientes residenciais e comerciais

Este aparelho é adequado para utilização em:

- Áreas de cozinha do pessoal em escritórios, lojas e ambientes semelhantes.
- Casas de campo, hotéis, motéis e outros ambientes residenciais.
- Estabelecimentos de cama e  pequeno-almoço.
- Restauração e outras aplicações semelhantes não retalhistas.

## Avisos de segurança e precauções de utilização

- Evitar derrames no conetor.
- A utilização incorreta pode provocar ferimentos; manusear com cuidado.
- As superfícies dos elementos de aquecimento podem reter o calor após a utilização.
- Utilizar somente água potável.
- Manter as aberturas de ventilação livres e desobstruídas.
- Não utilize métodos não recomendados para acelerar a descongelação.
- Evitar danificar o circuito do refrigerador (se aplicável).
- Não utilize aparelhos elétricos no interior do compartimento de conservação de alimentos, a menos que tal seja recomendado pelo fabricante.
- Não guardar objetos inflamáveis, como latas de aerossol, no aparelho.
- Posicione o aparelho de forma a que o cabo de alimentação não fique preso ou danificado.
- Evite colocar várias tomadas portáteis ou fontes de alimentação atrás do aparelho.

## Diretrizes de segurança alimentar e limpeza

Para evitar a contaminação dos alimentos :

- Limpe regularmente as superfícies que entram em contacto com os alimentos e os sistemas de drenagem acessíveis.
- Se os reservatórios de água não forem utilizados durante 48 horas, limpe-os; lave o sistema de água se não forem utilizados durante 5 dias.
- Se o aparelho for deixado vazio durante muito tempo, desligue-o, limpe-o e seque-o para evitar o crescimento de bolor.



[símbolo ISO 7010 W021 (2019-07)]

Aviso: Risco de incêndio / Materiais inflamáveis

# Aviso!

Os frigoríficos contêm refrigerante e gases no isolamento. O refrigerante e os gases devem ser eliminados por profissionais, uma vez que podem causar lesões oculares ou ignição. Certifique-se de que a tubagem do circuito de refrigerante não está danificada antes de proceder à eliminação adequada.

| | |
|---|---|
| 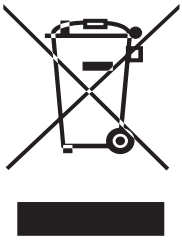 | Esta marcação indica que este produto não deve ser eliminado juntamente com outros resíduos domésticos em toda a UE. Para evitar possíveis danos para o ambiente ou para a saúde humana decorrentes de uma eliminação descontrolada dos resíduos, recicle-os de forma responsável para promover a reutilização sustentável dos recursos materiais. Para devolver o seu aparelho usado, utilize os sistemas de devolução e recolha ou entre em contato com o retalhista onde o produto foi comprado. Podem levar este produto para uma reciclagem segura do ponto de vista ambiental. |

# 2 Especificações do produto

| | |
|---|---|
| Nome do produto | Dispensador de água Philips |
| Modelo do produto | ADD6922CG/90; ADD6922DG/90<br>ADD6922CG/97; ADD6922DG/79<br>ADD6922CG/10; ADD6922DG/10 |
| Tensão nominal | 220-240V |
| Frequência nominal | 50-60Hz |
| Potência nominal de aquecimento | 2050-2400W |
| Potência nominal arrefecimento | 100W |
| Corrente nominal de arrefecimento | 0.6A |
| Classe climática | ST/N/SN/T |
| Refrigerante | R600a, 21g |
| Produção total de água nominal | 2000L |
| Caudal nominal de água | 0,2L/min |
| Fonte de água aplicável | Água da torneira municipal |
| Temperatura aplicável da água | 5-38°C |

# 3 Visão geral do produto

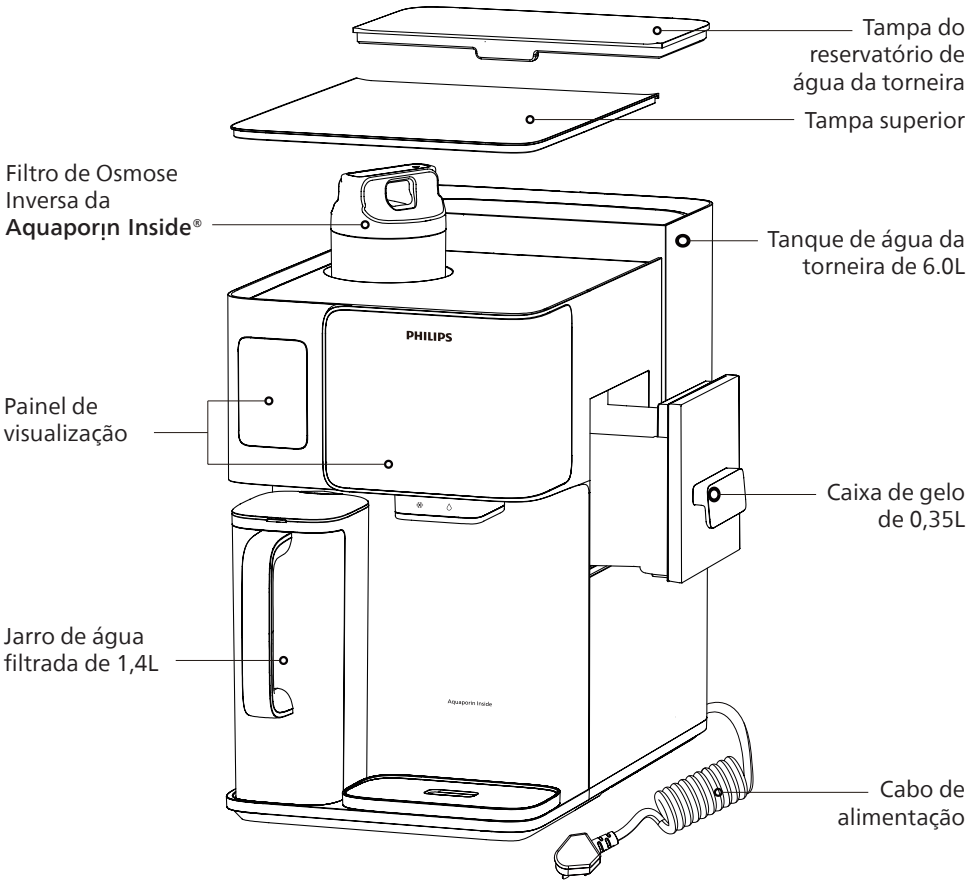

# 4 Painel de controlo (indicadores de estado)

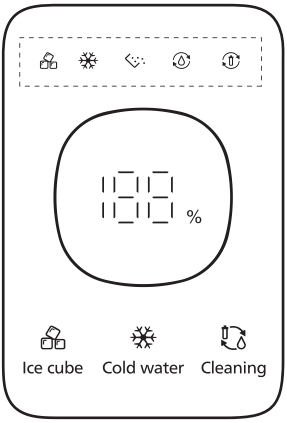





## 4.1 Indicadores de estado do arrefecimento a água e da produção de gelo

| Estado | | Significado |
|---|---|---|
| | Intermitente | Produção de cubos de gelo em processo |
| | Luz constante | Produção de cubos de gelo concluída |
| | Intermitente | Produção de água refrigerada em processo |
| | Luz constante | Produção de água refrigerada concluída |
| | Intermitente | Esvaziamento da caixa de gelo em processo |
| | Intermitente | Limpeza de cursos de água em processo |
| | Intermitente | Lavagem do filtro em processo |

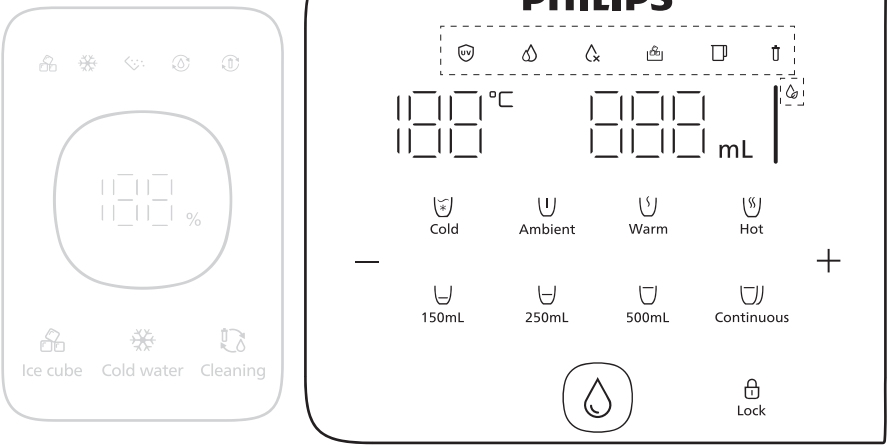


## 4.2 Indicadores do estado da filtração e da qualidade da água

| Estado | | Significado |
|---|---|---|
| UV | Luz branca constante | Esterilização UV em processo. |
| | Luz branca constante | Filtragem em processo |
| | Luz branca intermitente | O processo de filtragem está a correr, pelo que ainda não há água suficiente no jarro filtrado para ser retirada da saída de água. |
| | Luz branca intermitente | A água da torneira no reservatório de água da torneira não foi substituída durante muito tempo. |
| | Luz vermelha intermitente | A água da torneira no reservatório de água da torneira está a um nível baixo ou é de má qualidade, esvazie a água restante no reservatório e volte a enchê-lo com água da torneira fresca |
| | * A água restante no depósito de água da torneira será uma mistura de água de drenagem RO e água fresca da torneira. O reservatório de água da torneira deve ser sempre completamente esvaziado antes de o encher com água fresca da torneira. | |
| | Luz branca constante | A caixa de gelo está no sítio. |
| | Luz branca intermitente | A caixa de gelo não está no sítio. Por favor, volte a colocá-lo a tempo depois de retirar o gelo. |
| | Luz branca constante | O jarro de água filtrada está no sítio. |
| | Luz branca intermitente | O jarro de água filtrada não está no sítio. Volte a colocá-lo no sítio antes de dispensar a água. |
| | Luz vermelha intermitente | A qualidade da água é baixa e recomenda-se que se deite fora a água do jarro de água filtrada e que se volte a filtrá-la |
| | Luz branca constante | O filtro está dentro do seu tempo de vida útil, pode utilizá-lo à vontade. |
| | Luz vermelha intermitente | A vida útil do filtro está quase a terminar. É necessário comprar um filtro de substituição. |
| | Luz vermelha constante | O tempo de vida útil do filtro expirou. É fundamental substituir o filtro rapidamente. |
| | Luz branca | A qualidade da água é boa e segura para beber. |
| | Luz amarela | Recomenda-se que deite fora a água do jarro de água filtrada e volte a efetuar o processo de filtração. |

# 5 Configuração do produto

## Preparação:

### Colocação do produto:

Coloque o dispensador a uma distância mínima de 20 cm da parede para garantir um ótimo arrefecimento.

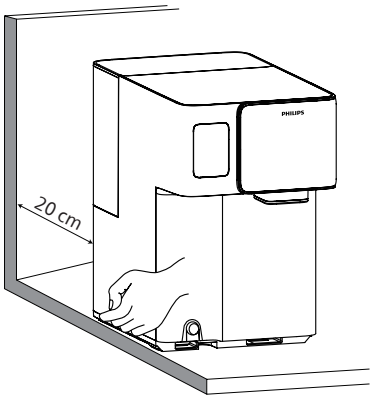


### Instalação da bandeja de água:

1. Insira a base do tabuleiro de água na fenda da unidade principal.

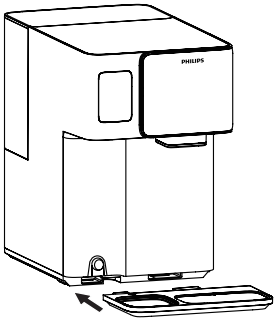

2. Alinhe a fivela do tabuleiro com a base e prima firmemente para inserir.

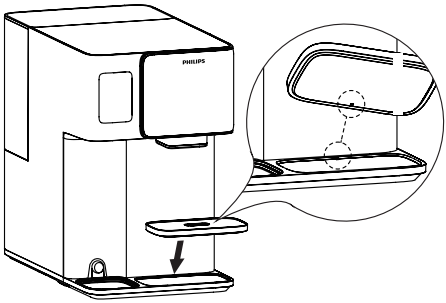

## Instalação do jarro de água filtrada:

- **Alinhar o jarro de água:** Segurar o jarro de água filtrada na vertical.
- **Inserir o jarro:** Introduzir cuidadosamente o jarro no corpo principal da unidade.
- **Assegurar um ajuste correto:** Empurre o jarro até ao fim até o sentir encaixar firmemente no lugar.
- **Verificar a colocação plana:** Certifique-se de que o jarro está assente de forma plana e confortável na unidade, sem folgas ou inclinações.

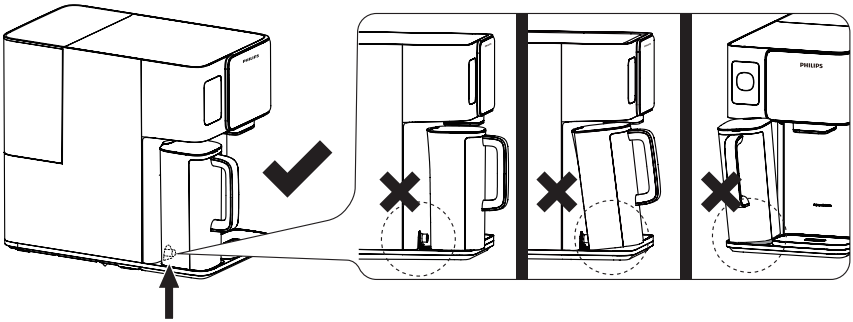

## Verificação do estado:

Depois de a unidade estar ligada e o jarro de água filtrada estar instalado, ouve-se um sinal sonoro, e, ao mesmo tempo, o "□" muda de "⋯□⋯" para "□".

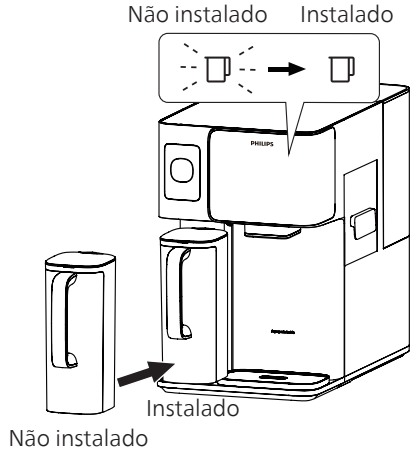

## 2 horas de espera antes da ativação do arrefecimento

Para um desempenho ótimo, deixe o produto ligado durante pelo menos 2 horas antes de ativar a função de arrefecimento. Como o produto inclui um sistema de refrigeração baseado num compressor, pode ter sofrido movimentos durante o transporte, o que pode afetar o seu funcionamento se não lhe for dado tempo para assentar. Para proteger o sistema, a função de arrefecimento é automaticamente desativada durante as primeiras 2 horas após a ligação inicial. Durante este período de estabilização, pode continuar a utilizar outras funções do produto normalmente.

## Lavagem da água (antes da primeira utilização)

Para garantir um ótimo desempenho, siga estes passos de lavagem antes de utilizar o dispensador pela primeira vez ou depois de substituir o filtro.

- Colocar o produto num local afastado da luz solar direta para evitar o crescimento de microorganismos.

### Processo de lavagem:

**1. Encher o reservatório de água da torneira:**

- Abrir a tampa e retirar o reservatório de água da máquina.
- Encher o reservatório com água fresca da torneira, certificando-se de que não ultrapassa a linha máxima de enchimento.
- Voltar a colocar o reservatório de água na máquina e fixar bem a tampa.

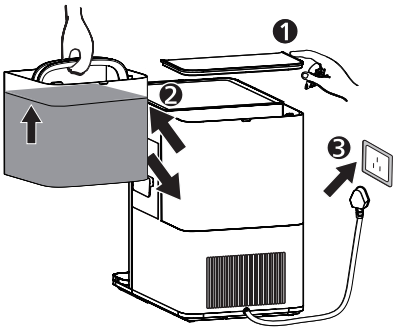

**2. Iniciar o processo de lavagem:**

- Depois de colocar o jarro de água filtrada na máquina, premir e manter premido o botão "Cleaning" durante 3 segundos

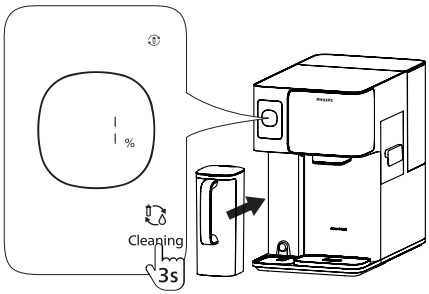


- Quando ouvir um "bip", o processo de lavagem inicia-se.

**Importante:**

Certifique-se de que o jarro de água filtrada está corretamente encaixado na respetiva fenda. Se não for posicionado corretamente, a filtragem da água pode ser ineficaz ou pode ocorrer uma fuga.

- Durante o processo, de 0% a 60%, verá o indicador de percentagem a piscar e ouvirá 3 sinais sonoros. Nesta altura, esvazie o jarro de água filtrada.

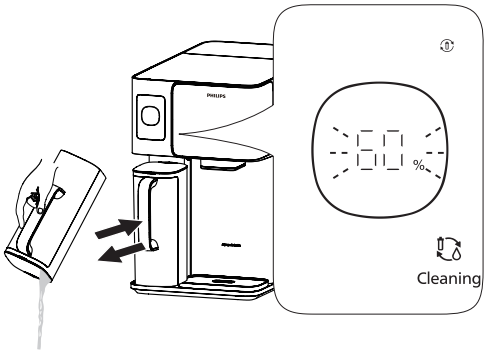

- Quando o indicador "" piscar e o produto emitir um som "bip bip bip", esvazie a água do reservatório de água da torneira, volte a enchê-lo com água da torneira até à linha máxima e volte a colocar o reservatório de água da torneira

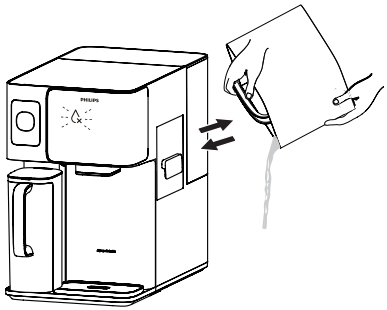

**Importante:**

Não adicionar água diretamente ao reservatório de água da torneira, caso contrário o aparelho não reconhecerá que a água foi renovada.

- Quando o progresso atingir "90%" e o indicador "" piscar, ouvirá 3 sinais sonoros. Não é necessário esvaziar o jarro de água filtrada nesta fase. Colocar um recipiente com um volume não inferior a 2 litros sob a saída de água e premir "".

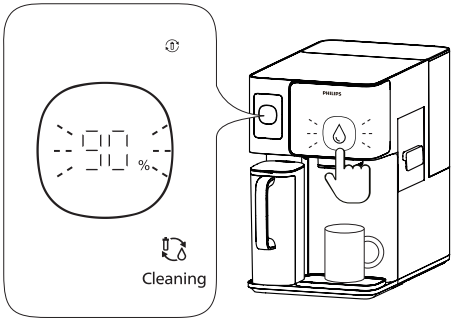


**Lembrete:**

Durante este período, pode premir "" para fazer uma pausa na distribuição de água.

- O ecrã apresenta 100% para indicar a conclusão da lavagem. Agora pode começar a usar o produto.

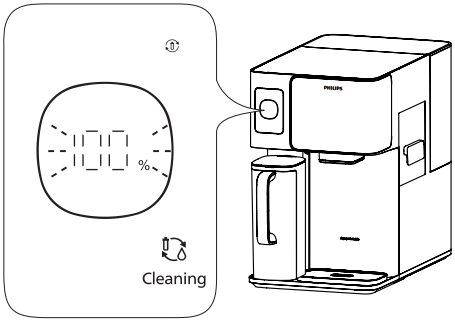


**Lembrete:**

Se sair do programa de lavagem, "(💧)" e "(✨)" irão piscar. Neste momento, é necessário premir "(💧)" para esvaziar o depósito de arrefecimento.

## Notas importantes para a lavagem:

- Não saia nem desligue a fonte de alimentação durante o processo de lavagem.
- Se ouvir sons durante a lavagem, isso indica que a máquina está a funcionar corretamente. O processo de lavagem para automaticamente quando atinge 100%.
- Se precisar de sair do processo de lavagem, pode premir e manter premido o botão de limpeza durante 3 segundos. No entanto, isto não é recomendado.
- Durante o processo de distribuição de água entre 90% e 100%, pode ouvir-se um som de sucção. Isto é normal e não é motivo de preocupação.
- Se notar uma fuga de água, ouvir sons anormais, sentir um cheiro a queimado ou vir fumo, desligue imediatamente a alimentação e entre em contacto com o serviço de suporte ao cliente.
- Se a água do reservatório ou do jarro parecer turva ou leitosa, isso deve-se às micro bolhas criadas pelo filtro e é uma ocorrência normal.
- Se observar partículas pretas, é provável que se trate de carvão ativado residual do filtro, o que também é normal.

# Calibração do ponto de ebulição

## Verificar e ajustar o ponto de ebulição local:

Para evitar o excesso de vapor, certifique-se de que o ponto de ebulição local está corretamente calibrado. Isto é crucial para evitar o excesso de vapor durante o processo.

## Calibração automática do ponto de ebulição:

- Quando se extrai água quente (100°C) pela primeira vez, a máquina calibra automaticamente o ponto de ebulição.
- O processo de calibração demora cerca de 60 segundos.
- **Importante:** Colocar um recipiente com uma capacidade de pelo menos 500 ml debaixo do bocal durante o processo de calibração para apanhar a água. Tenha cuidado com o vapor para evitar o risco de queimaduras.

**Notas importantes:**

- Uma vez terminada a calibração, a máquina está pronta a ser utilizada normalmente.
- Certifique-se de que o jarro de água está cheio antes de efetuar esta calibração (a luz de produção de água deve estar apagada).
- Durante o processo de calibração, sairá água fervida do bocal e poderá haver ejeção de vapor. Tenha cuidado para evitar queimaduras.

# 6 Instruções de utilização

## 6.1 Produção de cubos de gelo e água gelada

Nota: A ativação da produção de cubos de gelo também ativará a produção de água arrefecida.

### A. Ativar a produção de cubos de gelo e água arrefecida

Prima e mantenha premido o botão " Ice cube " durante 3 segundos. As indicações "" e "" piscam, confirmando que a função está ativada.

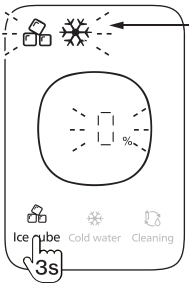


| Estado | | Significado |
|---|---|---|
| | Desligar | A função de produção de gelo não está ativada. |
| | Intermitente | Produção de gelo em processo. |
| | Desligar | A função de produção de água gelada não está ativada. |
| | Desligar | Produção de água gelada em processo. |

### B. Ciclos de produção de cubos de gelo (lotes)

O indicador "%" mostra o progresso de cada lote.
Quando o progresso atinge 100%, isso significa que um lote de cubos de gelo está completo.

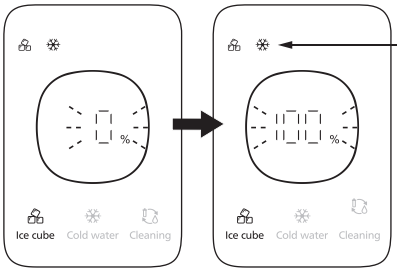


| Estado | | Significado |
|---|---|---|
| | Luz intermitente | Ciclo de produção de cubos de gelo em processo. |
| | Luz constante | A caixa de gelo está na sua capacidade máxima. Ciclo de produção de cubos de gelo concluído. |
| | Luz intermitente | Processo de arrefecimento da água em processo. |
| | Luz constante | A água no depósito de água gelada atingiu 5°C. Função de arrefecimento pausada. |

## C. Reinício automático dos ciclos de produção de cubos de gelo

- Após a recolha dos cubos de gelo ou a distribuição de água gelada, a máquina enche automaticamente a caixa de gelo e/ou o depósito de água gelada.
- O indicador "" ou "" pisca durante o enchimento.
- Aguarde até que o indicador permaneça aceso de forma estável, o que significa que os cubos de gelo ou a água gelada estão novamente prontos.

**Nota importante:**

- Não é recomendado retirar cubos de gelo ou água gelada durante o processo de produção de gelo para garantir a eficiência.
- O primeiro ciclo de produção de gelo demora cerca de 70-110 minutos, dependendo da temperatura ambiente.
- A velocidade de produção de água gelada depende da temperatura da água da torneira.

## D. Tomar cubos de gelo

1. Aguarde que a luz "" se acenda e, em seguida, retire a caixa de gelo pela parte lateral.

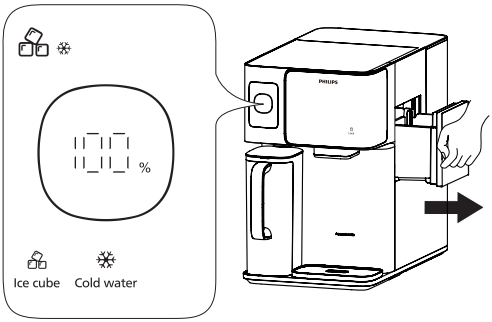


2. Retire os cubos de gelo que precisar e volte a colocar rapidamente a caixa de gelo na máquina.

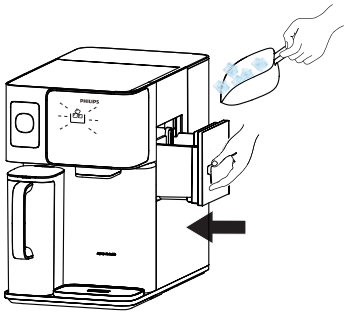

**Lembrete:**

Se a caixa de gelo não for colocada no lugar durante um longo período de tempo, o produto emitirá três sons de "bip" e a função de fabricação de cubos de gelo ficará em pausa.

**Nota importante:**

- Tenha cuidado para não sujar a caixa de gelo ou colocar outros alimentos no seu interior.
- Reponha sempre a caixa de gelo prontamente para manter a temperatura fria.
- Se a caixa de gelo estiver desligada durante muito tempo, pode haver um atraso antes de a função de produção de gelo ser retomada, o que é normal.

## E. Extração de água refrigerada

1. Aguarde até que "❄" se ilumine, prima brevemente "Cold".

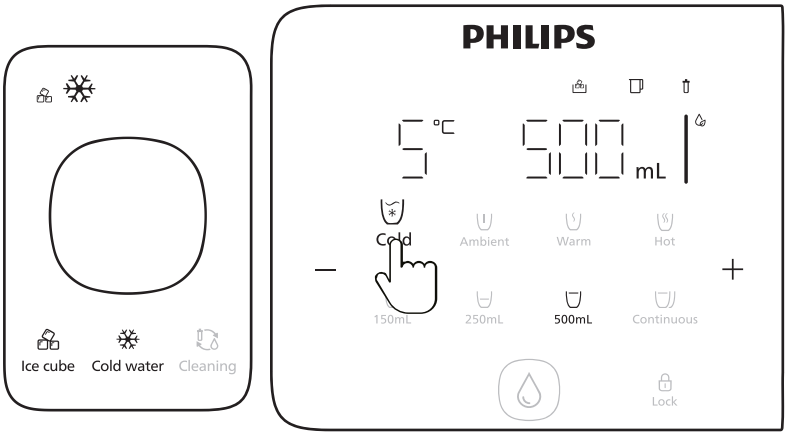


2. Escolher o volume de água e premir "💧" para extrair água gelada.

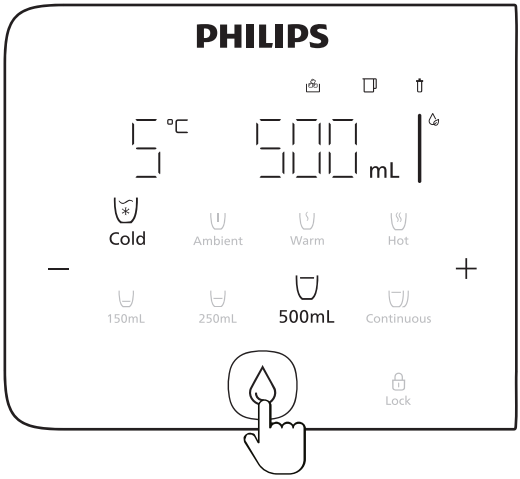


**Nota importante:**

A temperatura mínima da água gelada é de 5°C. Se a indicação "❄" estiver a piscar, a água gelada ainda está a ser processada. A recolha da água gelada nesta altura resultará numa temperatura superior a 5°C.

## Como parar a produção de cubos de gelo e água gelada:

Quando se desliga a função de produção de gelo, a máquina deixa de produzir cubos de gelo e água gelada.

Siga os passos abaixo para esvaziar completamente o reservatório de água refrigerada e a caixa de gelo para evitar o crescimento de bactérias.

**1. Esvaziar o reservatório de arrefecimento e a caixa de gelo:**

- Coloque um recipiente grande debaixo da saída de água. Prima e mantenha premido " Ice cube " durante alguns segundos até que "" e "" pisquem. Em seguida, prima brevemente "" para iniciar a drenagem da água. Aguarde até que o progresso atinja 100%.

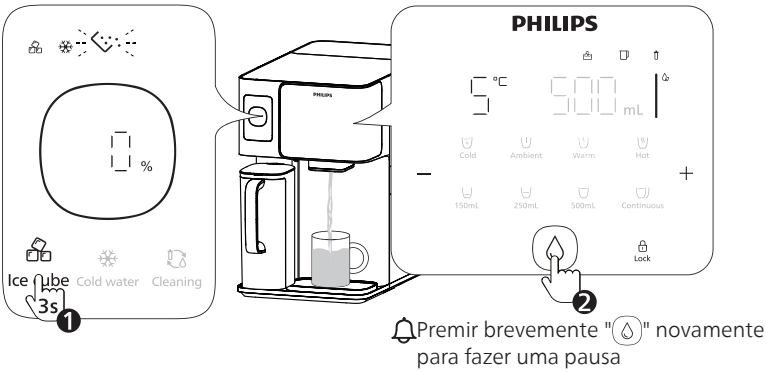


- Enquanto a água está a escorrer, retire a caixa de gelo e deite os cubos de gelo.

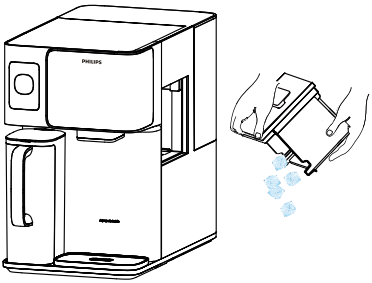

**2. Limpar a caixa de gelo:** Limpe a caixa de gelo com um pano limpo e volte a colocá-la no sítio.

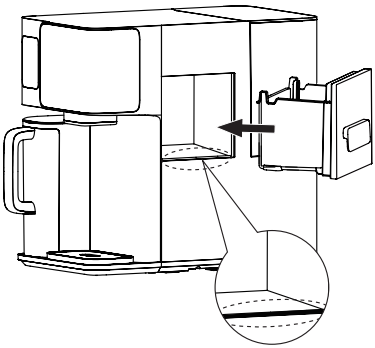

**3. Confirmar a conclusão:** Quando o progresso do esvaziamento atingir 100%, " " , " " , " " acendem-se e a função de produção de cubos de gelo é desligada.

**Nota importante:**

- Sair do processo de esvaziamento: Se pretender parar o processo de esvaziamento, prima e mantenha premido " Ice cube " durante 3 segundos. A função de produção de gelo será então retomada.
- Não desligar: Evitar desligar a ficha da tomada durante o esvaziamento. Se o fizer, o esvaziamento para e a produção de gelo continua quando se liga novamente a corrente.
- Som normal: Durante o processo de esvaziamento, ouve-se um som, o que é normal. O som para quando o esvaziamento atinge 100%.

# Utilização da função de água refrigerada

Quando a função de água gelada está ativada, a máquina só produzirá água gelada e não cubos de gelo.

## Como iniciar a produção de água gelada (sem produção de cubos de gelo)

**1. Ativar a função de água gelada:** Prima sem soltar "Cold water" durante 3 segundos até que "❄" pisque. Isto significa que a função de água gelada está agora ativa.

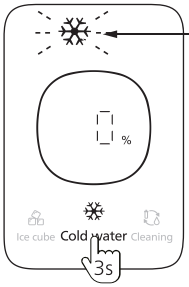


| Estado | | Significado |
|---|---|---|
| ❄ | Desligar | A função de produção de água gelada não está ativada |
| | Intermitente | Produção de água refrigerada em processo |

**2. Água refrigerada pronta:** Quando o progresso atinge 100%, a água refrigerada está pronta.

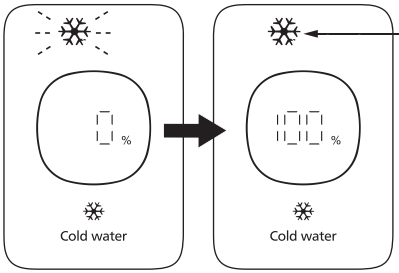


| Estado | | Significado |
|---|---|---|
| ❄ | Luz apagada | A função de produção de água gelada não está ativada |
| | Luz intermitente | Produção de água refrigerada em processo |
| | Luz constante | A água no depósito de água gelada atingiu 5°C. Função de arrefecimento pausada |

🔔 Consulte a luz indicadora de estado para compreender o estado da água fria.

## Extração de água refrigerada

1. Aguarde até que "❄" se ilumine, prima brevemente "Cold".

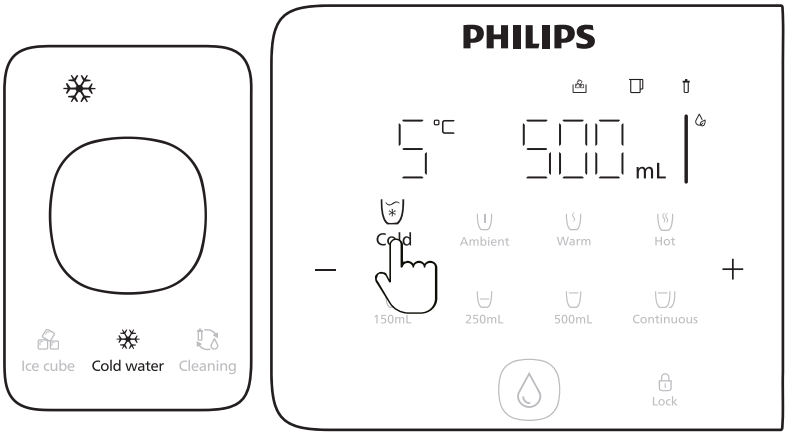


2. Escolha o volume de água e prima "💧" para extrair água gelada

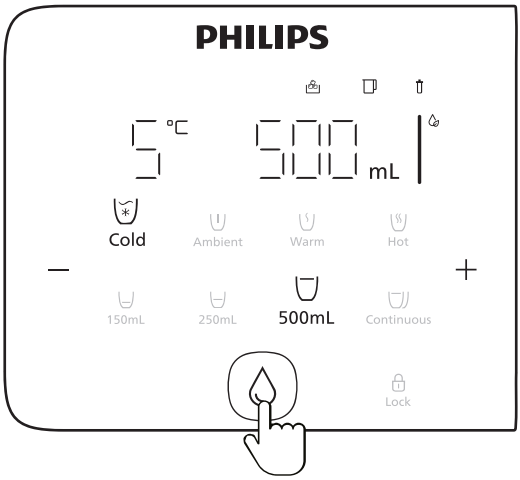


**Nota importante:**

- A temperatura mínima da água gelada é de 5°C. Se "❄" estiver a piscar, a água gelada ainda está a ser processada. A recolha da água gelada nesta altura resultará numa temperatura superior a 5°C.
- Uma vez terminado o arrefecimento, se retirar água gelada, a máquina encherá automaticamente o reservatório. O "❄" pisca enquanto está a encher. Aguarde até que a luz fique fixa, o que significa que a água gelada está novamente pronta.

## Parar a produção de água gelada

Quando se desliga a função de água gelada, a máquina deixa de produzir água gelada.

Siga os passos abaixo para esvaziar completamente o reservatório de água refrigerada e a caixa de gelo para evitar o crescimento de bactérias.

**1. Esvaziar o sistema de arrefecimento:**

- Coloque um recipiente grande debaixo da saída de água. Prima sem soltar "Cold water" durante 3 segundos até que "" e "" pisquem. Em seguida, prima brevemente "" para iniciar a drenagem da água. Aguarde até que o progresso atinja 100%.

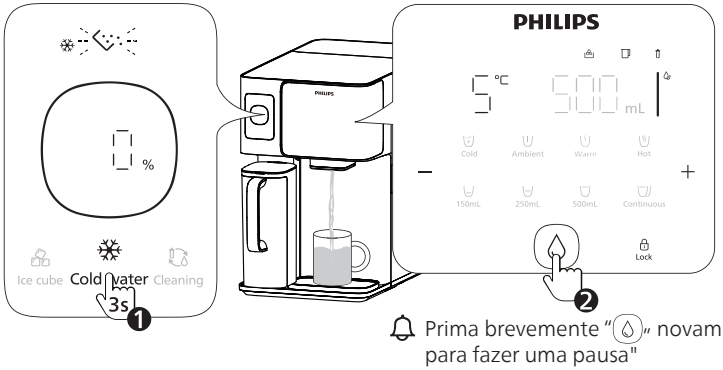


- Depois de o progresso do esvaziamento atingir 100%, "" acende-se e a função de água gelada é desligada.

**Nota importante:**

- Sair do processo de esvaziamento: Se pretender parar o processo de esvaziamento, prima e mantenha premido "Cold water" durante 3 segundos. A função de produção de gelo será então retomada.
- Não desligar: Evitar desligar a ficha da tomada durante o esvaziamento. Se o fizer, o esvaziamento para e a produção de gelo continua quando se liga novamente a corrente.
- Som normal: Durante o processo de esvaziamento, ouve-se um som, o que é normal. O som para quando o esvaziamento atinge 100%.

# 6.3 Produção de água quente para água em temperatura ambiente

## Escolha a sua temperatura e volume preferidos

**1. Desbloquear a máquina:** Prima o botão " Lock " para desbloquear.

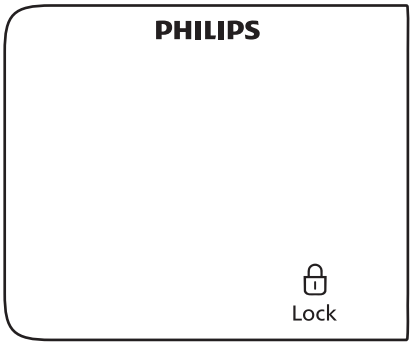


**2. Ajustar a temperatura da água:**

- Prima " Ambient " para selecionar água em temperatura ambiente;
- Prima " Warm " repetidamente para escolher uma temperatura entre 45°C e 55°C;
- Prima " Hot " repetidamente para escolher uma temperatura entre 85°C e 100°C

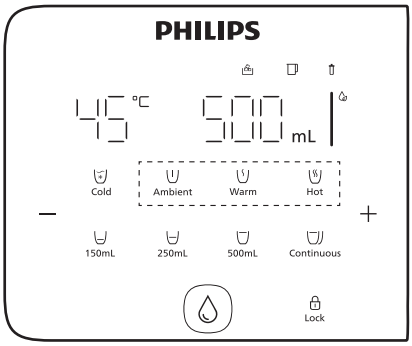


**3. Definir mais opções de temperatura:**

- Selecionar uma tecla de temperatura e, em seguida, premir brevemente " – " ou " + " para aumentar ou diminuir a temperatura.

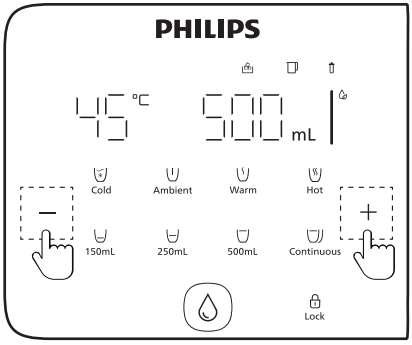

**4. Ajustar o volume de água:**

- Prima " 150mL " para alternar entre 150mL e 120mL.
- Prima " 250mL " para alternar entre 250mL e 350mL.
- Prima " 500mL " para selecionar 500mL.
- Prima " Continuous " para uma distribuição contínua de água.

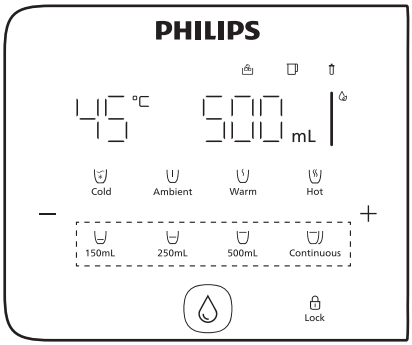


**5. Definir mais opções de volume de água:**

- Prima e mantenha premido " – " ou " + " para aumentar ou diminuir o volume de água.

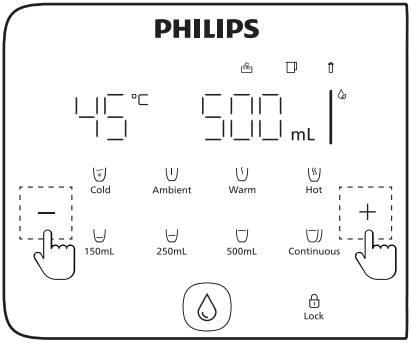


- Prima " Lock " e " " para distribuir água quente. Prima novamente ou qualquer outro botão para parar.
- A água ambiente pode ser distribuída diretamente sem premir " Lock "

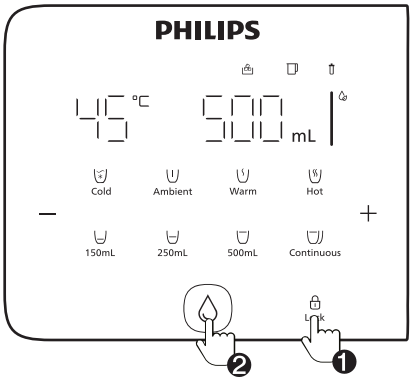


**Nota importante:**

- Prima o botão " Lock " durante 3 segundos para desativar/ativar o bloqueio de segurança.
- Prima e mantenha premidos os botões " Hot " e " 500mL " durante 3 segundos para desativar/ativar o aviso sonoro do sinal sonoro.

# 6.4 Atualização e reabastecimento de água bruta

## Lembrete de troca de água:

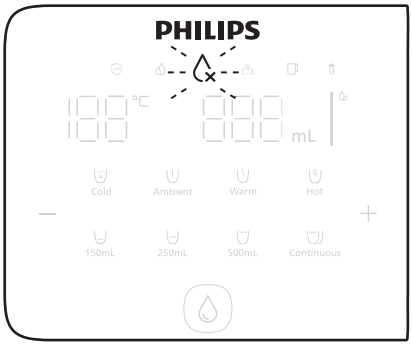


A máquina avisa-o para trocar a água quando:

- O reservatório de água da torneira não foi reabastecido num prazo de 48 horas.
- O valor de TDS da água da torneira é alto.
- O nível de qualidade da água no reservatório de água da torneira é baixo.

## Passos para trocar a água:

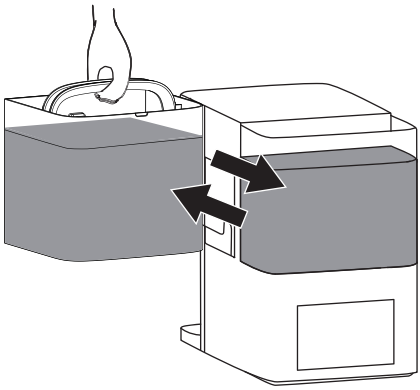

1. Abrir a tampa do reservatório de água da torneira.
2. Levantar o reservatório e deitar fora a água restante.
3. Voltar a encher o reservatório com água fresca da torneira e voltar a colocá-lo na máquina, certificando-se de que a tampa está bem fechada.

**Nota importante:**

Esvaziar sempre o depósito antes de adicionar água fresca.

# 7 Manutenção diária

## Limpeza de vias de água

### Lembrete de troca de água:

A máquina solicita a limpeza da via de água quando:

- O produto não foi utilizado durante mais de uma semana ou se foi utilizado continuamente durante um mês
- Reutilizar o dispensador após um longo período de inatividade.

### Passos para efetuar a limpeza das vias:

**1. Preparação da limpeza:**

Encher o reservatório de água da torneira com água da torneira, voltar a colocá-lo na máquina e colocar a tampa corretamente.

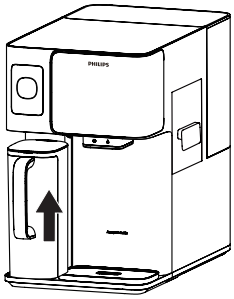


- Aguarde até que o jarro de água filtrada esteja cheio e que a luz "" se apague. A função de limpeza não funcionará enquanto isto não acontecer.

**2. Preparar para a limpeza:**

- Colocar um recipiente (pelo menos 2 litros) sob a saída de água. Prima brevemente os botões "Cleaning", depois "Lock" e "💧"para iniciar o processo de limpeza.

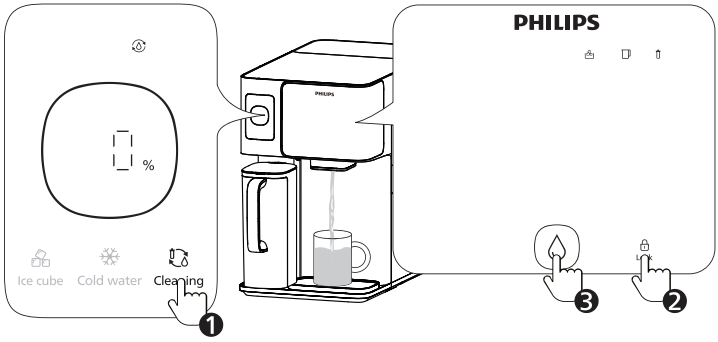


- Durante a limpeza, prima brevemente "💧" para fazer uma pausa. Para sair do processo de limpeza, prima brevemente o botão "Cleaning" novamente.

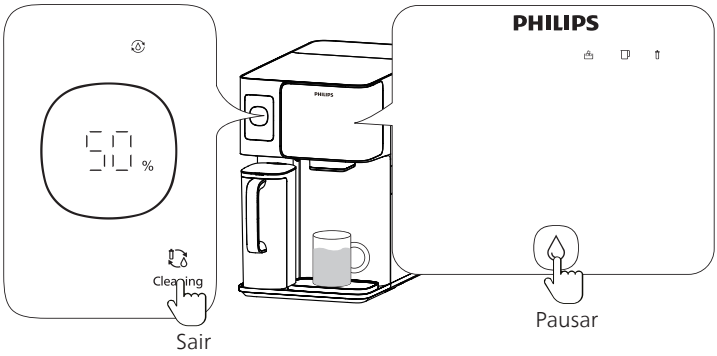

**3. Limpeza completa:** Quando o indicador "100%" pisca, o processo de limpeza está concluído.

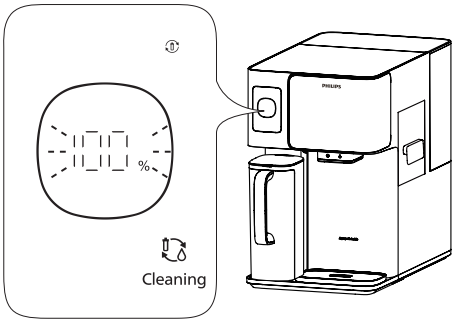


**Nota importante:**

- Se a função de cubos de gelo/água gelada estiver desligada: A máquina dispensa 1000 ml de água (ambiente e quente) para descarregar a linha de água quente.
- Se a função de cubos de gelo/água gelada estiver ativada: A máquina dispensa 2000 ml de água (ambiente e quente) para lavar as linhas de água fria e quente.

## Limpar o reservatório de água da torneira e o jarro de água filtrada:

Se vir impurezas evidentes no fundo do reservatório de água da torneira ou do jarro de água filtrada, lave-os com água e limpe-os com uma escova de limpeza.
Recomenda-se a limpeza do reservatório de água da torneira e do jarro de água filtrada com uma escova* pelo menos uma vez por semana.

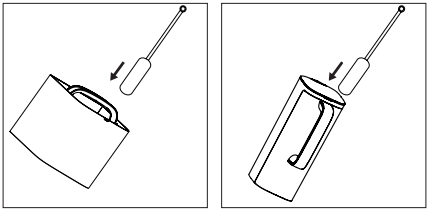

**Nota importante:**

Não colocar o reservatório de água da torneira ou o jarro de água filtrada na máquina de lavar louça.

* Compre você mesmo a escova de limpeza.

# Descalcificação do reservatório de água da torneira

## Passos para efetuar a descalcificação:

**1. Esvaziar o reservatório de água da torneira:** Retirar e esvaziar o reservatório de água da torneira.

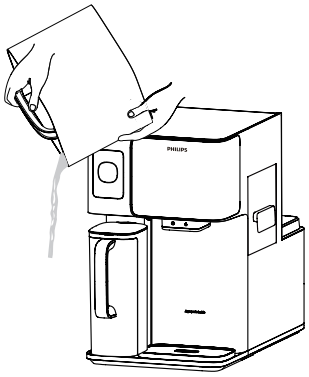

**2. Preparar a solução de limpeza:** Encher o reservatório de água da torneira até a metade e adicionar 30 g de ácido cítrico*. Mexa ligeiramente e deixe de molho durante 2 horas.

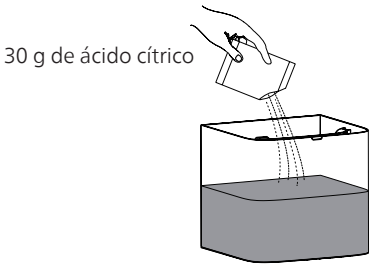


**Nota importante:**

Não volte a colocar o reservatório de água da torneira no dispensador durante este período.

3. **Enxaguar e encher de novo:** Após 2 horas, deitar fora a solução de ácido cítrico. Limpe todo o reservatório com água da torneira, certificando-se de enxaguá-lo bem. Voltar a encher o depósito com água fresca da torneira e voltar a colocá-lo no dispensador.

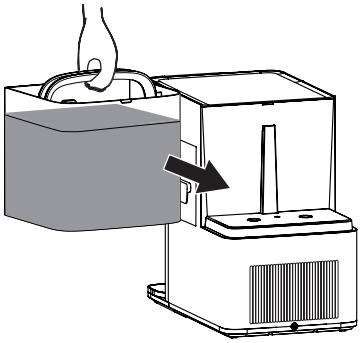

* Por favor, compre você mesmo o ácido cítrico.

## Armazenamento do cartucho do filtro (antes de 7 dias ou mais sem utilização)

Se o sistema não for utilizado durante mais de 7 dias, siga estes passos:

1. Esvaziar o reservatório de água e o jarro filtrante: Esvaziar o reservatório de água da torneira e o jarro de água filtrada.
2. Desligar a fonte de alimentação: Desligar a máquina da fonte de alimentação.
3. Guardar o elemento filtrante: Selar o elemento filtrante e colocá-lo no compartimento de frescos do frigorífico (temperatura entre 2-5°C).

**Nota importante:**

- Não guardar o filtro no congelador.
- Enxaguar antes de utilizar: Quando voltar a utilizar a máquina, siga o procedimento de enxaguamento para a preparar para a utilização.

# Substituição de filtro

## Diretrizes de substituição do filtro

Substituir o cartucho do filtro quando o indicador "" piscar no painel de visualização ou com base no ciclo recomendado.

| Nome | Modelo | Ciclo de substituição sugerido |
|---|---|---|
| Filtro de Osmose Inversa **Aquaporin Inside**® | ADD583 | 1 ano |

Apenas o cartucho de filtro original da Philips pode ser utilizado para substituição.

## Passos para substituir o filtro:

1. Desligar a máquina e retirar o reservatório de água.

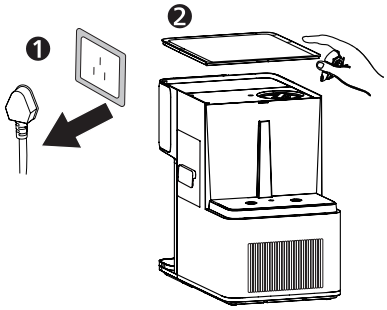


2. Utilize a chave do filtro (fornecida com o filtro de substituição) para rodar o filtro antigo no sentido contrário ao dos ponteiros do relógio até à posição "" e retire-o.

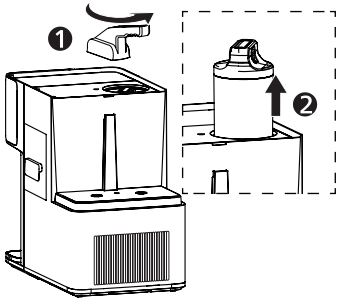

3. Introduzir o novo filtro no suporte e rodá-lo no sentido dos ponteiros do relógio até à posição "🔒". Voltar a colocar o reservatório de água e ligar a máquina.

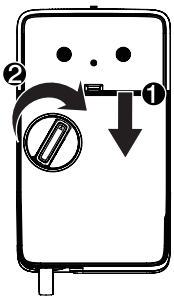


4. Repor o indicador do filtro premindo e mantendo premido o botão "250mL" + "500mL" durante 3 segundos até que o "🗑" fique branco.

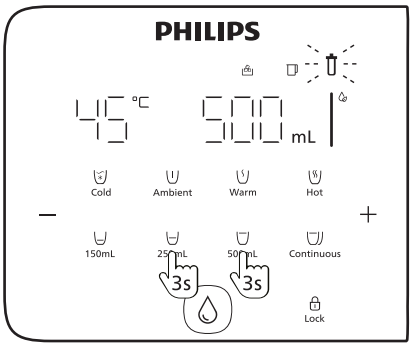


**Nota importante:**

- Não guardar o filtro no congelador.
- Enxaguar antes de utilizar: Quando voltar a utilizar a máquina, siga o procedimento de enxaguamento para a preparar para a utilização.

# 8 Resolução de problemas

| Erro | Causas | Soluções |
|---|---|---|
| E01: Não é possível extrair água quente. | A temperatura da água da torneira é superior a 38°C. | Certifique-se de que a temperatura da água da torneira não excede os 38°C. |
| E02: Não é possível extrair água quente. | Alarme anormal da sonda de temperatura de saída da água. | Quando a filtração estiver concluída, extrair 500 ml de água ambiente e tentar extrair novamente a água quente. Se o problema não puder ser resolvido, entre em contacto com o serviço de suporte ao cliente. |
| E04: Não é possível extrair água quente. | Alarme de aquecimento anormal. | Quando a filtração estiver concluída, extrair 500 ml de água ambiente e tentar extrair novamente a água quente. Se o problema não puder ser resolvido, entre em contacto com o serviço de suporte ao cliente. |
| E06: O produto não consegue filtrar e dispensar água normalmente. | Alarme de filtragem anormal da água. O filtro não está corretamente instalado ou está entupido. | Verificar se o filtro está corretamente instalado ou se está entupido. Se o filtro estiver entupido, substitua-o. |
| UE: Anomalia de comunicação do produto. | Sinal de comunicação anormal na placa de controlo eletrónico do produto. | Desligue a alimentação durante 1-2 minutos e, em seguida, volte a ligar a alimentação. |
| Não é possível dispensar água. | O jarro de água filtrada não tem água. | Se " " estiver a piscar, espere que pare de piscar antes de dispensar a água normalmente. |
| | O jarro de água filtrada não está corretamente instalado. | Verificar se o jarro filtrante está corretamente instalado. |
| | O reservatório de água da torneira não está corretamente instalado. | Verificar se o reservatório de água da torneira está corretamente instalado. |
| Não é possível filtrar a água. | O reservatório de água da torneira está com um nível de água baixo e " " pisca a vermelho. | Esvaziar completamente a água do reservatório de água da torneira e voltar a enchê-lo com água da torneira. |
| | O jarro de água filtrada não está corretamente instalado. | Verificar se o jarro filtrante está corretamente instalado. |
| | O reservatório de água da torneira não está corretamente instalado. | Verificar se o reservatório de água da torneira está corretamente instalado. |

| Erro | Causas | Soluções |
|---|---|---|
| Vazamento de água. | A água transborda da bandeja de recolha de água. | Esvaziar a bandeja de recolha de água. |
| | A válvula de vedação no fundo do reservatório de água da torneira está bloqueada. | Segurar a válvula de vedação com um dedal ou um dedo para remover o bloqueio. |
| | O jarro de água filtrada não está corretamente instalado. | Certifique-se de que o jarro de água filtrada ou o reservatório de água da torneira está corretamente instalado. |
| Gosto estranho da água. | O novo dispensador não foi limpo. | Siga os procedimentos de limpeza para a primeira utilização. |
| | O cartucho filtrante não é trocado conforme necessário. | Substituir o cartucho de filtro. |
| Fuga de eletricidade. | Má ligação à terra e o cabo de alimentação está danificado. | Deve ser utilizada uma ficha de três condutores com ligação à terra fiável. Entre em contacto com o serviço de suporte ao cliente. |
| Os botões/ecrã do visor não respondem. | Mau funcionamento do sistema ou danos no hardware. | Desligue a alimentação durante 1-2 minutos e, em seguida, volte a ligar a alimentação. |

# 9 Lista de embalagem

| | |
|---|---|
| Dispensador (com 1 filtro dentro) | ×1 |
| Bandeja de recolha de água | ×1 |
| Jarro de água filtrada | ×1 |
| Manual do utilizador | ×1 |
| Guia de início rápido | ×1 |
| Guia de substituição do filtro | ×1 |
| Instruções para desembalar | ×1 |

# 10 Garantia e suporte

Se necessitar de informações ou tiver dúvidas, visite www.philips.com/support ou entre em contacto o centro de suporte ao consumidor do seu país/região. Se não existir um centro de suporte ao consumidor no seu país/região , entre em contacto com o seu distribuidor local.

No prazo de dois anos a contar da data de compra, receberá um serviço de garantia gratuito para quaisquer danos causados por problemas no processo de fabricação ou quaisquer danos nos componentes em condições normais de utilização, confirmados pela nossa equipe de manutenção.

O serviço de garantia exclui consumíveis frequentemente substituídos, equipamento auxiliar, custos de envio e serviço porta-a-porta. Mostre o comprovante de compra para a equipe de manutenção ao fazer a manutenção.




Register your product and learn more via the website link below:

www.philips.com/water

Specifications are subject to change without notice

© 2025 AquaShield
All rights reserved.
Philips and the Philips Shield Emblem are registered trademarks of
Koninklijke Philips N.V. and are used under license.
This product has been manufactured by and is sold under the responsibility of
Hong Kong AquaShield Health Technology Company Limited
and Hong Kong AquaShield Health Technology Company Limited is the warrantor in relation to this product.
Rev A JAN 25