PHILIPS

Philips Massage Gun
PPM**7326**



User manual

EN	User manual	1
CZ	Návod k použití	20
DE	Bedienungsanleitung	38
ES	Manual de usuario	57
FR	Manuel d’utilisation	76
HU	Felhasználói kézikönyv	94
IT	Manuale utente	113
PL	Instrukcja obsługi	132
TR	Kullanma Kılavuzu	150

Contents

1 Readme 2
Symbol Description 2
Contraindicated Groups 2
Precautions for Use 4
Precautions for Place 6

2 Product Features 7

3 Components Overview 8

4 How to Use 9
Pre-use Preparation 9
Operation 9
Charging 10
Indicators Description 11

5 Maintenance 12
Cleaning 12
Disposal 13

6 Troubleshooting 14

7 Technical Specifications 16

8 Warranty Service Guide 17
Warranty and Service 17
Warranty Card 18

9 Packing List 19

1 Readme

Please read this Manual carefully and store properly before using the product.

Symbol Description

To avoid personal injury or property damage, please follow the instructions below.

- The following icons indicate the actions that should be followed.

Contraindicated Groups

If you are undergoing treatment in a medical institution, or have any of the following conditions, be sure to consult a doctor or physical therapist before use.

- People with heart disease
- People with hypertension
- People with malignant tumors
- People with unhealed wounds
- People with muscle injuries
- People using orthotic devices
- People with skin sensory disorders
- People with vascular disorders
- People prone to numbness in the body

- People with a history of skin burns
- People with a body temperature above 38°C
- People with spinal fractures or bone swelling
- People undergoing other medical treatments
- People with lumbar disc herniation, spondylitis, etc.
- People with sequelae caused by traffic accidents, etc.
- People with osteoarthritis, arthritis, gout
- People with diabetic-induced sensory disorders
- People who are pregnant or have just given birth recently
- People with implanted pacemakers or other related medical electrical devices
- People with acute symptoms of visceral diseases (gastritis, hepatitis, gastroenteritis, etc.)
- People with acute inflammation, fatigue, chills, blood pressure fluctuations and other symptoms
- People with metal, silicone or plastic implants in the body due to fractures or orthopedic surgeries

- The following individuals/conditions are prohibited from using this product

Individuals medically advised against exercise or stretching activities
Examples: thrombosis, severe aneurysm, acute venous thrombosis, various types of dermatitis, various skin infections, prohibited due to risk of symptom aggravation.

- Do not use the product under the following circumstances:

- During periods of severe fatigue

- Within one hour before or after meals

- Under the influence of alcohol

Precautions for Use

- Do not use the product while wearing excessively thick clothing.
- It is recommended not to overuse the massage function.
- Unplug the power supply promptly after charging is complete.
- Stop using the product immediately if it fails to operate normally or feels abnormal.
- Before each use, carefully check whether the product functions properly in accordance with the operating instructions in this manual.
- Keep the product away from liquids or heat sources, and keep the charging port free of dust. The product cannot be used during charging.
- Stop using the product immediately if you experience any abnormal physical reactions such as lower back pain, dizziness, nausea, palpitations, etc. during use.
- The product has a single auto-timer of 10 minutes. Do not use it for more than 20 minutes per session. Allow the device to rest for 30 minutes after use to extend its service life.
- This appliance can be used by children aged from 8 years and above and persons with reduced physical, sensory or mental capabilities or lack of experience and knowledge if they have been given supervision or instruction concerning use of the appliance in a safe way and understand

the hazards involved. Children shall not play with the appliance. Cleaning and user maintenance shall not be made by children without supervision.

- Children should be supervised to ensure that they do not play with the appliance.
- Must be only supplied at safety extra low voltage corresponding to the marking on the appliance.
- This appliance contains batteries that are non-replaceable.
- All products bearing this symbol are waste electrical and electronic equipment (WEEE as in directive 2012/19/EU) which should not be mixed with unsorted household waste. Instead, you should protect human health and the environment by handing over your waste equipment to a designated collection point for the recycling of waste electrical and electronic equipment, appointed by the government or local authorities. Correct disposal and recycling will help prevent potential negative consequences to the environment and human health. Please contact the installer or local authorities for more information about the location as well as terms and conditions of such collection points.

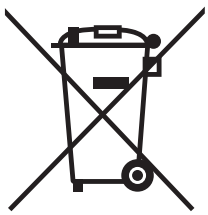

- Do not use while sleeping.
- Do not use under blankets or quilts.
- Do not subject the product to severe impact or load.
- Do not use the product in bathrooms or shower rooms.

- Do not wear hard items such as jewelry or nail art accessories around the massage area during use.
- Do not pull the product with force, nor pierce it with knives or other sharp objects.

Precautions for Place

- Always unplug the adapter from the household power socket before cleaning.
- Dispose of the product's packaging bags properly and keep them away from infants and young children.
- If not used for a long time, be sure to check that the switch and other components function normally before reuse.
- Regularly inspect the device for signs of wear or damage. If such signs are present, or if the device has been misused, contact the supplier for inspection and repair before using it again.
- During maintenance, do not use volatile oils, thinners, alcohol, strongly alkaline detergents, bleach, etc., for cleaning.
- This product contains a lithium battery. Do not disassemble, modify, immerse the product in water, or throw it into fire on your own, as this may cause product damage.
- Do not store the product within the reach of children, infants and young children. Additionally, do not allow them to touch or operate it, as this may result in burns, electric shock, or personal injury.
- Do not damage, modify, bend, or pull the charging cable forcefully. Also, do not place heavy objects on or crush the charging cable.

2 Product Features

This device incorporates a high-performance brushless motor that generates high-frequency vibrations to act on deep muscle tissues. It is designed with 6 selectable intensity gears (supporting variable and fixed frequency switching) and a 3-stage pressure sensing system. When used with a variety of massage heads, it is suitable for different groups of people to massage and relax muscles across various body areas.

3 Components Overview

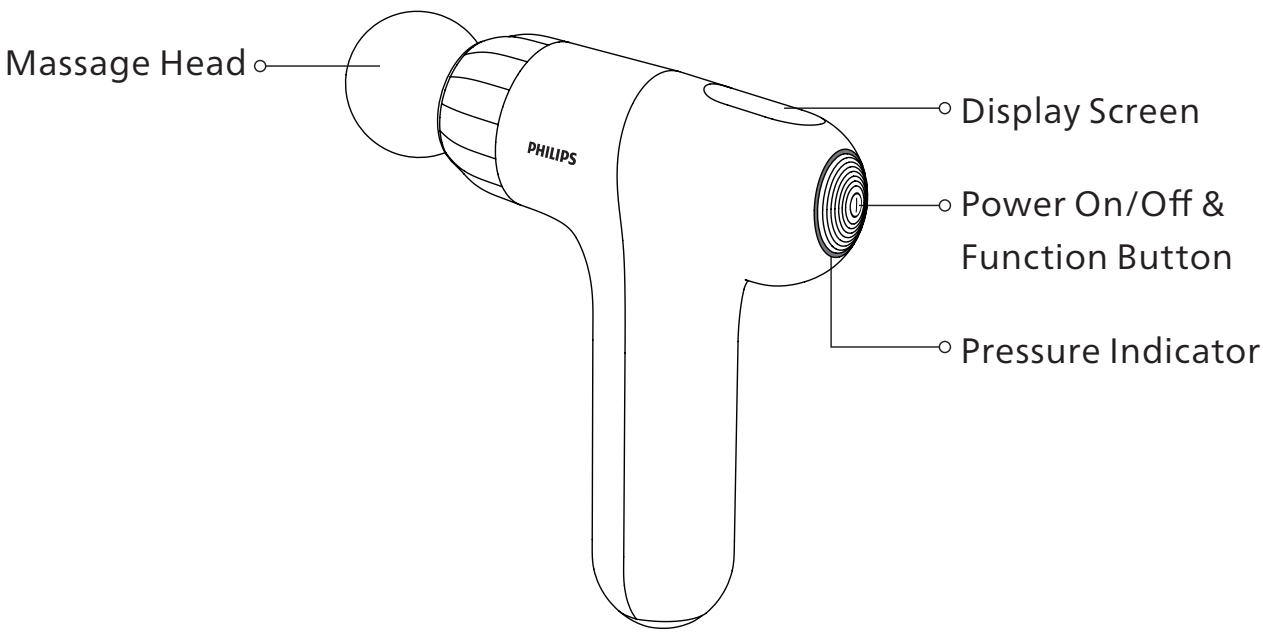

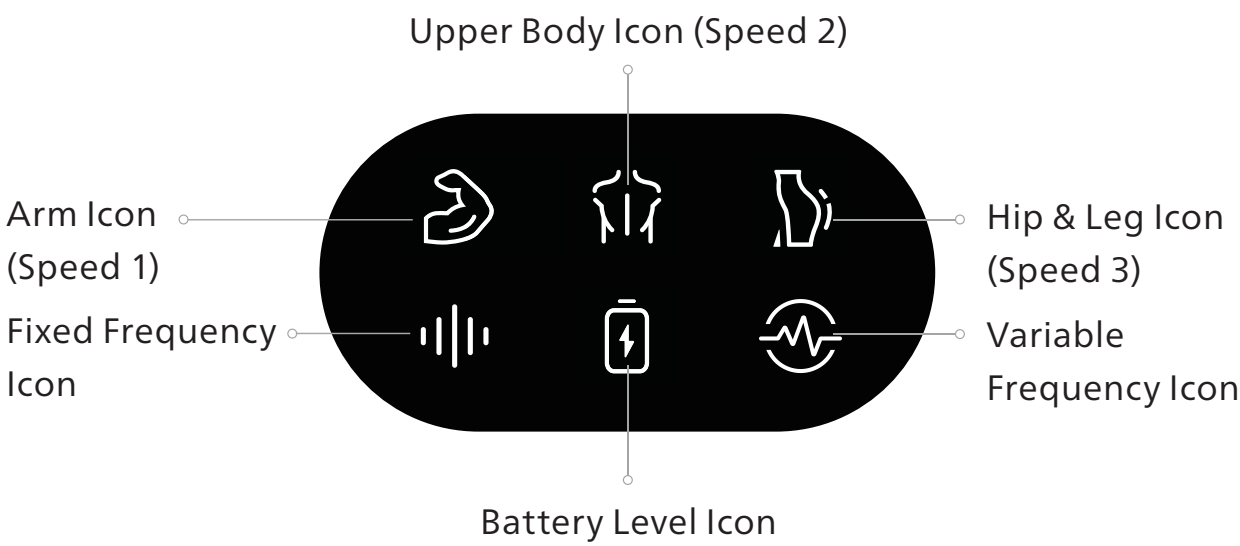

4 How to Use

Pre-use Preparation

Ensure the device and all accessories are included and intact.
Remove any jewelry or accessories to ensure unobstructed contact with the massage area.

Operation

Power On/Off

1. Press and hold the Power/Function button for 3 seconds to turn on the device. The pressure indicator will light up in warm white.
2. Press and hold the Power/Function button for 3 seconds to turn off the device. The pressure indicator will turn off. The device will automatically power off after 10 minutes of inactivity.

Fixed Frequency Mode

The device starts in Fixed Frequency Mode by default. The initial speed is set to Level 1 (Arm icon lights up).
Press the Power/Function button briefly to switch between the three speed levels:
Level 1 (Arm icon): 1800 rpm
Level 2 (Upper Body icon): 2400 rpm
Level 3 (Hip & Leg icon): 3000 rpm

Variable Frequency Mode

Mode Switching: Double-click the Power/Function Button in the powered-on state to switch between Fixed Frequency Mode and Variable Frequency Mode.Variable Frequency Speed Levels: Short-press the Power/Function Button to cycle through 3 speed levels:

Level 1 (Arm Icon on): 1500↔2300rpm (10-second cycle)

Level 2 (Upper Body Icon on): 1800↔2600rpm (10-second cycle)

Level 3 (Hip & Leg Icon on): 2200↔3000rpm (10-second cycle)

Battery Level Indication

1. Normal Operation (Battery ≥ 10%): The Battery Level Icon remains unlit.
2. Low Battery Alert (5% < Battery < 10%): The Pressure Indicator/Battery Level Icon flashes red (once every 0.5 seconds, 5 flashes total) to indicate low battery. Please charge the device promptly.
3. Imminent Shutdown (Battery < 5%): The device will shut down automatically.

Charging

1. For first-time use, fully charge the device before operation. A full charge takes approximately 3.5 hours.
2. While charging, the battery level icon remains steadily lit in white. Once fully charged, the light turns off.
3. The device can be recharged at any time, regardless of the remaining battery level. Do not operate the device while it is charging. Must be only

supplied at safety extra low voltage corresponding to the marking on the appliance.

Indicators Description

Indicator	Status	Description
-	-	No Pressure Applied
White Light	Steady On	0＜x＜6 kg Pressure
Blue Light	Steady On	6≤x＜11 kg Pressure
Orange Light	Steady On	11≤x≤16 kg Pressure

5 Maintenance

Cleaning

a) Storage

- When not in use, turn off the battery handle switch, fully charge the product, place it in the original packaging, and store it in a safe, dry, well-ventilated and cool location.
- Do not twist the power cord.
- Do not hang the product by the power cord.
- Avoid scratching the product surface with sharp objects.
- Do not place the product in direct sunlight or high-temperature areas.

b) Cleaning

- Before cleaning, ensure the main power switch is turned off and the power plug is disconnected.
- Clean the product with a dry cloth only.

Notes:

- Do not use corrosive cleaners (e.g., benzene or thinner) to clean the product.
- Do not clean the product or control panel with a damp cloth to prevent malfunction.

c) Maintenance

- It is recommended to fully charge the product every 2 months to prevent battery damage caused by over-discharging.
- Keep the product clean and away from high-humidity environments.
- If the product is not used for an extended period, place it in the original packaging to prevent dust.

Disposal

The lithium-ion battery used in this product is a valuable recyclable resource. When the product reaches the end of its service life, please remove the lithium-ion battery and hand it over to a professional agency qualified for the recycling and regeneration of rechargeable batteries.

Battery Precautions:

1. Do not replace the battery by yourself during normal use.
2. The battery must be removed from the product before disposal. Follow these steps to remove it:

- Cut the connection between the handle and the silicone sleeve with a professional tool.
- Unscrew the handle fixing screws with a screwdriver.
- Unscrew the screws on the circuit board.
- Cut the battery leads with scissors.
- Take out the battery.

6 Troubleshooting

This section lists the most common problems with this product. If you cannot find the answer to your problem, please contact the service hotline or your local authorized service center.

Fault	Causes	Solution
Unable to power on	Battery is depleted	Connect to a power source and charge the device
	Power switch is not turned on	Turn on the power switch
	Device not activated	Press and hold the power button
Sudden stop during operation	Battery is depleted	Connect to a power source and charge the device
	Overheat protection activated due to extended use	Allow the device to cool down, then press and hold the power button to restart
	Motor protection activated due to excessive pressure	Release pressure, wait 5 seconds, then press and hold the power button to restart
Massage intensity is weak	Low battery level	Connect to a power source and charge the device

Indicator light not turning on	Power switch is not turned on	Turn on the power switch
	Low battery level	Connect to a power source and charge the device
	Battery fully depleted	Charge for 6 hours. If the issue persists, contact customer service

After long periods of non-use, confirm the appliance functions properly before use.		
Regular Checks	Check for the following faults: • Whether the charging cable or plug heats up. • Whether the charging cable has deep scratches, deformation, or burnt smell. • Whether the appliance works properly after turning on. • Whether there are other abnormalities or faults.	If any of the above faults occur, stop using the appliance immediately to prevent accidents and cut off the power. Send the appliance to an authorized service center of the company for repair.

Note:

If the fault cannot be resolved or the product does not operate after troubleshooting, contact after-sales service personnel. Do not disassemble or attempt to repair it yourself.

7 Technical Specifications

Product Name	Philips Massage Gun
Product Model	PPM7326
Operating Voltage	11.1V ⎓
Operating Power	35W
Charging Voltage	5V ⎓
Charging Current	2A
Product Dimension	245x166x60mm
Net Weight	700g
Battery Capacity	2500mAh

8 Warranty Service Guide

Warranty and Service

If you need information or have any questions, please visit www.philips.com/support or contact consumer service center in your country/region. lf there is no consumer service center in your country/region, please contact your local distributor.

Within two years from the date of purchase, you will receive free warranty service for any damage caused by manufacturing process problems, or any damage to components under normal use conditions confirmed by our maintenance service personnel.

Warranty service excludes frequently replaced consumables, auxiliary equipment, shipping cost and door-to door service. Please show proof of purchase to service personnel when servicing.

Country: The United States of America

Consumer Care: (888) 258-3660

Email: philips.massager.us@physishield-bp.com

Warranty Card

Product Model		User Name	
Sales Agency		Phone Number	
Date of Purchase		Serial Number	
Special Technical Service Center		User Address	

9 Packing List

Main Unit	1×	User Manual	1×
Massage Head	4×	Quick Start Guide	1×
Charging Cable	1×		

Item of Maintenance	Date	Service Personnel

Obsah

1 Přečtěte si 21
Popis symbolů 21
Kontraindikované skupiny 21
Bezpečnostní opatření pro použití 23
Bezpečnostní opatření pro umístění 26

2 Vlastnosti výrobku 27

3 Přehled součástí 27

4 Pokyny k používání 28
Příprava před použitím 28
Provoz 28
Nabíjení 30
Popis indikátorů 30

5 Údržba 31
Čištění 31
Likvidace 32

6 Řešení problémů 33

7 Technické specifikace 35

8 Průvodce záručním servisem výrobku 36
Záruka a servis 36
Záruční list 37

9 Seznam položek v balení 38

1 Přečtěte si

Před použitím výrobku si pečlivě přečtěte tento návod a řádně jej uschovejte.

Popis symbolů

Abyste předešli zranění osob nebo škodám na majetku, dodržujte níže uvedené pokyny.

- Následující ikony označují úkony, které je třeba dodržovat.

Kontraindikované skupiny

Pokud se léčíte ve zdravotnickém zařízení nebo máte některý z následujících stavů, před použitím se poraďte s lékařem nebo fyzioterapeutem.

- Osoby se srdečním onemocněním
- Osoby s hypertenzí
- Osoby se zhoubnými nádory
- Osoby s nezhojenými ranami
- Osoby se svalovými zraněními
- Osoby používající ortopedické pomůcky
- Osoby s poruchami kožního čití
- Osoby s cévními poruchami
- Osoby náchylné k necitlivosti těla
- Osoby s anamnézou popálenin kůže

- Osoby s tělesnou teplotou nad 38 °C
- Osoby se zlomeninami páteře nebo otoky kostí
- Osoby podstupující jinou lékařskou léčbu
- Osoby s výhřezem bederní ploténky, spondylitidou atd.
- Osoby s následky způsobenými dopravními nehodami atd.
- Osoby s osteoartrózou, artritidou, dnou
- Osoby se senzorickými poruchami vyvolanými diabetem
- Osoby, které jsou těhotné nebo nedávno porodily
- Osoby s implantovanými kardiostimulátory nebo jinými podobnými lékařskými elektrickými zařízeními
- Osoby s akutními příznaky viscerálních onemocnění (gastritida, hepatitida, gastroenteritida atd.)
- Osoby s akutním zánětem, únavou, zimnicí, kolísáním krevního tlaku a dalšími příznaky
- Osoby s kovovými, silikonovými nebo plastovými implantáty v těle v důsledku zlomenin nebo ortopedických operací

- Následujícím osobám/osobám s následujícími stavy je používání tohoto produktu zakázáno

Jedinci, kterým bylo lékařsky doporučeno vyhnout se cvičení nebo protahovacím aktivitám
Příklady: trombóza, závažné aneuryzma, akutní žilní trombóza, různé typy dermatitidy, různé kožní infekce, zákaz z důvodu rizika zhoršení příznaků.

- Nepoužívejte produkt za následujících okolností:

- Při silné únavě

- Jednu hodinu před jídlem nebo po jídle

- Pod vlivem alkoholu

Bezpečnostní opatření pro použití

- Nepoužívejte produkt, pokud máte na sobě příliš silné oblečení.
- Doporučuje se masážní funkci nepoužívat nadměrně.
- Po dokončení nabíjení ihned odpojte napájecí zdroj.
- Pokud výrobek nefunguje normálně nebo se zdá být v nepořádku, okamžitě jej přestaňte používat.
- Před každým použitím pečlivě zkontrolujte, zda výrobek funguje správně v souladu s provozními pokyny v tomto návodu.
- Uchovávejte výrobek mimo dosah kapalin nebo zdrojů tepla a udržujte nabíjecí port bez prachu. Výrobek nelze používat během nabíjení.
- Pokud během používání zaznamenáte jakékoli abnormální fyzické reakce, jako jsou bolesti v dolní části zad, závratě, nevolnost, bušení srdce atd., okamžitě přestaňte výrobek používat.
- Výrobek má jeden automatický časovač na 10 minut. Nepoužívejte jej déle než 20 minut na jedno sezení. Po použití nechte zařízení 30 minut odpočívat, aby se prodloužila jeho životnost.
- Tento spotřebič mohou používat děti starší 8 let a osoby se sníženými fyzickými, smyslovými nebo duševními schopnostmi nebo s nedostatkem zkušeností a znalostí, pokud jsou pod dohledem nebo byly poučeny o bezpečném používání

spotřebiče a rozumí souvisejícímu nebezpečí. Děti si se spotřebičem nesmějí hrát. Čištění a údržbu nesmějí provádět děti bez dozoru.

- Děti by měly být pod dohledem, aby si nehrály se spotřebičem.
- Musí být napájeno pouze bezpečným nízkým napětím odpovídajícím označení na spotřebiči.
- Tento spotřebič obsahuje baterie, které nelze vyměnit.
- Všechny výrobky označené tímto symbolem jsou odpadní elektrická a elektronická zařízení (podle Směrnice o odpadních elektrických a elektronických zařízeních 2012/19/EU), která by se neměla míchat s netříděným domovním odpadem. Místo toho byste měli chránit lidské zdraví a životní prostředí a odevzdat zařízení na určeném sběrném místě pro recyklaci odpadních elektrických a elektronických zařízení, které určí vláda nebo místní úřady. Správná likvidace a recyklace pomůže zabránit možným negativním důsledkům pro životní prostředí a lidské zdraví. Další informace o umístění a podmínkách těchto sběrných míst získáte od prodejce nebo od místních úřadů.

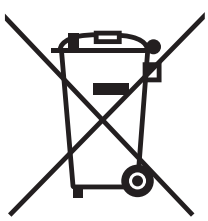

- Nepoužívejte během spánku.
- Nepoužívejte pod přikrývkami nebo pokrývkami.
- Nevystavujte výrobek silným nárazům ani zatížení.
- Nepoužívejte výrobek v koupelnách nebo sprchových koutech.

- Během používání nenoste v oblasti masáže tvrdé předměty, jako jsou šperky nebo doplňky na nehty.
- Za výrobek netahejte silou a nepropichujte jej noži ani jinými ostrými předměty.

Bezpečnostní opatření pro umístění

- Před čištěním vždy odpojte adaptér ze zásuvky elektrické sítě.
- Obalové sáčky výrobku řádně zlikvidujte a uchovávejte je mimo dosah kojenců a malých dětí.
- Pokud výrobek delší dobu nepoužíváte, před opětovným použitím se ujistěte, že spínač a další součásti fungují normálně.
- Pravidelně kontrolujte, zda zařízení nevykazuje známky opotřebení nebo poškození. Pokud jsou tyto známky přítomny nebo pokud bylo zařízení nesprávně používáno, kontaktujte před dalším použitím dodavatele za účelem kontroly a opravy.
- Při údržbě nepoužívejte k čištění těkavé oleje, ředidla, alkohol, silně alkalické čisticí prostředky, bělidla atd.
- Tento výrobek obsahuje lithiovou baterii. Výrobek sami nerozebírejte, neupravujte, neponořujte do vody ani nevhazujte do ohně, protože by mohlo dojít k jeho poškození.
- Výrobek neskladujte v dosahu dětí, kojenců a malých dětí. Dále jim nedovolte, aby se ho dotýkaly nebo jej obsluhovaly, protože by to mohlo vést k popáleninám, úrazu elektrickým proudem nebo zranění osob.
- Nabíjecí kabel nepoškozujte, neupravujte, neohýbejte ani za něj silou netahejte. Na nabíjecí kabel také nepokládejte těžké předměty a kabel nedrťte.

2 Vlastnosti výrobku

Toto zařízení obsahuje vysoce výkonný bezkartáčový motor, který generuje vysokofrekvenční vibrace působící na hluboké svalové tkáně. Je navržen se 6 volitelnými stupni intenzity (podporujícími přepínání mezi proměnlivou a pevnou frekvencí) a 3stupňovým systémem snímání tlaku. Při použití s různými masážními hlavicemi je vhodný pro různé skupiny lidí k masáži a uvolnění svalů v různých částech těla.

3 Přehled součástí

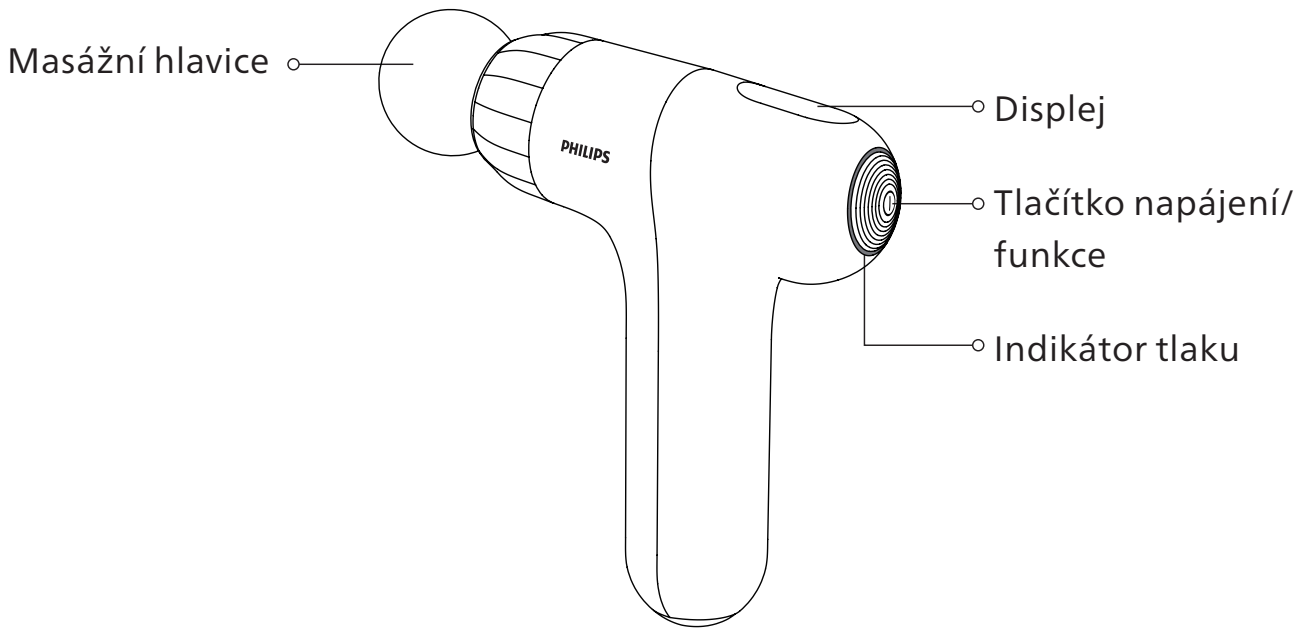

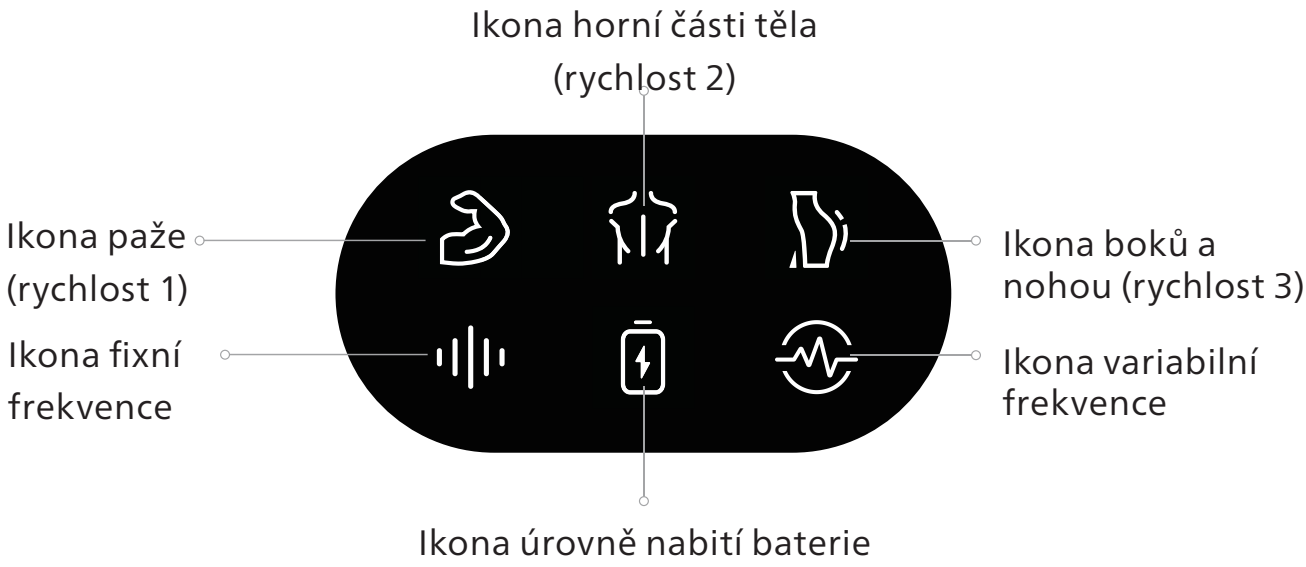

4 Pokyny k používání

Příprava před použitím

Ujistěte se, že zařízení a veškeré příslušenství jsou součástí balení a jsou neporušené.

Odložte veškeré šperky nebo doplňky, abyste zajistili nerušený kontakt s masírovanou oblastí.

Provoz

• **Zapnutí/vypnutí:**

1. Stiskněte a podržte tlačítko napájení/funkce po dobu 3 sekund pro zapnutí zařízení. Indikátor tlaku se rozsvítí teplou bílou barvou.

2. Stiskněte a podržte tlačítko napájení/funkce po dobu 3 sekund pro vypnutí zařízení. Indikátor tlaku zhasne. Zařízení se automaticky vypne po 10 minutách nečinnosti.

Režim pevné frekvence

Zařízení se ve výchozím nastavení spustí v režimu pevné frekvence. Počáteční rychlost je nastavena na 1. stupeň (ikona paže se rozsvítí).
Krátkým stisknutím tlačítka napájení/funkce přepínáte mezi třemi rychlostními stupni:
1. stupeň (ikona paže): 1800 ot./min.
2. stupeň (ikona horní části těla): 2400 ot./min.
3. stupeň (ikona boků a nohou): 3000 ot./min.

Režim proměnlivé frekvence

Přepínání režimů: Dvojitým stisknutím tlačítka napájení/funkce v zapnutém stavu přepnete mezi režimem pevné frekvence a režimem proměnlivé frekvence. Rychlostní stupně režimu proměnlivé frekvence: Krátkým stisknutím tlačítka napájení/funkce můžete přepínat mezi 3 rychlostními stupni:
1. stupeň (ikona paže svítí): 1500↔2300 ot./min. (10sekundový cyklus)
2. stupeň (ikona horní části těla svítí): 1800↔2600 ot./min. (10sekundový cyklus)
3. stupeň (ikona boků a nohou svítí): 2200↔3000 ot./min. (10sekundový cyklus)

Indikace stavu nabití baterie

1. Běžný provoz (baterie ≥ 10 %): Ikona stavu nabití baterie zůstává nesvítící.

2. Upozornění na vybitou baterii (5 % < baterie < 10 %): Indikátor tlaku / ikona stavu nabití baterie bliká červeně (jednou za 0,5 sekundy, celkem 5 bliknutí), což značí vybitou baterii. Nabijte prosím zařízení neprodleně.

3. Bezprostřední vypnutí (baterie < 5 %): Zařízení se automaticky vypne.

Nabíjení

1. Před prvním použitím zařízení plně nabijte. Plné nabití trvá přibližně 3,5 hodiny.

2. Během nabíjení svítí ikona stavu nabití baterie trvale bíle. Po úplném nabití kontrolka zhasne.

3. Zařízení lze kdykoli dobít bez ohledu na zbývající úroveň nabití baterie. Nepoužívejte zařízení, když se nabíjí. Musí být napájeno pouze bezpečným nízkým napětím odpovídajícím označení na spotřebiči.

Popis indikátorů

Indikátor	Stav	Popis
-	-	Není vyvíjen žádný tlak
Bílé světlo	Trvale svítí	Tlak $0 < x < 6$ kg
Modré světlo	Trvale svítí	Tlak $6 \leq x < 11$ kg
Oranžové světlo	Trvale svítí	Tlak $11 \leq x \leq 16$ kg

5 Údržba

Čištění

a) Skladování

- Pokud výrobek nepoužíváte, vypněte spínač rukojeti baterie, plně jej nabijte, vložte do původního obalu a uložte na bezpečném, suchém, dobře větraném a chladném místě.
- Napájecí kabel nezkrucujte.
- Výrobek nezavěšujte za napájecí kabel.
- Zabraňte poškrábání povrchu výrobku ostrými předměty.
- Neumísťujte výrobek na přímé sluneční světlo nebo do prostor s vysokou teplotou.

b) Čištění

- Před čištěním se ujistěte, že je hlavní vypínač vypnutý a napájecí zástrčka odpojená.
- Výrobek čistěte pouze suchým hadříkem.

Poznámky:

- K čištění výrobku nepoužívejte korozivní čisticí prostředky (např. benzen nebo ředidlo).
- Nečistěte výrobek ani ovládací panel vlhkým hadříkem, aby nedošlo k poruše.

c) Údržba

- Doporučuje se plně nabít výrobek každé 2 měsíce, aby se zabránilo poškození baterie způsobenému nadměrným vybitím.
- Udržujte výrobek v čistotě a mimo prostředí s vysokou vlhkostí.
- Pokud výrobek delší dobu nepoužíváte, vložte jej do původního obalu, aby se zabránilo usazování prachu.

Likvidace

Lithium-iontová baterie použitá v tomto výrobku je cenným recyklovatelným zdrojem. Jakmile produkt dosáhne konce své životnosti, vyjměte prosím lithium-iontovou baterii a předejte ji odborné organizaci kvalifikované pro recyklaci a regeneraci dobíjecích baterií.

Bezpečnostní opatření pro baterii:

1. Během běžného používání baterii sami nevyměňujte.
2. Před likvidací produktu musí být baterie vyjmuta. Při jejím vyjmutí postupujte podle těchto kroků:

- Profesionálním nástrojem přeřízněte spojení mezi rukojetí a silikonovým návlekem.
- Šroubovákem vyšroubujte upevňovací šrouby rukojeti.
- Vyšroubujte šrouby na desce plošných spojů.
- Nůžkami přestřihněte přívodní vodiče baterie.
- Vyjměte baterii.

6 Řešení problémů

Tato část uvádí nejčastější problémy s tímto produktem. Pokud nemůžete najít odpověď na svůj problém, kontaktujte prosím servisní linku nebo místní autorizované servisní středisko.

Porucha	Příčiny	Řešení
Nelze zapnout	Baterie je vybitá	Připojte zařízení ke zdroji napájení a nabijte jej
	Vypínač není zapnutý	Zapněte vypínač
	Zařízení není aktivováno	Stiskněte a podržte tlačítko napájení
Náhlé zastavení během provozu	Baterie je vybitá	Připojte zařízení ke zdroji napájení a nabijte jej
	Ochrana proti přehřátí aktivována z důvodu dlouhodobého používání	Nechte zařízení vychladnout, poté stiskněte a podržte tlačítko napájení pro restartování
	Ochrana motoru aktivována z důvodu nadměrného tlaku	Uvolněte tlak, počkejte 5 sekund, poté stiskněte a podržte tlačítko napájení pro restartování
Intenzita masáže je slabá	Nízká úroveň nabití baterie	Připojte zařízení ke zdroji napájení a nabijte jej

Porucha	Příčiny	Řešení
Kontrolka se nerozsvěcuje	Vypínač není zapnutý	Zapněte vypínač
	Nízká úroveň nabití baterie	Připojte zařízení ke zdroji napájení a nabijte jej
	Baterie je zcela vybitá	Nabíjejte po dobu 6 hodin. Pokud problém přetrvává, kontaktujte zákaznický servis

<table>
<tr><td colspan="3">Po dlouhé době nepoužívání se před použitím ujistěte, že spotřebič funguje správně.</td></tr>
<tr><td rowspan="2">Pravi-delné kontroly</td><td>Zkontrolujte následující závady:</td><td rowspan="2">Pokud dojde k některé z výše uvedených závad, okamžitě přestaňte spotřebič používat, abyste předešli nehodám, a odpojte napájení. Zašlete spotřebič k opravě do autorizovaného servisního střediska společnosti.</td></tr>
<tr><td>• Zda se nabíjecí kabel nebo zástrčka zahřívají.
• Zda má nabíjecí kabel hluboké škrábance, deformace nebo zápach po spálenině.
• Zda spotřebič po zapnutí funguje správně.
• Zda se vyskytují jiné poruchy nebo závady.</td></tr>
</table>

Upozornění:

Pokud závadu nelze vyřešit nebo produkt po odstranění problémů nefunguje, kontaktujte pracovníky poprodejního servisu. Nerozebírejte jej ani se jej nepokoušejte sami opravovat.

7 Technické specifikace

Název produktu	Masážní pistole Philips
Produktový model	PPM7326
Provozní napětí:	11,1 V ⎓
Provozní výkon:	35 W
Nabíjecí napětí:	5 V ⎓
Nabíjecí proud:	2 A
Rozměry výrobku	245 x 166 x 60 mm
Čistá hmotnost	700 g
Kapacita baterie	2500 mAh

8 Průvodce záručním servisem výrobku

Záruka a servis

Pokud potřebujete informace nebo máte jakékoli dotazy, navštivte prosím stránky www.philips.com/support nebo kontaktujte středisko péče o zákazníky ve vaší zemi/oblasti. Pokud se ve vaší zemi/oblasti středisko péče o zákazníky nenachází, obraťte se na místního distributora.
Během dvou let od data zakoupení obdržíte bezplatný záruční servis na jakékoli poškození způsobené problémy ve výrobním procesu nebo na jakékoli poškození součástí za běžných podmínek používání potvrzené pracovníky našeho servisu.
Záruční servis nezahrnuje často vyměňovaný spotřební materiál, pomocná zařízení, náklady na dopravu a servis ode dveří ke dveřím. Při provádění servisu předložte pracovníkům servisu doklad o koupi.
Země: Spojené státy americké
Zákaznický servis: (888)258-3660
E-mail: philips.massager.us@physishield-bp.com

Záruční list

Produktový model		Jméno uživatele	
Prodejní zastoupení		Telefonní číslo	
Datum nákupu		Sériové číslo	
Speciální středisko technického servisu		Adresa uživatele	

Položka údržby	Datum	Servisní personál

9 Seznam položek v balení

Hlavní jednotka	1×	Návod k použití	1×
Masážní hlavice	4×	Průvodce pro rychlý start	1×
Nabíjecí kabel	1×		

Inhalt

1 Bitte lesen 39
Symbolbeschreibung 39
Kontraindizierte Personengruppen 39
Vorsichtsmaßnahmen für die Verwendung 41
Vorsichtsmaßnahmen zum Standort 44

2 Produktmerkmale 45

3 Komponentenübersicht 45

4 Verwendung 46
Vorbereitung vor dem Gebrauch 46
Betrieb 46
Aufladen 48
Anzeigenbeschreibung 48

5 Wartung 49
Reinigung 49
Entsorgung 50

6 Problembehebung 51

7 Technische Daten 53

8 Leitfaden zum Garantieservice 54
Garantie und Service 54
Garantiekarte 55

9 Lieferumfang 56

1 Bitte lesen

Bitte lesen Sie dieses Handbuch vor der Verwendung des Produkts sorgfältig durch und bewahren Sie es ordnungsgemäß auf.

Symbolbeschreibung

Um Personen- oder Sachschäden zu vermeiden, befolgen Sie bitte die nachstehenden Anweisungen.

- Die folgenden Symbole kennzeichnen die Handlungen, die zu befolgen sind.

Kontraindizierte Personengruppen

Wenn Sie in einer medizinischen Einrichtung behandelt werden oder eine der folgenden Erkrankungen haben, konsultieren Sie vor der Verwendung unbedingt einen Arzt oder Physiotherapeuten.

- Personen mit Herzerkrankungen
- Personen mit Bluthochdruck
- Personen mit bösartigen Tumoren
- Personen mit nicht verheilten Wunden
- Personen mit Muskelverletzungen
- Personen, die orthopädische Hilfsmittel verwenden
- Personen mit Sensibilitätsstörungen der Haut
- Personen mit Gefäßerkrankungen

- Personen, die zu Taubheitsgefühlen im Körper neigen
- Personen mit Hautverbrennungen in der Vorgeschichte
- Personen mit einer Körpertemperatur über 38 °C
- Personen mit Wirbelsäulenfrakturen oder Knochenschwellungen
- Personen, die sich anderen medizinischen Behandlungen unterziehen
- Personen mit lumbalem Bandscheibenvorfall, Spondylitis usw.
- Personen mit Folgeschäden durch Verkehrsunfälle usw.
- Personen mit Arthrose, Arthritis, Gicht
- Personen mit diabetesbedingten Sensibilitätsstörungen
- Personen, die schwanger sind oder vor Kurzem entbunden haben
- Personen mit implantierten Herzschrittmachern oder anderen zugehörigen medizinischen elektrischen Geräten
- Personen mit akuten Symptomen von Erkrankungen der inneren Organe (Gastritis, Hepatitis, Gastroenteritis usw.)
- Personen mit akuten Entzündungen, Müdigkeit, Schüttelfrost, Blutdruckschwankungen und anderen Symptomen
- Personen mit Metall-, Silikon- oder Kunststoffimplantaten im Körper infolge von Knochenbrüchen oder orthopädischen Operationen

- Für die folgenden Personen/Beschwerden ist die Verwendung dieses Produkts untersagt:

Personen, denen aus medizinischen Gründen von körperlicher Betätigung oder Dehnübungen abgeraten wurde

Beispiele: Thrombose, schweres Aneurysma, akute Venenthrombose, verschiedene Arten von Dermatitis, verschiedene Hautinfektionen; aufgrund des Risikos einer Symptomverschlimmerung untersagt.

- Verwenden Sie das Produkt unter den folgenden Umständen nicht:

- In Phasen starker Erschöpfung
- Innerhalb einer Stunde vor oder nach den Mahlzeiten
- Unter Alkoholeinfluss

Vorsichtsmaßnahmen für die Verwendung

- Verwenden Sie das Produkt nicht, während Sie übermäßig dicke Kleidung tragen.
- Es wird empfohlen, die Massagefunktion nicht übermäßig zu nutzen.
- Trennen Sie die Stromversorgung umgehend, nachdem der Ladevorgang abgeschlossen ist.
- Stellen Sie die Verwendung des Produkts sofort ein, wenn es nicht normal funktioniert oder sich ungewöhnlich anfühlt.
- Prüfen Sie vor jeder Verwendung gemäß den Bedienungsanweisungen in diesem Handbuch sorgfältig, ob das Produkt ordnungsgemäß funktioniert.
- Halten Sie das Produkt von Flüssigkeiten oder Wärmequellen fern und halten Sie den Ladeanschluss frei von Staub. Das Produkt kann während des Ladevorgangs nicht verwendet werden.
- Stellen Sie die Verwendung des Produkts sofort ein, wenn bei Ihnen während der Anwendung ungewöhnliche körperliche Reaktionen wie Schmerzen im unteren Rücken, Schwindel, Übelkeit, Herzklopfen usw. auftreten.

- Das Produkt verfügt über einen einzigen Auto-Timer von 10 Minuten. Verwenden Sie es nicht länger als 20 Minuten pro Anwendung. Lassen Sie das Gerät nach der Verwendung 30 Minuten ruhen, um seine Lebensdauer zu verlängern.
- Dieses Gerät kann von Kindern ab 8 Jahren und Personen mit eingeschränkten körperlichen, sensorischen oder geistigen Fähigkeiten oder mangelnder Erfahrung und Kenntnis benutzt werden, wenn diese beaufsichtigt oder in den sicheren Gebrauch des Geräts eingewiesen wurden und die damit verbundenen Gefahren verstehen. Kinder dürfen nicht mit dem Gerät spielen. Reinigung und Benutzerwartung dürfen nicht von Kindern durchgeführt werden, außer wenn sie dabei beaufsichtigt werden.
- Kinder sollten beaufsichtigt werden, um sicherzustellen, dass sie nicht mit dem Gerät spielen.
- Das Gerät darf nur mit Sicherheitskleinspannung entsprechend der Kennzeichnung auf dem Gerät versorgt werden.
- Dieses Gerät enthält Akkus, die nicht austauschbar sind.
- Alle Produkte, die dieses Symbol tragen, sind Elektro- und Elektronik-Altgeräte (WEEE gemäß der Richtlinie 2012/19/EU), die nicht in den unsortierten Hausmüll gelangen dürfen. Stattdessen sollten Sie die menschliche Gesundheit und die Umwelt schützen, indem Sie Ihre Altgeräte bei einer von der Regierung oder den örtlichen Behörden benannten Sammelstelle für das Recycling von Elektro- und Elektronikaltgeräten abgeben. Die korrekte Entsorgung und das Recycling tragen dazu bei, mögliche negative Folgen für die Umwelt und die menschliche Gesundheit zu vermeiden. Wenden Sie sich bitte an den Installateur oder die örtlichen

Behörden, um weitere Informationen über den Standort und die Bedingungen für solche Sammelstellen zu erhalten.

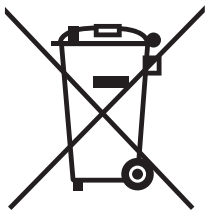

- Verwenden Sie das Gerät nicht während des Schlafens.
- Verwenden Sie das Gerät nicht unter Decken oder Bettdecken.
- Setzen Sie das Produkt keinen starken Stößen oder Belastungen aus.
- Verwenden Sie das Produkt nicht in Badezimmern oder Duschräumen.
- Tragen Sie während der Anwendung keine harten Gegenstände wie Schmuck oder Nagelschmuck im Massagebereich.
- Ziehen Sie nicht gewaltsam am Produkt und durchstechen Sie es nicht mit Messern oder anderen scharfen Gegenständen.

Vorsichtsmaßnahmen zum Standort

- Ziehen Sie vor der Reinigung stets den Adapter aus der Haushaltssteckdose.
- Entsorgen Sie die Verpackungsbeutel des Produkts ordnungsgemäß und halten Sie sie von Säuglingen und Kleinkindern fern.
- Wenn das Gerät längere Zeit nicht verwendet wurde, prüfen Sie vor der erneuten Verwendung unbedingt, ob der Schalter und andere Komponenten normal funktionieren.
- Überprüfen Sie das Gerät regelmäßig auf Anzeichen von Verschleiß oder Schäden. Wenn solche Anzeichen vorliegen oder das Gerät unsachgemäß verwendet wurde, wenden Sie sich vor der erneuten Verwendung zur Überprüfung und Reparatur an den Lieferanten.
- Verwenden Sie bei der Wartung zum Reinigen keine flüchtigen Öle, Verdünner, Alkohol, stark alkalischen Reinigungsmittel, Bleichmittel usw.
- Dieses Produkt enthält einen Lithium-Akku. Zerlegen Sie das Produkt nicht, verändern Sie es nicht, tauchen Sie es nicht in Wasser und werfen Sie es nicht eigenmächtig ins Feuer, da dies zu Schäden am Produkt führen kann.
- Bewahren Sie das Produkt nicht in Reichweite von Kindern, Säuglingen und Kleinkindern auf. Erlauben Sie ihnen außerdem nicht, es zu berühren oder zu bedienen, da dies zu Verbrennungen, Stromschlag oder Personenschäden führen kann.
- Beschädigen, verändern, knicken oder ziehen Sie das Ladekabel nicht gewaltsam. Legen Sie außerdem keine schweren Gegenstände auf das Ladekabel und quetschen Sie es nicht.

2 Produktmerkmale

Dieses Gerät ist mit einem bürstenlosen Hochleistungsmotor ausgestattet, der hochfrequente Vibrationen erzeugt, um auf das tiefe Muskelgewebe einzuwirken. Es verfügt über 6 wählbare Intensitätsstufen (mit Umschaltung zwischen variabler und fester Frequenz) und ein 3-stufiges Drucksensorsystem. In Kombination mit verschiedenen Massageköpfen eignet es sich für unterschiedliche Personengruppen, um Muskeln in verschiedenen Körperbereichen zu massieren und zu entspannen.

3 Komponentenübersicht

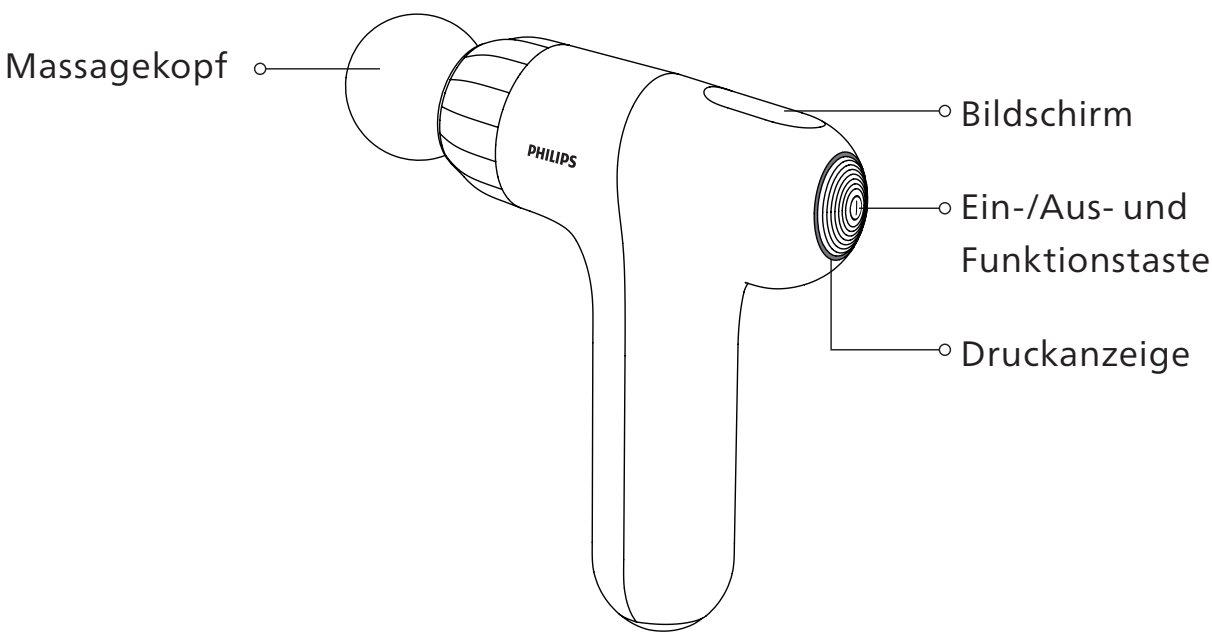

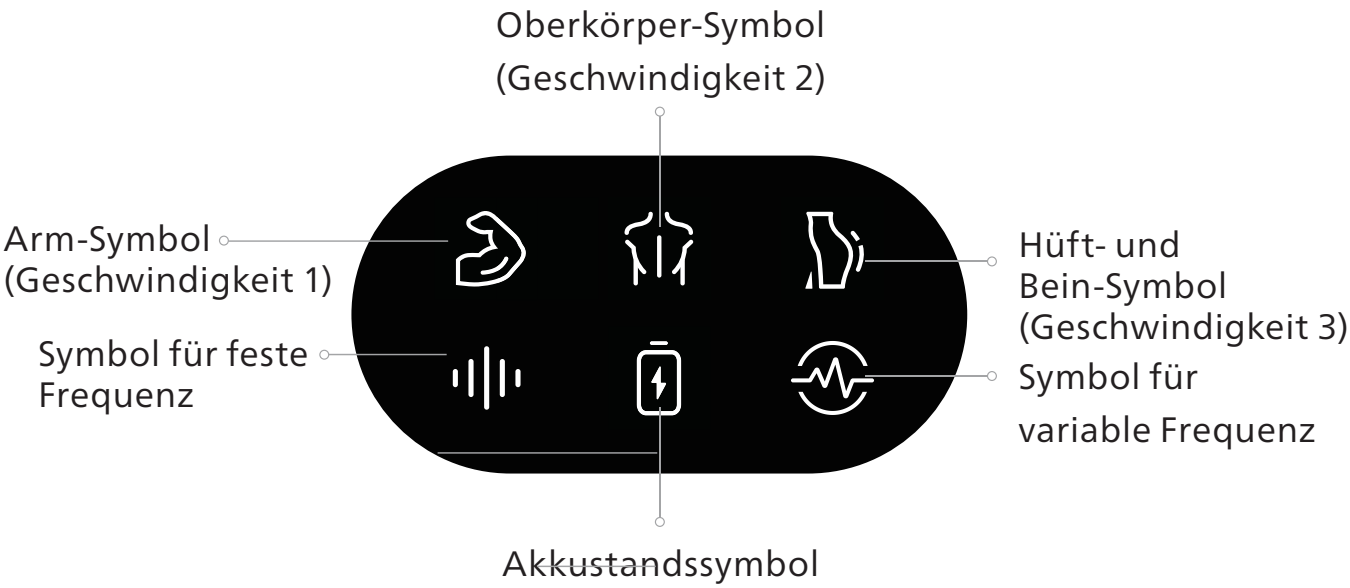

4 Verwendung

Vorbereitung vor dem Gebrauch

Stellen Sie sicher, dass das Gerät und alle Zubehörteile vorhanden und unbeschädigt sind.
Entfernen Sie jeglichen Schmuck oder Accessoires, um einen ungehinderten Kontakt mit dem Massagebereich zu gewährleisten.

Betrieb

Einschalten/Ausschalten

1. Halten Sie die Ein-/Aus-/Funktionstaste 3 Sekunden lang gedrückt, um das Gerät einzuschalten. Die Druckanzeige leuchtet warmweiß auf.

2. Halten Sie die Ein-/Aus-/Funktionstaste 3 Sekunden lang gedrückt, um das Gerät auszuschalten. Die Druckanzeige erlischt. Das Gerät schaltet sich nach 10 Minuten Inaktivität automatisch aus.

Modus mit fester Frequenz

Das Gerät startet standardmäßig im Modus mit fester Frequenz. Die Anfangsgeschwindigkeit ist auf Stufe 1 eingestellt (das Arm-Symbol leuchtet auf). Drücken Sie die Ein-/Aus-/Funktionstaste kurz, um zwischen den drei Geschwindigkeitsstufen umzuschalten:

Stufe 1 (Arm-Symbol): 1.800 U/min

Stufe 2 (Oberkörper-Symbol): 2.400 U/min

Stufe 3 (Hüft- und Bein-Symbol): 3.000 U/min

Modus mit variabler Frequenz

Modusumschaltung: Drücken Sie im eingeschalteten Zustand zweimal die Ein-/Aus-/Funktionstaste, um zwischen dem Modus mit fester Frequenz und dem Modus mit variabler Frequenz umzuschalten.Geschwindigkeitsstufen bei variabler Frequenz: Drücken Sie die Ein-/Aus-/Funktionstaste kurz, um die 3 Geschwindigkeitsstufen zu durchlaufen:

Stufe 1 (Arm-Symbol an): 1.500↔2.300 U/min (10-Sekunden-Zyklus)

Stufe 2 (Oberkörper-Symbol an): 1.800↔2.600 U/min (10-Sekunden-Zyklus)

Stufe 3 (Hüft- und Bein-Symbol an): 2.200↔3.000 U/min (10-Sekunden-Zyklus)

Akkustandsanzeige

1. Normalbetrieb (Akku ≥ 10 %): Das Akkustandssymbol bleibt unbeleuchtet.
2. Warnung bei niedrigem Akkustand (5 % < Akku < 10 %): Die Druckanzeige/das Akkustandssymbol blinkt rot (einmal alle 0,5 Sekunden, insgesamt

5-mal), um einen niedrigen Akkustand anzuzeigen. Bitte laden Sie das Gerät umgehend auf.

3. Bevorstehende Abschaltung (Akku < 5 %): Das Gerät schaltet sich automatisch ab.

Aufladen

1. Laden Sie das Gerät vor der ersten Verwendung vollständig auf, bevor Sie es in Betrieb nehmen. Eine vollständige Aufladung dauert etwa 3,5 Stunden.
2. Während des Ladevorgangs leuchtet das Akkustandssymbol durchgehend weiß. Sobald der Akku vollständig aufgeladen ist, erlischt das Licht.
3. Das Gerät kann jederzeit aufgeladen werden, unabhängig vom verbleibenden Akkustand. Betreiben Sie das Gerät nicht, während es aufgeladen wird. Das Gerät darf nur mit Sicherheitskleinspannung entsprechend der Kennzeichnung auf dem Gerät versorgt werden.

Anzeigenbeschreibung

Anzeige	Status	Beschreibung
-	-	Kein Druck ausgeübt
Weißes Licht	Dauerhaft an	Druck $0 < x < 6$ kg
Blaues Licht	Dauerhaft an	Druck $6 \leq x < 11$ kg
Oranges Licht	Dauerhaft an	Druck $11 \leq x \leq 16$ kg

5 Wartung

Reinigung

a) Aufbewahrung

- Schalten Sie bei Nichtgebrauch den Schalter am Akkugriff aus, laden Sie das Produkt vollständig auf, legen Sie es in die Originalverpackung und bewahren Sie es an einem sicheren, trockenen, gut belüfteten und kühlen Ort auf.
- Verdrehen Sie das Netzkabel nicht.
- Hängen Sie das Produkt nicht am Netzkabel auf.
- Vermeiden Sie es, die Produktoberfläche mit scharfen Gegenständen zu zerkratzen.
- Setzen Sie das Produkt keiner direkten Sonneneinstrahlung oder hohen Temperaturen aus.

b) Reinigung

- Stellen Sie vor der Reinigung sicher, dass der Hauptnetzschalter ausgeschaltet und der Netzstecker gezogen ist.
- Reinigen Sie das Produkt nur mit einem trockenen Tuch.

Hinweise:

- Verwenden Sie keine ätzenden Reinigungsmittel (z. B. Benzin oder Verdünner), um das Produkt zu reinigen.
- Reinigen Sie das Produkt oder das Bedienfeld nicht mit einem feuchten Tuch, um Fehlfunktionen zu vermeiden.

c) Wartung

- Es wird empfohlen, das Produkt alle 2 Monate vollständig aufzuladen, um Schäden am Akku durch Tiefentladung zu vermeiden.
- Halten Sie das Produkt sauber und von Umgebungen mit hoher Luftfeuchtigkeit fern.
- Wenn das Produkt über einen längeren Zeitraum nicht verwendet wird, legen Sie es in die Originalverpackung, um es vor Staub zu schützen.

Entsorgung

Der in diesem Produkt verwendete Lithium-Ionen-Akku ist eine wertvolle, wiederverwertbare Ressource. Wenn das Produkt das Ende seiner Lebensdauer erreicht, entnehmen Sie bitte den Lithium-Ionen-Akku und geben Sie ihn an einen Fachbetrieb ab, der für das Recycling und die Regeneration von Akkus qualifiziert ist.

Vorsichtsmaßnahmen für den Akku:

1. Tauschen Sie den Akku während des normalen Gebrauchs nicht selbst aus.
2. Vor der Entsorgung muss der Akku aus dem Produkt entnommen werden. Führen Sie die folgenden Schritte aus, um ihn zu entnehmen:

- Durchtrennen Sie die Verbindung zwischen dem Griff und der Silikonhülle mit einem Fachwerkzeug.
- Lösen Sie die Befestigungsschrauben des Griffs mit einem Schraubendreher.
- Lösen Sie die Schrauben auf der Leiterplatte.
- Durchtrennen Sie die Akkukabel mit einer Schere.
- Nehmen Sie den Akku heraus.

6 Problembehebung

In diesem Abschnitt sind die häufigsten Probleme mit diesem Produkt aufgeführt. Wenn Sie die Antwort auf Ihr Problem nicht finden, wenden Sie sich bitte an die Service-Hotline oder an Ihr örtliches autorisiertes Servicezentrum.

Störung	Ursachen	Lösung
Einschalten nicht möglich	Akku ist entladen	Schließen Sie das Gerät an eine Stromquelle an und laden Sie es auf.
	Netzschalter ist nicht eingeschaltet	Schalten Sie den Netzschalter ein.
	Gerät nicht aktiviert	Halten Sie die Ein-/Aus-Taste gedrückt.
Plötzlicher Stopp während des Betriebs	Akku ist entladen	Schließen Sie das Gerät an eine Stromquelle an und laden Sie es auf.
	Überhitzungsschutz durch längere Nutzung ausgelöst	Lassen Sie das Gerät abkühlen und halten Sie dann die Ein-/Aus-Taste gedrückt, um es neu zu starten.
	Motorschutz durch übermäßigen Druck ausgelöst	Verringern Sie den Druck, warten Sie 5 Sekunden und halten Sie dann die Ein-/Aus-Taste gedrückt, um es neu zu starten.
Massage-intensität ist schwach	Niedriger Akkustand	Schließen Sie das Gerät an eine Stromquelle an und laden Sie es auf.

Störung	Ursachen	Lösung
Anzeigeleuchte leuchtet nicht auf	Netzschalter ist nicht eingeschaltet	Schalten Sie den Netzschalter ein.
	Niedriger Akkustand	Schließen Sie das Gerät an eine Stromquelle an und laden Sie es auf.
	Akku vollständig entladen	Laden Sie das Gerät 6 Stunden lang auf. Wenn das Problem weiterhin besteht, wenden Sie sich an den Kundenservice.

<table>
<tr><td colspan="3">Vergewissern Sie sich nach längerer Nichtbenutzung vor dem Gebrauch, dass das Gerät ordnungsgemäß funktioniert.</td></tr>
<tr><td rowspan="2">Regel-mäßige Überprü-fungen</td><td>Prüfen Sie auf die folgenden Störungen:</td><td rowspan="2">Wenn einer der oben genannten Fehler auftritt, stellen Sie die Verwendung des Geräts sofort ein, um Unfälle zu vermeiden, und unterbrechen Sie die Stromzufuhr. Senden Sie das Gerät zur Reparatur an ein autorisiertes Servicezentrum des Unternehmens.</td></tr>
<tr><td>• Ob sich das Ladekabel oder der Stecker erwärmt.
• Ob das Ladekabel tiefe Kratzer, Verformungen oder Brandgeruch aufweist.
• Ob das Gerät nach dem Einschalten ordnungsgemäß funktioniert.
• Ob andere Auffälligkeiten oder Fehler vorliegen.</td></tr>
</table>

Hinweis:

Lässt sich die Störung nicht beheben oder funktioniert das Produkt nach der Problembehebung nicht, wenden Sie sich an das Kundendienstpersonal. Zerlegen Sie es nicht und versuchen Sie nicht, es selbst zu reparieren.

7 Technische Daten

Name des Produkts	Philips Massagepistole
Produktmodell	PPM7326
Betriebsspannung	11,1 V ⎓
Betriebsleistung	35 W
Ladespannung	5 V ⎓
Ladestrom	2A
Abmessungen des Produkts	245x166x60mm
Nettogewicht	700 g
Akkukapazität	2500mAh

8 Leitfaden zum Garantieservice

Garantie und Service

Wenn Sie Informationen benötigen oder Fragen haben, besuchen Sie bitte www.philips.com/support oder wenden Sie sich an das Verbraucher-Servicezentrum in Ihrem Land/Ihrer Region. Falls es in Ihrem Land/Ihrer Region kein Verbraucher-Servicezentrum gibt, wenden Sie sich bitte an Ihren örtlichen Vertriebspartner.
Innerhalb von zwei Jahren ab Kaufdatum erhalten Sie einen kostenlosen Garantieservice für alle Schäden, die durch Probleme im Herstellungsprozess verursacht wurden, oder für alle Schäden an Komponenten unter normalen Nutzungsbedingungen, die von unserem Wartungspersonal bestätigt wurden. Der Garantieservice schließt häufig ausgetauschte Verbrauchsmaterialien, Zusatzgeräte, Versandkosten und den Hausservice aus. Bitte legen Sie dem Wartungspersonal für die Wartung einen Kaufnachweis vor.
Land: Vereinigte Staaten von Amerika
Kundendienst: (888) 258-3660
E-Mail: philips.massager.us@physishield-bp.com

Garantiekarte

Produktmodell		Benutzername	
Verkaufsstelle		Telefonnummer	
Kaufdatum		Seriennummer	
Spezielles technisches Servicezentrum		Benutzer-adresse	

9 Lieferumfang

Hauptgerät	1×	Benutzerhandbuch	1×
Massagekopf	4×	Schnellstartanleitung	1×
Ladekabel	1×		

Gegenstand der Wartung	Datum	Wartungspersonal

Contenido

1 Léame 58
Descripción de los símbolos 58
Grupos con contraindicaciones 58
Precauciones de uso 60
Precauciones de mantenimiento 63

2 Características del producto 64

3 Descripción general de los componentes 64

4 Modo de uso 65
Preparación antes del uso 65
Funcionamiento 65
Carga 67
Descripción de los indicadores 67

5 Mantenimiento 68
Limpieza 68
Eliminación 69

6 Solución de problemas 70

7 Especificaciones técnicas 72

8 Guía del servicio de la garantía 73
Garantía y servicio 73
Tarjeta de garantía 74

9 Lista de contenido 75

1 Léame

Lea atentamente este manual antes de utilizar el producto y consérvelo para futuras consultas.

Descripción de los símbolos

Para evitar lesiones personales o daños materiales, siga las instrucciones que figuran a continuación.

- Los siguientes iconos indican las acciones que deben seguirse.

Grupos con contraindicaciones

Si está recibiendo tratamiento en un centro sanitario o presenta cualquiera de las siguientes condiciones, consulte a un médico o fisioterapeuta antes de utilizar el aparato.

- Personas con enfermedades cardíacas
- Personas con hipertensión
- Personas con tumores malignos
- Personas con heridas sin cicatrizar
- Personas con lesiones musculares
- Personas que utilizan dispositivos ortopédicos
- Personas con alteraciones de la sensibilidad cutánea
- Personas con trastornos vasculares
- Personas propensas al entumecimiento corporal

- Personas con antecedentes de quemaduras cutáneas
- Personas con una temperatura corporal superior a 38 °C
- Personas con fracturas vertebrales o inflamación ósea
- Personas que estén recibiendo otros tratamientos médicos
- Personas con hernia discal lumbar, espondilitis, etc.
- Personas con secuelas derivadas de accidentes de tráfico u otros accidentes
- Personas con artrosis, artritis o gota
- Personas con alteraciones de la sensibilidad causadas por la diabetes
- Personas embarazadas o que hayan dado a luz recientemente
- Personas con marcapasos implantados u otros dispositivos eléctricos médicos relacionados
- Personas con síntomas agudos de enfermedades viscerales (gastritis, hepatitis, gastroenteritis, etc.)
- Personas con inflamación aguda, fatiga, escalofríos, fluctuaciones de la presión arterial y otros síntomas
- Personas con implantes de metal, silicona o plástico debido a fracturas o cirugías ortopédicas

- Las siguientes personas o quienes presenten las siguientes condiciones no deben utilizar este producto.

Personas a las que un profesional sanitario haya desaconsejado realizar ejercicio o actividades de estiramiento.
Ejemplos: trombosis, aneurisma grave, trombosis venosa aguda, diversos tipos de dermatitis y diversas infecciones cutáneas, ya que el uso del producto podría agravar estas afecciones.

- No utilice el aparato en las siguientes circunstancias:

- Durante periodos de fatiga intensa
- Una hora antes o después de las comidas
- Bajo los efectos del alcohol

Precauciones de uso

- No utilice el aparato mientras lleve ropa excesivamente gruesa.
- Se recomienda no abusar de la función de masaje.
- Desenchufe la fuente de alimentación en cuanto finalice la carga.
- Deje de utilizar el aparato inmediatamente si no funciona con normalidad o si detecta cualquier anomalía.
- Antes de cada uso, compruebe bien que el aparato funcione correctamente de acuerdo con las instrucciones de funcionamiento de este manual.
- Mantenga el aparato alejado de líquidos y fuentes de calor, y mantenga el puerto de carga libre de polvo. El aparato no puede utilizarse mientras se está cargando.
- Deje de utilizar el aparato inmediatamente si durante su uso experimenta cualquier reacción física anómala, como dolor lumbar, mareo, náuseas, palpitaciones u otros síntomas similares.
- El aparato dispone de un temporizador automático de 10 minutos. No lo utilice durante más de 20 minutos por sesión. Después de cada uso, deje reposar el aparato durante 30 minutos para prolongar su vida útil.
- Los niños mayores de 8 años y las personas con capacidades físicas, sensoriales o mentales disminuidas o aquellas sin experiencia ni

conocimiento pueden utilizar este aparato, siempre y cuando estén supervisados o cuenten con las instrucciones correspondientes al uso de este aparato de manera segura, y si entienden los peligros que dicho uso implica. Los niños no deben jugar con el aparato. Los niños no deben realizar la limpieza ni el mantenimiento que corresponde al usuario sin la supervisión de un adulto.

- Los niños deben contar con supervisión para garantizar que no jueguen con el aparato.
- El aparato solo debe alimentarse con una tensión muy baja de seguridad conforme a la indicada en su placa de características.
- Este aparato contiene baterías que no son reemplazables.
- Todos los productos que llevan este símbolo son residuos de aparatos eléctricos y electrónicos («RAEE», según la directiva 2012/19/UE) y no deben desecharse junto con los residuos domésticos sin clasificar. En su lugar, para proteger la salud humana y el medioambiente, debe entregar el aparato al final de su vida útil en un punto de recogida autorizado para el reciclaje de residuos de aparatos eléctricos y electrónicos, designado por las autoridades competentes. La correcta eliminación y el reciclaje de estos productos ayudan a prevenir posibles efectos negativos sobre el medioambiente y la salud humana. Para obtener más información sobre la ubicación y las condiciones de estos puntos de recogida, póngase en contacto con el establecimiento donde adquirió el producto o con las autoridades locales.

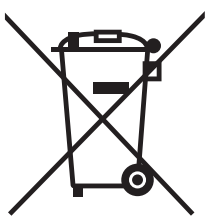

- No utilice el producto mientras duerme.
- No utilice el producto debajo de mantas o edredones.
- No someta el producto a golpes fuertes ni a cargas excesivas.
- No utilice el producto en baños ni duchas.
- No lleve puestos objetos duros como joyas o accesorios para las uñas alrededor de la zona de masaje durante el uso del aparato.
- No tire del aparato con fuerza ni lo perfore con cuchillos u otros objetos punzantes.

Precauciones de mantenimiento

- Desenchufe siempre el adaptador de corriente de la toma de corriente antes de limpiar el aparato.
- Deseche correctamente las bolsas de embalaje del aparato y manténgalas fuera del alcance de bebés y niños pequeños.
- Si no lo utiliza durante mucho tiempo, asegúrese de comprobar que el interruptor y los demás componentes funcionan correctamente antes de volver a utilizarlo.
- Inspeccione periódicamente el aparato para detectar signos de desgaste o daños. Si observa alguno de estos signos o el aparato ha sido utilizado de forma inadecuada, póngase en contacto con el proveedor para que lo inspeccione y repare antes de volver a utilizarlo.
- Durante el mantenimiento, no utilice aceites volátiles, disolventes, alcohol, detergentes fuertemente alcalinos, lejía, ni otros productos similares para la limpieza.
- Este producto contiene una batería de litio. No desmonte ni modifique el producto, no lo sumerja en agua y no lo arroje al fuego, ya que podría dañarse.
- No guarde el producto al alcance de bebés, niños pequeños o menores. Asimismo, no permita que lo toquen ni lo utilicen, ya que podrían producirse quemaduras, descargas eléctricas o lesiones personales.
- No dañe, modifique, doble ni tire con fuerza del cable de carga. Asimismo, no coloque objetos pesados sobre él ni lo aplaste.

2 Características del producto

Este aparato incorpora un motor sin escobillas de alto rendimiento que genera vibraciones de alta frecuencia para actuar sobre los tejidos musculares profundos. Dispone de 6 niveles de intensidad seleccionables (con posibilidad de alternar entre frecuencia variable y fija) y de un sistema de detección de presión de 3 niveles. Cuando se utiliza con los distintos cabezales de masaje, es adecuado para diferentes tipos de usuarios y permite masajear y relajar los músculos de diversas zonas del cuerpo.

3 Descripción general de los componentes

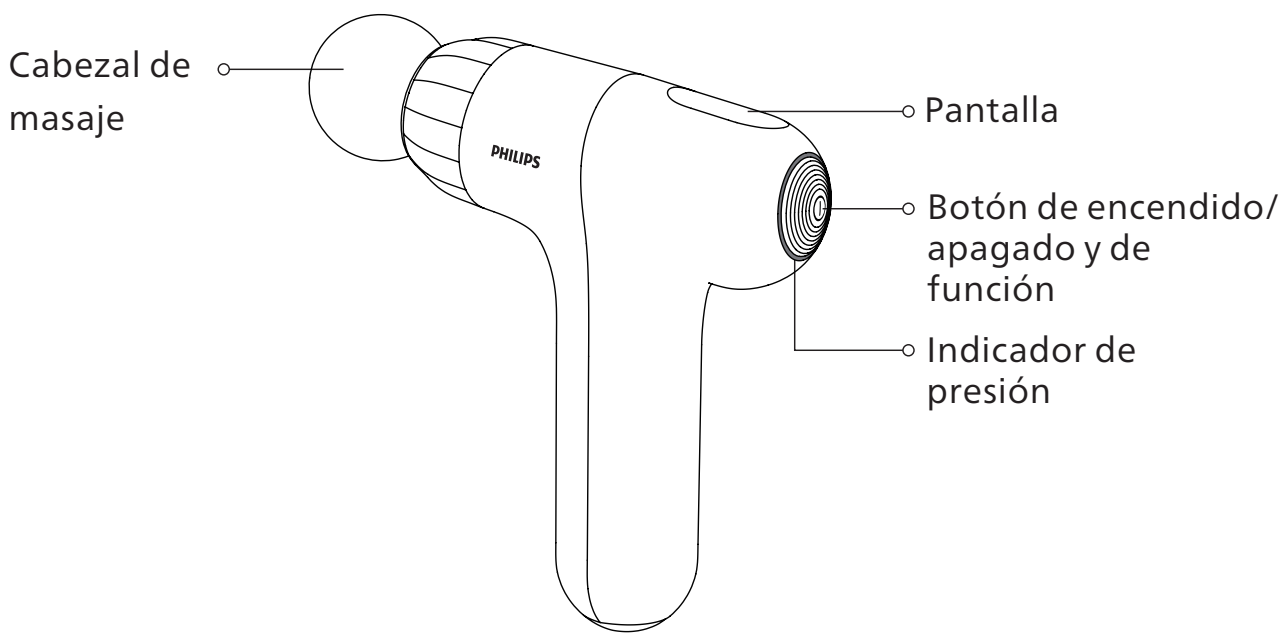

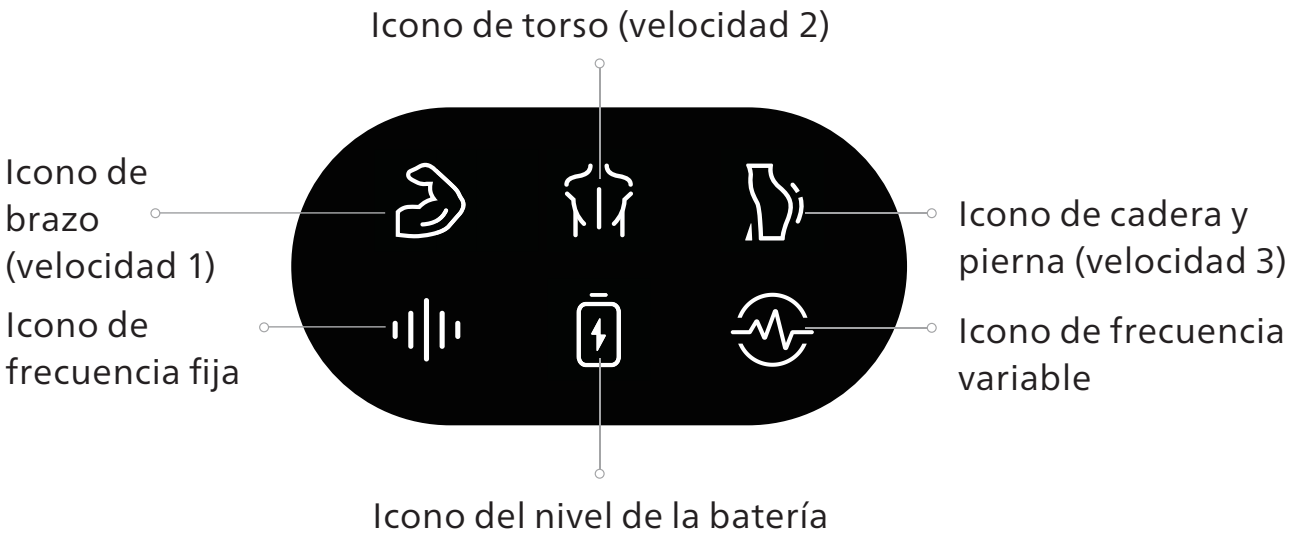

4 Modo de uso

Preparación antes del uso

Compruebe que el aparato y todos sus accesorios estén completos y en buen estado.
Quítese cualquier joya u otro accesorio para garantizar un contacto sin obstrucciones con la zona de masaje.

Funcionamiento

Encendido y apagado

1. Mantenga pulsado el botón de encendido/función durante 3 segundos para encender el aparato. El indicador de presión se iluminará en blanco cálido.

2. Mantenga pulsado el botón de encendido/función durante 3 segundos para apagar el aparato. El indicador de presión se apagará. El dispositivo se apagará automáticamente tras 10 minutos de inactividad.

Modo de frecuencia fija

El dispositivo se inicia en el modo de frecuencia fija por defecto. La velocidad inicial está ajustada en el nivel 1 (se ilumina el icono del brazo).
Pulse brevemente el botón de encendido/función para alternar entre los tres niveles de velocidad:
Nivel 1 (icono del brazo): 1800 rpm
Nivel 2 (icono del torso): 2400 rpm
Nivel 3 (icono de cadera y pierna): 3000 rpm

Modo de frecuencia variable

Cambio de modo: con el aparato encendido, pulse dos veces el botón de encendido/función para alternar entre el modo de frecuencia fija y el modo de frecuencia variable. Niveles de velocidad en el modo de frecuencia variable: pulse brevemente el botón de encendido/función para alternar entre los 3 niveles de velocidad:
Nivel 1 (icono del brazo encendido): 1500↔2300 rpm (ciclo de 10 segundos)
Nivel 2 (icono del torso encendido): 1800↔2600 rpm (ciclo de 10 segundos)
Nivel 3 (icono de cadera y pierna encendido): 2200↔3000 rpm (ciclo de 10 segundos)

Indicador de nivel de la batería

1. Funcionamiento normal (batería ≥10 %): el icono de nivel de la batería permanece apagado.

2. Alerta de batería baja (5 % < batería < 10 %): el indicador de presión/icono de nivel de la batería parpadea en rojo (una vez cada 0,5 segundos, un total de 5 veces) para indicar que el nivel de la batería es bajo. Cargue el aparato lo antes posible.
3. Apagado inminente (batería <5 %): el dispositivo se apagará automáticamente.

Carga

1. Antes del primer uso, cargue completamente el aparato. Una carga completa tarda aproximadamente 3,5 horas.
2. Durante la carga, el icono del nivel de la batería permanece iluminado en blanco de forma fija. Cuando la batería está completamente cargada, el indicador se apaga.
3. El aparato puede recargarse en cualquier momento, independientemente del nivel de batería restante. No utilice el aparato mientras se esté cargando. El aparato solo debe alimentarse con una tensión muy baja de seguridad conforme a la indicada en su placa de características.

Descripción de los indicadores

Indicador	Estado	Descripción
-	-	No hay presión
Luz blanca	Encendida fija	Presión de 0＜x＜6 kg
Luz azul	Encendida fija	Presión de 6≤x＜11 kg
Luz naranja	Encendida fija	Presión de 11≤x≤16 kg

5 Mantenimiento

Limpieza

a) Almacenamiento

- Cuando no vaya a utilizar el aparato, apague el interruptor del mango con la batería, cárguelo completamente, guárdelo en su embalaje original y consérvelo en un lugar seguro, seco, fresco y bien ventilado.
- No retuerza el cable de alimentación.
- No cuelgue el aparato por el cable de alimentación.
- Evite rayar la superficie del aparato con objetos afilados.
- No coloque el aparato bajo la luz solar directa ni en lugares expuestos a altas temperaturas.

b) Limpieza

- Antes de limpiar el aparato, asegúrese de que el interruptor principal esté apagado y de que el enchufe de alimentación esté desconectado.
- Limpie el aparato únicamente con un paño seco.

Notas:

- No utilice productos de limpieza corrosivos (como benceno o disolvente) para limpiar el aparato.
- No limpie el aparato ni el panel de control con un paño húmedo para evitar que se produzcan fallos de funcionamiento.

c) Mantenimiento

- Se recomienda cargar completamente el aparato cada 2 meses para evitar que la batería se dañe por una descarga excesiva.
- Mantenga el producto limpio y alejado de entornos con mucha humedad.
- Si no va a utilizar el aparato durante un periodo prolongado, guárdelo en su embalaje original para evitar que se acumule polvo.

Eliminación

La batería de iones de litio utilizada en este producto es un recurso reciclable valioso. Cuando el aparato llegue al final de su vida útil, retire la batería de iones de litio y entréguela a un centro autorizado para el reciclaje y la regeneración de baterías recargables.

Precauciones de la batería:

1. No sustituya la batería usted mismo durante el uso normal.
2. La batería debe extraerse del producto antes de desecharlo. Siga estos pasos para extraerla:

- Corte la conexión entre el mango y la funda de silicona con una herramienta profesional.
- Afloje los tornillos de fijación del mango con un destornillador.
- Afloje los tornillos de la placa de circuito.
- Corte los cables de la batería con unas tijeras.
- Extraiga la batería.

6 Solución de problemas

Esta sección recoge los problemas más comunes que pueden surgir con este producto. Si no encuentra la solución a su problema, póngase en contacto con la línea de atención al cliente o con el centro de servicio autorizado de su zona.

Problema	Causas	Solución
No se puede encender	La batería está descargada	Conecte el aparato a una fuente de alimentación y cárguelo.
	El interruptor de encendido no está activado	Active el interruptor de encendido.
	El aparato no se activa	Mantenga pulsado el botón de encendido.
Parada repentina durante el funcionamiento	La batería está descargada	Conecte el aparato a una fuente de alimentación y cárguelo.
	Protección contra sobrecalentamiento activada debido a un uso prolongado	Deje que el aparato se enfríe y, a continuación, mantenga pulsado el botón de encendido para reiniciarlo.
	Protección del motor activada debido a una presión excesiva	Deje de ejercer presión, espere 5 segundos y, a continuación, mantenga pulsado el botón de encendido para reiniciar el aparato.
La intensidad del masaje es débil	Nivel de batería bajo	Conecte el aparato a una fuente de alimentación y cárguelo.

Problema	Causas	Solución
El indicador luminoso no se enciende	El interruptor de encendido no está activado	Active el interruptor de encendido.
	Nivel de batería bajo	Conecte el aparato a una fuente de alimentación y cárguelo.
	Batería totalmente descargada	Cargue el aparato durante 6 horas. Si el problema persiste, póngase en contacto con el servicio de atención al cliente.

<table>
<tr><td colspan="3">Si el aparato no se ha utilizado durante un periodo prolongado, antes de volver a usarlo compruebe que funcione correctamente.</td></tr>
<tr><td rowspan="2">Compro-baciones periódicas</td><td>Compruebe si se presenta alguno de los siguientes problemas:</td><td rowspan="2">Si se produce cualquiera de los fallos descritos anteriormente, deje de utilizar el aparato de inmediato para evitar accidentes y desconéctelo de la fuente de alimentación. Envíe el aparato a un centro de servicio técnico autorizado para su reparación.</td></tr>
<tr><td>• El cable de carga o el enchufe se calientan.
• El cable de carga presenta arañazos profundos, deformaciones u olor a quemado.
• El aparato funciona correctamente después de encenderlo.
• Cualquier otra anomalía o fallo.</td></tr>
</table>

Nota:

Si el problema persiste o el aparato sigue sin funcionar después de realizar las comprobaciones indicadas, póngase en contacto con el servicio de asistencia posventa. No desmonte ni intente reparar el aparato por su cuenta.

7 Especificaciones técnicas

Nombre del producto	Pistola de masaje Philips
Modelo del producto	PPM7326
Tensión de funcionamiento	11,1 V ⎓
Potencia de funcionamiento	35 W
Tensión de carga	5 V ⎓
Corriente de carga	2 A
Dimensiones del producto	245x166x60 mm
Peso neto	700 g
Capacidad de la batería	2500 mAh

8 Guía del servicio de la garantía

Garantía y servicio

Si necesita información o tiene alguna pregunta, visite www.philips.com/support o póngase en contacto con el centro de atención al cliente de Philips de su país o región. Si en su país o región no existe un centro de atención al cliente, póngase en contacto con su distribuidor local.
En un plazo de dos años a partir de la fecha de compra, recibirá servicio de garantía gratuito para cualquier daño causado por problemas en el proceso de fabricación, o cualquier daño en los componentes en condiciones normales de uso confirmado por nuestro personal de servicio de mantenimiento.
El servicio de garantía excluye los consumibles de sustitución frecuente, los equipos auxiliares, los gastos de envío y el servicio a domicilio. Muestre el comprobante de compra al personal de servicio cuando realice el mantenimiento.
País: Estados Unidos de América
Atención al consumidor: (888) 258-3660
Correo electrónico: philips.massager.us@physishield-bp.com

Tarjeta de garantía

Modelo del producto		Nombre del usuario	
Distribuidor		Número de teléfono	
Fecha de la compra		Número de serie	
Centro de servicio técnico autorizado		Dirección del usuario	

9 Lista de contenido

Unidad principal	x1	Manual del usuario	x1
Cabezal de masaje	x4	Guía de inicio rápido	x1
Cable de carga	x1		

Elemento de mantenimiento	Fecha	Personal de servicio

Sommaire

1 Lisez-moi 77
Description des symboles 77
Personnes auxquelles il est déconseillé d'utiliser l'appareil 77
Précautions à prendre pendant l'utilisation 79
Précautions liées à l'emplacement 81

2 Fonctions du produit 82

3 Présentation des composants 82

4 Mode d'emploi 83
Préparatifs avant l'utilisation 83
Fonctionnement 83
Charge 85
Description des voyants 85

5 Entretien 86
Nettoyage 86
Mise au rebut 87

6 Dépannage 88

7 Caractéristiques techniques 90

8 Guide du service de garantie 91
Garantie et service 91
Carte de garantie 92

9 Contenu de l'emballage 93

1 Lisez-moi

Lisez attentivement ce manuel avant d'utiliser l'appareil et conservez-le dans un lieu sûr.

Description des symboles

Pour éviter toute blessure corporelle ou tout dommage matériel, veuillez suivre les instructions ci-dessous.

- Les icônes suivantes indiquent les opérations à effectuer.

Personnes auxquelles il est déconseillé d'utiliser l'appareil

Si vous suivez un traitement dans un établissement médical ou si vous présentez l'une des conditions suivantes, consultez un médecin ou un kinésithérapeute avant d'utiliser l'appareil.

- Personnes atteintes de maladies cardiaques
- Personnes souffrant d'hypertension
- Personnes atteintes de tumeurs malignes
- Personnes ayant des plaies non cicatrisées
- Personnes souffrant de lésions musculaires
- Personnes utilisant des appareils orthopédiques
- Personnes souffrant de troubles sensoriels cutanés
- Personnes souffrant de troubles vasculaires
- Personnes sujettes à des engourdissements

- Personnes ayant des antécédents de brûlures cutanées
- Personnes ayant une température supérieure à 38 °C
- Personnes souffrant de fractures vertébrales ou de gonflements osseux
- Personnes suivant d'autres traitements médicaux
- Personnes souffrant d'une hernie discale lombaire, de spondylarthrite, etc.
- Personnes ayant des séquelles dues à des accidents de la route, etc.
- Personnes souffrant d'arthrose, d'arthrite et de goutte
- Personnes souffrant de troubles sensoriels d'origine diabétique
- Personnes enceintes ou ayant récemment accouché
- Personnes porteuses de stimulateurs cardiaques implantés ou d'autres dispositifs médicaux électriques connexes
- Personnes présentant des symptômes aigus de maladies viscérales (gastrite, hépatite, gastro-entérite, etc.)
- Personnes souffrant d'inflammation aiguë, de fatigue, de frissons, de fluctuations de la tension artérielle et d'autres symptômes
- Personnes ayant des implants en métal, en silicone ou en plastique dans le corps suite à des fractures ou des chirurgies orthopédiques

- L'utilisation de cet appareil est interdite aux personnes suivantes/souffrant des affections suivantes :

Personnes auxquelles un médecin a déconseillé la pratique d'exercices ou d'activités d'étirement.
Exemples : les personnes souffrant de thrombose, d'anévrisme sévère, de thrombose veineuse aiguë, de divers types de dermatites et de diverses infections cutanées ne peuvent pas utiliser ce produit en raison du risque d'aggravation des symptômes.

• N’utilisez pas l’appareil dans les cas suivants :

- Pendant des périodes de fatigue intense
- Dans l’heure précédant ou suivant les repas
- Sous l’influence de l’alcool

Précautions à prendre pendant l’utilisation

• N’utilisez pas l’appareil en portant des vêtements très épais.
• Nous vous recommandons de ne pas utiliser excessivement la fonction de massage.
• Débranchez l’alimentation électrique dès que l’appareil est chargé.
• Cessez immédiatement d’utiliser le produit s’il ne fonctionne pas normalement.
• Avant chaque utilisation, vérifiez soigneusement que le produit fonctionne correctement conformément aux instructions d’utilisation de ce manuel.
• Gardez le produit à l’écart des liquides ou des sources de chaleur, et évitez tout contact du port de charge avec de la poussière. Le produit ne peut pas être utilisé pendant la charge.
• Cessez immédiatement d’utiliser le produit si vous ressentez des réactions physiques anormales telles que des douleurs lombaires, des étourdissements, des nausées, des palpitations, etc. pendant l’utilisation de l’appareil.
• Le produit dispose d’un minuteur automatique de 10 minutes. Ne l’utilisez pas pendant plus de 20 minutes par session. Laissez l’appareil refroidir pendant 30 minutes après l’avoir utilisé pour prolonger sa durée de vie.
• Cet appareil peut être utilisé par des enfants âgés d’au moins 8 ans et par des personnes aux capacités physiques, sensorielles ou mentales réduites, ou manquant d’expérience et de connaissances, si elles sont accompagnées ou ont reçu des instructions concernant l’utilisation de l’appareil en toute sécurité et qu’elles ont compris les risques encourus. Les enfants ne doivent

pas jouer avec l'appareil. Le nettoyage et l'entretien ne doivent pas être réalisés par un enfant sans surveillance.

- Veillez à ce que les enfants ne jouent pas avec l'appareil.
- Il doit être alimenté uniquement à une très basse tension de sécurité conformément aux consignes figurant sur l'appareil.
- Cet appareil contient des batteries non remplaçables.
- Tous les produits portant ce symbole sont des déchets d'équipements électriques et électroniques (DEEE au sens de la directive 2012/19/UE) qui ne doivent pas être mélangés avec les déchets ménagers non triés. Au lieu de cela, vous devez protéger la santé humaine et l'environnement en remettant vos déchets d'équipements à un point de collecte désigné pour le recyclage des déchets d'équipements électriques et électroniques, désigné par le gouvernement ou les autorités locales. Une élimination et un recyclage corrects contribueront à prévenir les conséquences négatives potentielles pour l'environnement et la santé humaine. Contactez l'installateur ou les autorités locales pour en savoir plus sur l'emplacement et les conditions de ces points de collecte.

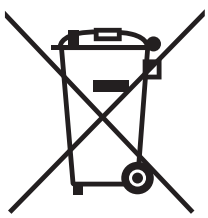

- N'utilisez pas l'appareil pendant que vous dormez.
- N'utilisez pas l'appareil sous des couvertures ou des couettes.
- Ne soumettez pas le produit à des chocs violents ou à une charge excessive.
- N'utilisez pas le produit dans une salle de bains ou de douche.

- Ne portez pas d'objets rigides tels que des bijoux ou des faux ongles près de la zone de massage, pendant l'utilisation.
- Ne tirez pas sur le produit avec force et ne le percez pas avec des couteaux ou d'autres objets tranchants.

Précautions liées à l'emplacement

- Débranchez toujours l'adaptateur de la prise de courant avant de le nettoyer.
- Jetez les emballages du produit comme il convient en veillant à les garder hors de portée des nourrissons et des jeunes enfants.
- En cas de non-utilisation prolongée, vérifiez que l'interrupteur et les autres composants fonctionnent normalement avant toute réutilisation.
- Inspectez régulièrement l'appareil pour détecter tout signe d'usure ou de dommage. Si vous remarquez de tels signes, ou si l'appareil a été utilisé de manière inappropriée, contactez le fournisseur pour qu'il l'inspecte ou le répare avant que vous ne le réutilisiez.
- Lors de l'entretien de l'appareil, n'utilisez pas d'huiles volatiles, de diluants, d'alcool, de détergents fortement alcalins, d'eau de Javel, etc.
- Ce produit contient une batterie au lithium. Ne démontez pas, ne modifiez pas, n'immergez pas le produit dans l'eau et ne le jetez pas au feu, au risque de l'endommager.
- Ne stockez pas le produit à la portée des enfants, des nourrissons et des jeunes enfants. Ne les laissez pas non plus le toucher ou l'utiliser, car cela pourrait entraîner des brûlures, un choc électrique ou des blessures corporelles.
- N'endommagez pas, ne modifiez pas, ne pliez pas avec force et ne tirez pas sur le câble de charge. Ne placez pas non plus d'objets lourds sur le câble de charge et ne l'écrasez pas.

2 Fonctions du produit

Cet appareil est équipé d'un moteur sans balais haute performance qui génère des vibrations haute fréquence pour agir sur les tissus musculaires profonds. Il propose 6 niveaux d'intensité au choix (prenant en charge la commutation entre les fréquences variables et fixes) et un système de détection de pression à 3 niveaux. Lorsqu'il est utilisé avec plusieurs têtes de massage, il peut convenir à différentes personnes qui peuvent masser et détendre les muscles de diverses zones du corps.

3 Présentation des composants

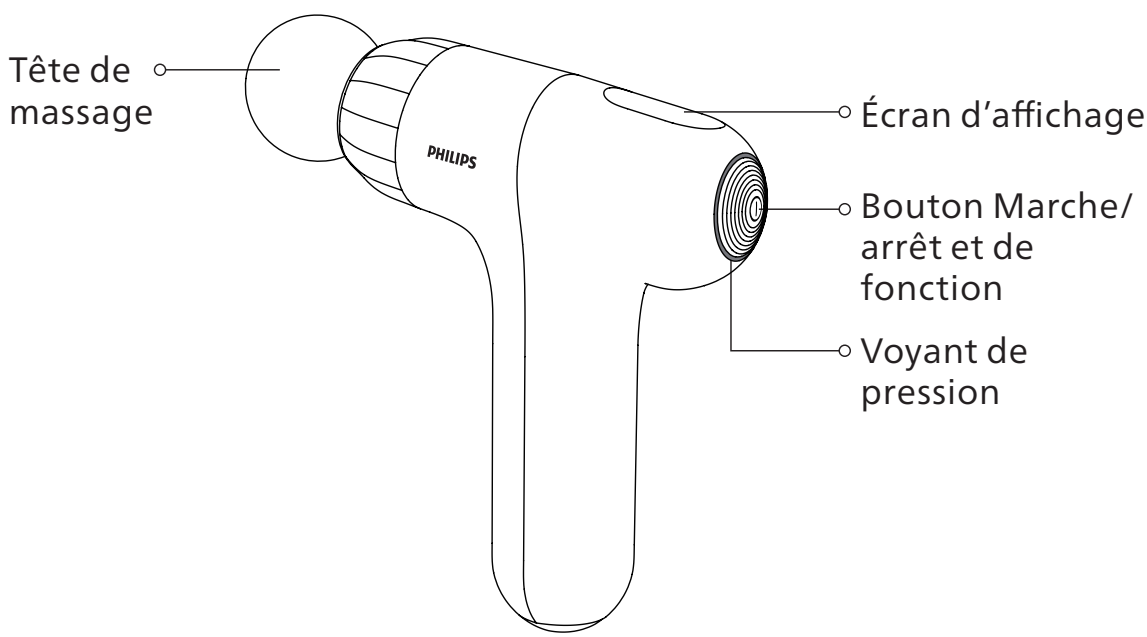

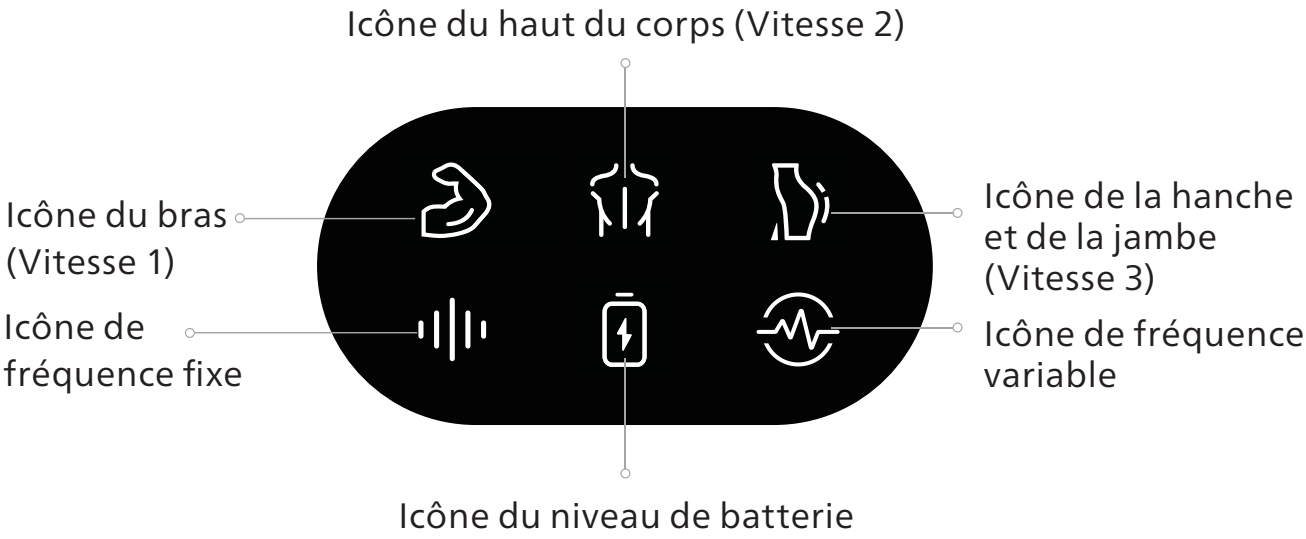

4 Mode d’emploi

Préparatifs avant l’utilisation

Assurez-vous que l’appareil est intact et que tous les accessoires sont inclus. Retirez vos bijoux ou accessoires pour éviter toute obstruction au contact avec la zone de massage.

Fonctionnement

Marche/arrêt

1. Appuyez sur le bouton Marche/de fonction et maintenez-le enfoncé pendant 3 secondes pour mettre l’appareil sous tension. La couleur du voyant de pression est blanc chaud.

2. Appuyez sur le bouton Marche/de fonction et maintenez-le enfoncé pendant 3 secondes pour mettre l'appareil hors tension. Le voyant de pression s'éteint L'appareil s'éteint automatiquement après 10 minutes d'inactivité.

Mode de fréquence fixe

L'appareil démarre par défaut en mode de fréquence fixe. La vitesse initiale est réglée sur le niveau 1 (l'icône du bras s'allume).
Appuyez brièvement sur le bouton Marche/de fonction pour basculer entre les trois niveaux de vitesse :
Niveau 1 (icône du bras) : 1 800 tr/min
Niveau 2 (icône du haut du corps) : 2 400 tr/min
Niveau 3 (icône des hanches et des jambes) : 3 000 tr/min

Mode de fréquence variable

Changement de mode : Double-cliquez sur le bouton Marche/de fonction lorsque l'appareil est allumé pour basculer entre le mode de fréquence fixe et le mode de fréquence variable. Niveaux de vitesse du mode de fréquence variable : Appuyez brièvement sur le bouton Marche/de fonction pour faire défiler les 3 niveaux de vitesse :
Niveau 1 (icône du bras allumée) : 1 500↔2 300 tr/min (cycle de 10 secondes)
Niveau 2 (icône du haut du corps allumée) : 1 800↔2 600 tr/min (cycle de 10 secondes)
Niveau 3 (icône de hanches et jambes allumée) : 2 200↔3 000 tr/min (cycle de 10 secondes)

Voyant de niveau de batterie

1. Fonctionnement normal (batterie ≥ 10 %) : L'icône de niveau de batterie reste éteinte.

2. Signalement de batterie faible (5 % < batterie < 10 %) : Le voyant de pression/l'icône de niveau de batterie clignote en rouge (une fois toutes les 0,5 seconde, 5 clignotements au total) pour signaler une batterie faible. Veuillez charger l'appareil rapidement.
3. Arrêt imminent (batterie < 5 %) : L'appareil va s'éteindre automatiquement.

Charge

1. Chargez complètement l'appareil avant de l'utiliser pour la première fois. Il faut environ 3,5 heures pour charger entièrement l'appareil.
2. Pendant la charge, l'icône de niveau de batterie reste allumée en blanc. Une fois l'appareil complètement chargé, le voyant s'éteint.
3. L'appareil peut être rechargé à tout moment, quel que soit le niveau de batterie restant. Ne faites pas fonctionner l'appareil pendant qu'il se charge. Il doit être alimenté uniquement à une très basse tension de sécurité conformément aux consignes figurant sur l'appareil.

Description des voyants

Voyant	Statut	Description
-	-	Aucune pression appliquée
Lumière blanche	Allumé en continu	Pression comprise entre 0 et 6 kg
Voyant bleu	Allumé en continu	Pression comprise entre 6 et 11 kg
Voyant orange	Allumé en continu	Pression comprise entre 11 et 16 kg

5 Entretien

Nettoyage

a) Rangement

- Lorsque vous n'utilisez pas l'appareil, éteignez l'interrupteur du manche de la batterie de l'appareil, chargez-le complètement, placez-le dans son emballage d'origine et rangez-le dans un endroit sûr, sec, frais et bien ventilé.
- Ne tordez pas le cordon d'alimentation.
- Ne suspendez pas le produit par le cordon d'alimentation.
- Évitez de rayer la surface du produit avec des objets tranchants.
- N'exposez pas le produit à la lumière directe du soleil ou dans des endroits soumis à des températures élevées.

b) Nettoyage

- Avant le nettoyage, assurez-vous que l'interrupteur d'alimentation principal est éteint et que la fiche d'alimentation est débranchée.
- Nettoyez le produit uniquement avec un chiffon sec.

Remarques :

- N'utilisez pas de nettoyants corrosifs (par exemple, du benzène ou du diluant) pour nettoyer le produit.
- Ne nettoyez pas le produit ou le panneau de contrôle avec un chiffon humide pour éviter tout dysfonctionnement.

c) Entretien

- Nous vous recommandons de charger complètement le produit tous les 2 mois pour éviter d'endommager la batterie en raison d'une décharge excessive.
- Gardez le produit propre et à l'écart des environnements très humides.
- Si le produit n'est pas utilisé pendant une période prolongée, placez-le dans son emballage d'origine pour le protéger de la poussière.

Mise au rebut

La batterie au lithium-ion utilisée dans ce produit est une ressource précieuse qui est recyclable. Lorsque le produit arrive en fin de vie, veuillez retirer la batterie au lithium-ion et la remettre à un organisme professionnel qualifié chargé du recyclage et de la régénération des batteries rechargeables.

Précautions concernant la batterie :

1. Ne remplacez pas la batterie vous-même dans le cadre d'une utilisation normale.
2. Retirez la batterie du produit avant de le mettre au rebut. Suivez les étapes suivantes pour la retirer :

- Déconnectez le manche du manchon en silicone avec un outil professionnel.
- Dévissez les vis de fixation du manche avec un tournevis.
- Dévissez les vis de la carte de circuit imprimé.
- Coupez les fils de la batterie avec des ciseaux.
- Retirez la batterie.

6 Dépannage

Cette section répertorie les problèmes les plus courants rencontrés avec ce produit. Si vous ne trouvez pas la solution à votre problème, contactez le service après-vente ou votre centre de service agréé local.

Problème	Causes	Solution
Impossible de mettre l'appareil sous tension	La batterie est déchargée	Connectez l'appareil à une source d'alimentation et chargez-le
	L'interrupteur d'alimentation n'est pas activé	Activez l'interrupteur d'alimentation
	Appareil non activé	Maintenez le bouton d'alimentation enfoncé
Arrêt soudain pendant le fonctionnement	La batterie est déchargée	Connectez l'appareil à une source d'alimentation et chargez-le
	Protection contre la surchauffe activée suite à une utilisation prolongée	Laissez l'appareil refroidir, puis maintenez le bouton d'alimentation enfoncé pour le redémarrer
	Protection du moteur activée en raison d'une pression excessive	Relâchez la pression, attendez 5 secondes, puis maintenez le bouton d'alimentation enfoncé pour redémarrer l'appareil
L'intensité du massage est faible	Niveau de batterie faible	Connectez l'appareil à une source d'alimentation et chargez-le

Problème	Causes	Solution
Le voyant lumineux ne s'allume pas	L'interrupteur d'alimentation n'est pas activé	Activez l'interrupteur d'alimentation
	Niveau de batterie faible	Connectez l'appareil à une source d'alimentation et chargez-le
	Batterie entièrement déchargée	Chargez pendant 6 heures. Si le problème persiste, contactez le service client

<table>
<tr><td colspan="3">Après des périodes prolongées de non-utilisation, vérifiez que l'appareil fonctionne correctement avant de l'utiliser.</td></tr>
<tr><td rowspan="2">Vérifications régulières</td><td>Vérifiez si le produit présente les défaillances suivantes :</td><td rowspan="2">Si votre appareil présente les problèmes susmentionnés, cessez immédiatement de l'utiliser pour éviter tout accident et coupez l'alimentation électrique. Envoyez l'appareil à un centre de service agréé de l'entreprise pour qu'il le répare.</td></tr>
<tr><td>• Le câble de charge ou la prise chauffe.
• Le câble de charge présente des rayures profondes, une déformation ou une odeur de brûlé.
• L'appareil fonctionne correctement après la mise sous tension.
• L'appareil présente d'autres anomalies ou défauts.</td></tr>
</table>

Remarque :

Si le problème ne peut pas être résolu ou si le produit ne fonctionne pas après le dépannage, contactez le personnel du service après-vente. Ne démontez pas l'appareil et ne tentez pas de le réparer vous-même.

7 Caractéristiques techniques

Nom du produit	Pistolet de massage Philips
Modèle du produit	PPM7326
Tension de fonctionnement	11,1 V ⎓
Puissance de fonctionnement :	35 W
Tension de charge :	5 V ⎓
Courant de charge :	2 A
Dimensions du produit	245 x 166 x 60 mm
Poids net	700 g
Capacité de la batterie	2 500 mAh

8 Guide du service de garantie

Garantie et service

Si vous avez besoin d'informations ou si vous avez des questions, consultez le site www.philips.com/support ou contactez le centre de service consommateur de votre pays/région. S'il n'y a pas de centre de service consommateur dans votre pays/région, contactez votre revendeur local.
Dans les deux ans suivant la date d'achat, vous bénéficierez d'un service de garantie gratuit pour tout dommage dus à des problèmes durant la fabrication, ou pour tout dommage affectant les composants dans des conditions d'utilisation normales confirmées par le personnel de notre service de maintenance.
Le service de garantie exclut les consommables fréquemment remplacés, l'équipement auxiliaire, les frais d'expédition et le service à domicile. Veuillez présenter la preuve d'achat au personnel de service lors de l'entretien.
Pays : Les États-Unis d'Amérique
Service client : (888) 258-3660
E-mail : philips.massager.us@physishield-bp.com

Carte de garantie

Modèle du produit		Nom de l'utilisateur	
Agence commerciale		Numéro de téléphone	
Date d'achat		Numéro de série	
Centre de service technique spécialisé		Adresse de l'utilisateur	

Élément à entretenir	Date	Personnel de maintenance

9 Contenu de l’emballage

Unité principale	1	Manuel d’utilisation	1
Tête de massage	4	Guide de démarrage rapide	1
Câble de charge	1		

Tartalomjegyzék

1 Olvass el 95
Szimbólumok leírása 95
Ellenjavallt csoportok 95
Használati óvintézkedések 97
Elhelyezéssel kapcsolatos óvintézkedések 100

2 A termék jellemzői 101

3 Alkatrészek áttekintése 101

4 Használat 102
Használat előtti előkészületek 102
Használat 102
Töltés 104
Jelzőfények leírása 104

5 Karbantartás 105
Tisztítás 105
Ártalmatlanítás 106

6 Hibaelhárítás 107

7 Műszaki specifikációk 109

8 Jótállási szolgáltatási útmutató 110
Jótállás és szerviz 110
Jótállási jegy 111

9 A csomag tartalma 112

1 Olvass el

Kérjük, a termék használata előtt figyelmesen olvassa el ezt a kézikönyvet, és őrizze meg megfelelően.

Szimbólumok leírása

A személyi sérülések és az anyagi károk elkerülése érdekében kérjük, kövesse az alábbi utasításokat.

- Az alábbi ikonok jelzik a követendő műveleteket.

Ellenjavallt csoportok

Ha orvosi intézményben kezelés alatt áll, vagy az alábbi állapotok bármelyikével rendelkezik, használat előtt mindenképpen konzultáljon orvossal vagy gyógytornásszal.

- Szívbetegségben szenvedők
- Magas vérnyomásban szenvedők
- Rosszindulatú daganatos betegek
- Nem gyógyult sebekkel rendelkezők
- Izomsérülésben szenvedők
- Ortopédiai segédeszközöket használók
- Bőrérzékelési zavarokkal küzdők
- Érrendszeri betegségben szenvedők

- Testi zsibbadásra hajlamos személyek
- Bőrégési sérülésekkel a kórtörténetükben rendelkező személyek
- 38 °C feletti testhőmérsékletű személyek
- Gerinctöréssel vagy csontduzzanattal rendelkező személyek
- Más orvosi kezelés alatt álló személyek
- Ágyéki porckorongsérvben, csigolyagyulladásban stb. szenvedők
- Közlekedési baleset stb. okozta utóhatásokkal küzdők
- Porckopásban, ízületi gyulladásban, köszvényben szenvedők
- Cukorbetegség okozta érzékelési zavarokkal küzdők
- Terhes vagy nemrég szült személyek
- Beültetett szívritmus-szabályozóval vagy egyéb kapcsolódó orvosi elektromos eszközzel rendelkezők
- Zsigeri betegségek (gyomorhurut, májgyulladás, gyomor- és bélhurut stb.) akut tüneteivel rendelkezők
- Akut gyulladásban, fáradtságban, hidegrázásban, vérnyomás-ingadozásban és egyéb tünetekben szenvedők
- Törések vagy ortopédiai műtétek miatt fém, szilikon vagy műanyag implantátummal rendelkezők

- Az alábbi személyek/állapotok esetén tilos a termék használata

Olyan személyek, akiknek orvosilag ellenjavallt a testmozgás vagy a nyújtó gyakorlatok

Példák: trombózis, súlyos aneurizma, akut vénás trombózis, különböző típusú bőrgyulladások, különböző bőrfertőzések, a tünetek súlyosbodásának kockázata miatt tilos.

- Ne használja a terméket az alábbi körülmények között:

– Súlyos fáradtság idején

– Egy órával étkezés előtt vagy után

– Alkohol hatása alatt

Használati óvintézkedések

- Ne használja a terméket túlságosan vastag ruházat viselése közben.
- A masszázsfunkció túlzott használata nem ajánlott.
- A teljes feltöltést követően azonnal húzza ki a tápegységet.
- Azonnal hagyja abba a használatot, ha a termék nem működik megfelelően, vagy rendellenesnek érzi.
- Minden használat előtt gondosan ellenőrizze, hogy a termék megfelelően működik-e a jelen kézikönyv használati utasításainak megfelelően.
- Tartsa a terméket távol folyadékoktól vagy hőforrásoktól, és tartsa a töltőcsatlakozót pormentesen. A termék töltés közben nem használható.
- Azonnal hagyja abba a termék használatát, ha használat közben bármilyen rendellenes fizikai reakciót, például derékfájást, szédülést, hányingert, szívdobogást stb. tapasztal.
- A termék 10 perces automatikus időzítővel rendelkezik. Ne használja alkalmanként 20 percnél tovább. A készülék élettartamának meghosszabbítása érdekében használat után hagyja pihenni 30 percig.
- A készüléket használhatják 8 éven felüli gyermekek, illetve csökkent fizikai, érzékszervi vagy szellemi képességekkel rendelkező, valamint tapasztalattal és ismeretekkel nem rendelkező személyek (beleértve a gyermekeket is) abban az esetben, ha a biztonságukért felelős személy felügyeli őket,

vagy ettől a személytől utasításokat kaptak a készülék használatára vonatkozóan. Gyermekek nem játszhatnak a készülékkel. A tisztítást és a felhasználói karbantartást gyermekek felügyelet nélkül nem végezhetik.

- A gyermekeket felügyelni kell annak biztosítása érdekében, hogy ne játsszanak a készülékkel.
- Kizárólag a készüléken feltüntetett jelölésnek megfelelő, biztonságos törpefeszültséggel szabad táplálni.
- Ez a készülék nem cserélhető akkumulátorokat tartalmaz.
- Az ezzel a jelöléssel ellátott termékek elektromos és elektronikus berendezések hulladékának minősülnek (a 2012/19/EU irányelv szerinti elektromos és elektronikus berendezések hulladékai), amelyeket nem szabad válogatás nélküli háztartási hulladékkal keverni. Ehelyett az emberi egészséget és a környezetet úgy kell védenie, hogy a hulladékká vált készüléket a kormány vagy a helyi hatóságok által az elektromos és elektronikus berendezések hulladékának újrahasznosítására kijelölt gyűjtőhelyen adja le. A helyes ártalmatlanítás és újrahasznosítás segít megelőzni a környezetre és az emberi egészségre gyakorolt lehetséges negatív következményeket. Az ilyen gyűjtőpontok helyéről, valamint feltételeiről további információért forduljon a telepítőhöz vagy a helyi hatóságokhoz.

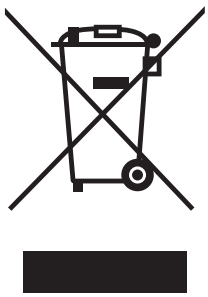

- Ne használja alvás közben.
- Ne használja takarók vagy paplanok alatt.
- Ne tegye ki a terméket erős ütésnek vagy terhelésnek.
- Ne használja a terméket fürdőszobában vagy zuhanyzóban.
- Használat során ne viseljen kemény tárgyakat, például ékszereket vagy körömdíszeket a masszázsterület környékén.
- Ne húzza a terméket erővel, és ne szúrja át késsel vagy más éles tárggyal.

Elhelyezéssel kapcsolatos óvintézkedések

- Tisztítás előtt mindig húzza ki az adaptert a háztartási hálózati aljzatból.
- A termék csomagolóanyagát megfelelően ártalmatlanítsa, és tartsa távol csecsemőktől és kisgyermekektől.
- Ha hosszabb ideig nem használja, az újbóli használat előtt feltétlenül ellenőrizze, hogy a kapcsoló és az egyéb alkatrészek megfelelően működnek-e.
- Rendszeresen ellenőrizze a készüléket kopás vagy sérülés jelei szempontjából. Ha ilyen jelek mutatkoznak, vagy ha a készüléket nem rendeltetésszerűen használták, a további használat előtt lépjen kapcsolatba a szállítóval ellenőrzés és javítás céljából.
- A karbantartás során ne használjon illékony olajokat, hígítókat, alkoholt, erősen lúgos tisztítószereket, fehérítőt stb. a tisztításhoz.
- Ez a termék lítium-akkumulátort tartalmaz. Ne szerelje szét, ne módosítsa, ne merítse vízbe a terméket, és ne dobja tűzbe saját kezűleg, mivel ez a termék károsodását okozhatja.
- Ne tárolja a terméket gyermekek, csecsemők és kisgyermekek számára elérhető helyen. Ezenkívül ne engedje, hogy megérintsék vagy működtessék, mivel ez égési sérüléseket, áramütést vagy személyi sérülést okozhat.
- Ne sértse meg, ne módosítsa, ne hajlítsa meg és ne húzza erővel a töltőkábelt. Ezenkívül ne helyezzen nehéz tárgyakat a töltőkábelre, és ne nyomja össze azt.

2 A termék jellemzői

Ez a készülék egy nagy teljesítményű szénkefe nélküli motort tartalmaz, amely nagy frekvenciájú rezgéseket generál a mély izomszövetek kezelésére. 6 választható intenzitási fokozattal (amely támogatja a változó és fix frekvenciájú kapcsolást) és egy 3 fokozatú nyomásérzékelő rendszerrel tervezték. A különféle masszázsfejekkel használva különböző csoportok számára alkalmas a test különböző területein lévő izmok masszírozására és ellazítására.

3 Alkatrészek áttekintése

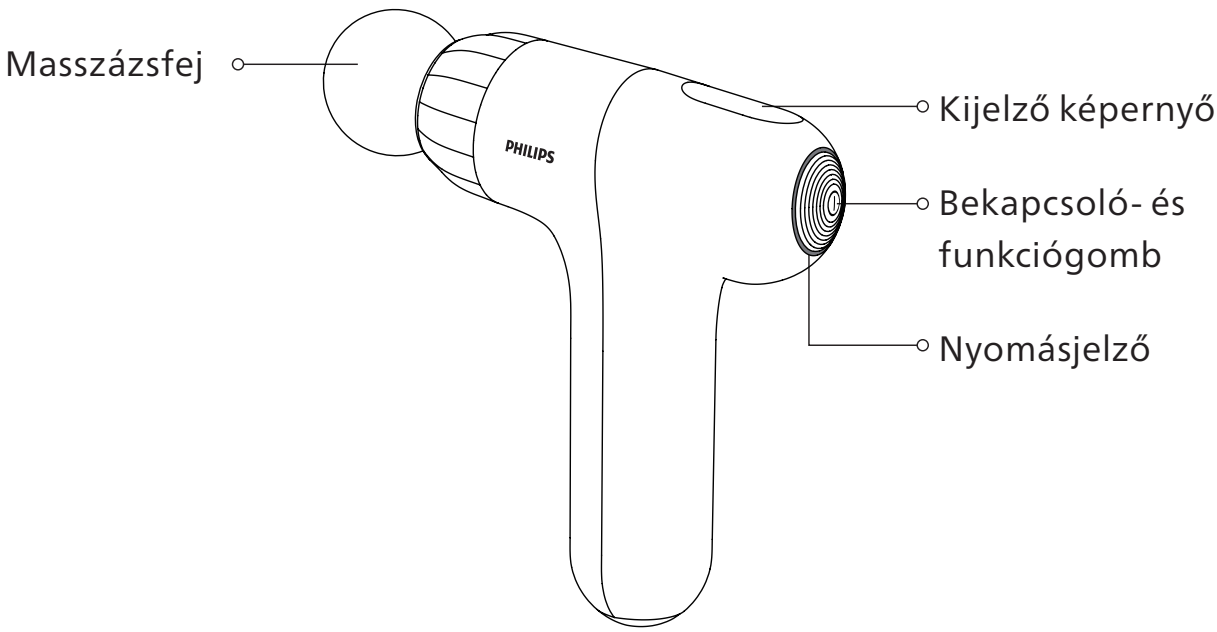

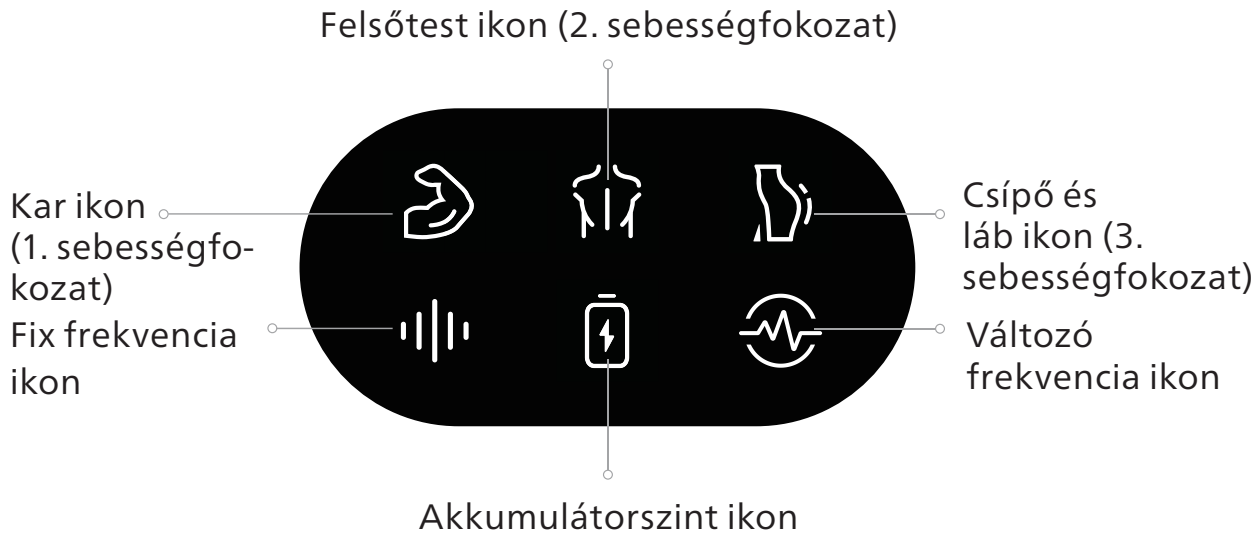

4 Használat

Használat előtti előkészületek

Győződjön meg arról, hogy a készülék és az összes tartozék hiánytalanul és sértetlenül megvan.

Távolítson el minden ékszert vagy kiegészítőt, hogy biztosítsa a zavartalan érintkezést a masszírozandó területtel.

Használat

Bekapcsolás/kikapcsolás

1. A készülék bekapcsolásához tartsa lenyomva a bekapcsoló-/funkciógombot 3 másodpercig. A nyomásjelző meleg fehér fénnyel világít.

2. A készülék kikapcsolásához tartsa lenyomva a bekapcsoló-/funkciógombot 3 másodpercig. A nyomásjelző kialszik. A készülék 10 perc inaktivitás után automatikusan kikapcsol.

Fix frekvenciájú üzemmód

A készülék alapértelmezés szerint Fix frekvenciájú üzemmódban indul.
A kezdeti sebesség 1. fokozatra van állítva (a Kar ikon világít).
Nyomja meg röviden a Bekapcsoló-/Funkciógombot a három sebességfokozat közötti váltáshoz:
1. fokozat (Kar ikon): 1800 ford./perc
2. fokozat (Felsőtest ikon): 2400 ford./perc
3. fokozat (Csípő és láb ikon): 3000 ford./perc

Változó frekvenciájú üzemmód

Üzemmódváltás: Bekapcsolt állapotban kattintson duplán a Bekapcsoló-/Funkciógombra a Fix frekvenciájú üzemmód és a Változó frekvenciájú üzemmód közötti váltáshoz. Változó frekvenciájú sebességfokozatok: Nyomja meg röviden a Bekapcsoló-/Funkciógombot a 3 sebességfokozat közötti váltáshoz:
1. fokozat (Kar ikon világít): 1500–2300 ford./perc (10 másodperces ciklus)
2. fokozat (Felsőtest ikon világít): 1800–2600 ford./perc (10 másodperces ciklus)
3. fokozat (Csípő és láb ikon világít): 2200–3000 ford./perc (10 másodperces ciklus)

Akkumulátorszint jelzése

1. Normál működés (Akkumulátor ≥ 10%): Az akkumulátorszint ikon nem világít.
2. Alacsony akkumulátorszint-figyelmeztetés (5% < Akkumulátor < 10%):
A nyomásjelző/akkumulátorszint ikon pirosan villog (0,5 másodpercenként

egyszer, összesen 5 villanás), jelezve az alacsony akkumulátorszintet. Kérjük, töltse fel a készüléket azonnal.

3. Közelgő leállás (Akkumulátor < 5%): A készülék automatikusan leáll.

Töltés

1. Az első használat előtt töltse fel teljesen a készüléket. A teljes feltöltés körülbelül 3,5 órát vesz igénybe.

2. Töltés közben az akkumulátorszint ikon folyamatosan fehéren világít.
A teljes feltöltést követően a fény kialszik.

3. A készülék bármikor újratölthető, függetlenül a hátralévő akkumulátorszinttől. Ne használja a készüléket töltés közben. Kizárólag a készüléken feltüntetett jelölésnek megfelelő, biztonságos törpefeszültséggel szabad táplálni.

Jelzőfények leírása

Állapotjelző	Állapot	Leírás
–	–	Nincs nyomás
Fehér fény	Folyamatosan világít	$0 < x < 6$ kg nyomás
Kék fény	Folyamatosan világít	$6 \leq x < 11$ kg nyomás
Narancssárga fény	Folyamatosan világít	$11 \leq x \leq 16$ kg nyomás

5 Karbantartás

Tisztítás

a) Tárolás

– Használaton kívül kapcsolja ki az akkumulátor fogantyúján lévő kapcsolót, töltse fel teljesen a terméket, helyezze az eredeti csomagolásába, és tárolja biztonságos, száraz, jól szellőző és hűvös helyen.
– Ne csavarja meg a tápkábelt.
– Ne akassza fel a terméket a tápkábelnél fogva.
– Kerülje a termék felületének éles tárgyakkal való karcolását.
– Ne helyezze a terméket közvetlen napfényre vagy magas hőmérsékletű helyre.

b) Tisztítás

– Tisztítás előtt győződjön meg arról, hogy a főkapcsoló ki van kapcsolva, és a hálózati csatlakozó ki van húzva.
– A terméket kizárólag száraz ruhával tisztítsa.

Megjegyzések:

– Ne használjon maró hatású tisztítószereket (pl. benzint vagy hígítót) a termék tisztításához.
– A meghibásodás elkerülése érdekében ne tisztítsa a terméket vagy a kezelőpanelt nedves ruhával.

c) Karbantartás

– Javasolt a terméket 2 havonta teljesen feltölteni, hogy megelőzze a mélykisülés okozta akkumulátorkárosodást.

– Tartsa a terméket tisztán és távol a magas páratartalmú környezettől.

– Ha a terméket hosszabb ideig nem használja, helyezze az eredeti csomagolásába a por elleni védelem érdekében.

Ártalmatlanítás

A termékben használt lítiumion-akkumulátor értékes, újrahasznosítható erőforrás. Amikor a termék eléri élettartama végét, kérjük, távolítsa el a lítiumion-akkumulátort, és adja át az újratölthető akkumulátorok újrahasznosítására és regenerálására képes szakosodott szervezetnek.

Akkumulátorral kapcsolatos óvintézkedések:

1. Normál használat során ne cserélje ki saját maga az akkumulátort.
2. Az akkumulátort a termék ártalmatlanítása előtt el kell távolítani.

Az eltávolításhoz kövesse az alábbi lépéseket:

– Vágja el a kapcsolatot a fogantyú és a szilikonhüvely között egy professzionális szerszámmal.

– Csavarozza ki a fogantyú rögzítőcsavarjait egy csavarhúzóval.

– Csavarozza ki az áramköri lapon lévő csavarokat.

– Vágja el az akkumulátor vezetékeit ollóval.

– Vegye ki az akkumulátort.

6 Hibaelhárítás

Ez a szakasz felsorolja a termékkel kapcsolatos leggyakoribb problémákat. Ha nem találja a problémájára vonatkozó választ, kérjük, vegye fel a kapcsolatot az ügyfélszolgálati forródróttal vagy a helyi hivatalos szervizközponttal.

Hiba	Okok	Megoldás
Nem kapcsol be	Az akkumulátor lemerült	Csatlakoztassa áramforráshoz, és töltse fel a készüléket
	A tápkapcsoló nincs bekapcsolva	Kapcsolja be a tápkapcsolót
	A készülék nincs aktiválva	Tartsa lenyomva a bekapcsológombot
Hirtelen leállás működés közben	Az akkumulátor lemerült	Csatlakoztassa áramforráshoz, és töltse fel a készüléket
	Túlmelegedés elleni védelem aktiválva a hosszan tartó használat miatt	Hagyja lehűlni a készüléket, majd a bekapcsoláshoz nyomja meg és tartsa lenyomva a bekapcsológombot
	Motorvédelem aktiválva túlzott nyomás miatt	Csökkentse a nyomást, várjon 5 másodpercet, majd a bekapcsoláshoz nyomja meg és tartsa lenyomva a bekapcsológombot
A masszázs intenzitása gyenge	Alacsony akkumulátorszint	Csatlakoztassa áramforráshoz, és töltse fel a készüléket

Hiba	Okok	Megoldás
A jelzőfény nem világít	A tápkapcsoló nincs bekapcsolva	Kapcsolja be a tápkapcsolót
	Alacsony akkumulátorszint	Csatlakoztassa áramforráshoz, és töltse fel a készüléket
	Az akkumulátor teljesen lemerült	Töltse 6 órán keresztül. Ha a probléma továbbra is fennáll, lépjen kapcsolatba az ügyfélszolgálattal

Hosszabb használaton kívüli időszak után, használat előtt ellenőrizze, hogy a készülék megfelelően működik-e.		
Rendszeres ellenőrzések	Ellenőrizze a következő hibákat: • Hogy a töltőkábel vagy a csatlakozó felmelegszik-e. • Hogy a töltőkábelen vannak-e mély karcolások, deformáció vagy égett szaga van-e. • Hogy a készülék megfelelően működik-e bekapcsolás után. • Hogy vannak-e egyéb rendellenességek vagy hibák.	A fenti hibák esetén azonnal hagyja abba a készülék használatát a balesetek elkerülése érdekében, és szakítsa meg az áramellátást. Javítás céljából küldje el a készüléket a vállalat hivatalos szervizközpontjába.

Megjegyzés:

Ha a hiba nem hárítható el, vagy a termék a hibaelhárítást követően sem működik, lépjen kapcsolatba az ügyfélszolgálattal. Ne szerelje szét, és ne kísérelje meg saját maga megjavítani.

7 Műszaki specifikációk

Termék neve	Philips masszázspisztoly
Termékmodell	PPM7326
Üzemi feszültség	11,1 V ⎓
Üzemi teljesítmény	35 W
Töltési feszültség	5 V ⎓
Töltési áramerősség	2 A
A termék méretei	245 x 166 x 60 mm
Nettó tömeg	700 g
Akkumulátor-kapacitás	2500 mAh

8 Jótállási szolgáltatási útmutató

Jótállás és szerviz

Ha információra van szüksége, vagy kérdése merülne fel, látogasson el a www.philips.com/support weboldalra, vagy lépjen kapcsolatba az Ön országában/régiójában működő ügyfélszolgálati központtal. Ha az Ön országában/régiójában nincs ügyfélszolgálati központ, lépjen kapcsolatba a helyi forgalmazóval.
A vásárlástól számított két éven belül ingyenes garanciális szervizszolgáltatást biztosítunk minden olyan kárra, amelyet gyártási hiba okozott, illetve minden olyan, alkatrészeken keletkezett károkra, amelyek karbantartó szakembereink által igazoltan, normál használati körülmények között történtek.
A garanciális szolgáltatás nem terjed ki a gyakran cserélt fogyóeszközökre, a kiegészítő berendezésekre, a szállítási költségre és a háztól-házig szolgáltatásra. Kérjük, szervizeléskor mutassa be a vásárlást igazoló bizonylatot a szervizszemélyzetnek.
Ország: Amerikai Egyesült Államok
Vevőszolgálat: (888) 258-3660
E-mail: philips.massager.us@physishield-bp.com

Jótállási jegy

Termékmodell		Felhasználó neve	
Értékesítési ügynökség		Telefonszám	
Vásárlás dátuma		Sorozatszám	
Különleges műszaki szervizközpont		Felhasználó címe	

9 A csomag tartalma

Főegység	1 db	Felhasználói kézikönyv	1 db
Masszázsfej	4 db	Gyorskezdési útmutató	1 db
Töltőkábel	1 db		

Karbantartási tétel	Dátum	Szervizszemélyzet

Indice

1 Leggimi 114
Descrizione dei simboli 114
Gruppi controindicati 114
Precauzioni per l'uso 116
Precauzioni per il luogo 119

2 Caratteristiche del prodotto 120

3 Panoramica dei componenti 120

4 Modalità di utilizzo 121
Preparazione prima dell'uso 121
Funzionamento 121
Ricarica 123
Descrizione degli indicatori 123

5 Manutenzione 124
Pulizia 124
Smaltimento 125

6 Risoluzione dei problemi 126

7 Specifiche tecniche 128

8 Guida al servizio di garanzia 129
Garanzia e assistenza 129
Certificato di garanzia 130

9 Contenuto della confezione 131

1 Leggimi

Si prega di leggere attentamente il presente manuale e di conservarlo in modo adeguato prima di utilizzare il prodotto.

Descrizione dei simboli

Per evitare lesioni personali o danni materiali, si prega di seguire le istruzioni riportate di seguito.

- Le seguenti icone indicano le azioni da seguire.

Gruppi controindicati

Se si è in trattamento presso una struttura medica o si presenta una delle seguenti condizioni, assicurarsi di consultare un medico o un fisioterapista prima dell'uso.

- Persone affette da malattie cardiache
- Persone affette da ipertensione
- Persone affette da tumori maligni
- Persone con ferite non rimarginate
- Persone con lesioni muscolari
- Persone che utilizzano dispositivi ortopedici
- Persone affette da disturbi sensoriali cutanei
- Persone affette da disturbi vascolari

- Persone soggette a intorpidimento corporeo
- Persone con precedenti di ustioni cutanee
- Persone con una temperatura corporea superiore a 38°C
- Persone con fratture spinali o gonfiore osseo
- Persone sottoposte ad altri trattamenti medici
- Persone affette da ernia del disco lombare, spondilite, ecc.
- Persone con postumi degli incidenti stradali, ecc.
- Persone affette da osteoartrite, artrite, gotta
- Persone affette da disturbi sensoriali di origine diabetica
- Persone in gravidanza o che hanno partorito di recente
- Persone con pacemaker o altri dispositivi medici elettrici simili
- Persone con sintomi acuti di malattie viscerali (gastrite, epatite, gastroenterite, ecc.)
- Persone che presentano infiammazione acuta, affaticamento, brividi, sbalzi di pressione arteriosa e altri sintomi
- Persone con impianti in metallo, silicone o plastica nel corpo a causa di fratture o interventi chirurgici ortopedici

- L'uso di questo prodotto è vietato alle seguenti persone/condizioni

Persone a cui è stato sconsigliato dal medico di praticare attività di esercizio fisico o di stretching
Esempi: trombosi, aneurisma grave, trombosi venosa acuta, vari tipi di dermatite, varie infezioni cutanee, vietato a causa del rischio di aggravamento dei sintomi.

- Non utilizzare il prodotto nelle seguenti circostanze:

- Nei periodi di forte affaticamento

- Entro un'ora prima o dopo i pasti

- Sotto l'influenza di alcol

Precauzioni per l'uso

- Non utilizzare il prodotto indossando indumenti eccessivamente pesanti.
- Si raccomanda di non abusare della funzione di massaggio.
- Una volta completata la ricarica, scollegare immediatamente l'alimentatore.
- Interrompere immediatamente l'uso del prodotto se non funziona normalmente o se presenta anomalie.
- Prima di ogni utilizzo, verificare attentamente che il prodotto funzioni correttamente, attenendosi alle istruzioni per l'uso contenute nel presente manuale.
- Tenere il prodotto lontano da liquidi o fonti di calore e mantenere la porta di ricarica priva di polvere. Il prodotto non può essere utilizzato durante la ricarica.
- Interrompere immediatamente l'uso del prodotto se si avvertono reazioni fisiche anomale come mal di schiena, vertigini, nausea, palpitazioni, ecc. durante l'uso.
- Il prodotto è dotato di un unico timer automatico da 10 minuti. Non utilizzarlo per più di 20 minuti per sessione. Lasciare riposare il dispositivo per 30 minuti dopo l'uso per prolungarne la durata.

- Questo apparecchio può essere utilizzato da bambini di età pari o superiore a 8 anni e da persone con capacità fisiche, sensoriali o mentali ridotte o con mancanza di esperienza e conoscenza, a condizione che siano state sottoposte a supervisione o abbiano ricevuto istruzioni sull'uso sicuro dell'apparecchio e ne comprendano i pericoli connessi. I bambini non devono giocare con l'apparecchio. La pulizia e la manutenzione da parte dell'utente non devono essere effettuate da bambini senza la supervisione di un adulto.
- I bambini devono essere sorvegliati per evitare che giochino con l'apparecchio.
- Deve essere alimentato solo a bassissima tensione di sicurezza corrispondente alla marcatura sull'apparecchio.
- Questo apparecchio contiene batterie non sostituibili.
- Tutti i prodotti contrassegnati da questo simbolo sono rifiuti di apparecchiature elettriche ed elettroniche (Rifiuti di Apparecchiature Elettriche ed Elettroniche come da direttiva 2012/19/UE) che non devono essere mescolati con i rifiuti domestici indifferenziati. Per proteggere la salute umana e l'ambiente, è invece necessario consegnare le apparecchiature fuori uso a un punto di raccolta designato per il riciclaggio dei rifiuti di apparecchiature elettriche ed elettroniche, indicato dal governo o dalle autorità locali. Lo smaltimento e il riciclaggio corretti aiutano a prevenire potenziali conseguenze negative per l'ambiente e la salute umana.

Per ulteriori informazioni sull'ubicazione, sui termini e le condizioni di tali punti di raccolta, contattare l'installatore o le autorità locali.

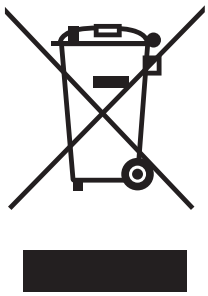

- Non utilizzare durante il sonno.
- Non utilizzare sotto coperte o trapunte.
- Non sottoporre il prodotto a forti urti o carichi eccessivi.
- Non utilizzare il prodotto in bagni o docce.
- Non indossare oggetti duri come gioielli o accessori per nail art intorno all'area di massaggio durante l'uso.
- Non tirare il prodotto con forza, né perforarlo con coltelli o altri oggetti appuntiti.

Precauzioni per il luogo

- Prima di procedere alla pulizia, scollegare sempre l'adattatore dalla presa di corrente domestica.
- Smaltire correttamente i sacchetti dell'imballaggio del prodotto e tenerli lontano dalla portata dei bambini e dei neonati.
- Se non viene utilizzato per un lungo periodo, assicurarsi di verificare che l'interruttore e gli altri componenti funzionino normalmente prima del riutilizzo.
- Ispezionare regolarmente il dispositivo per verificare la presenza di segni di usura o danni. Se sono presenti tali segni, o se il dispositivo è stato utilizzato in modo improprio, contattare il fornitore per l'ispezione e la riparazione prima di riutilizzarlo.
- Durante la manutenzione, non utilizzare oli volatili, diluenti, alcol, detergenti fortemente alcalini, candeggina, ecc., per la pulizia.
- Questo prodotto contiene una batteria al litio. Non smontare, modificare, immergere il prodotto in acqua, né gettarlo nel fuoco di propria iniziativa, poiché ciò potrebbe causare danni al prodotto.
- Non conservare il prodotto alla portata di bambini e neonati. Inoltre, non consentire loro di toccarlo o utilizzarlo, poiché ciò potrebbe causare ustioni, scosse elettriche o lesioni personali.
- Non danneggiare, modificare, piegare o tirare con forza il cavo di ricarica. Inoltre, non posizionare oggetti pesanti sul cavo di ricarica né schiacciarlo.

2 Caratteristiche del prodotto

Questo dispositivo incorpora un motore senza spazzole ad alte prestazioni che genera vibrazioni ad alta frequenza per agire sui tessuti muscolari profondi. È progettato con 6 livelli di intensità selezionabili (che supportano la commutazione a frequenza variabile e fissa) e un sistema di rilevamento della pressione a 3 stadi. Se utilizzato con una varietà di testine massaggianti, è adatto a diversi gruppi di persone per massaggiare e rilassare i muscoli in varie aree del corpo.

3 Panoramica dei componenti

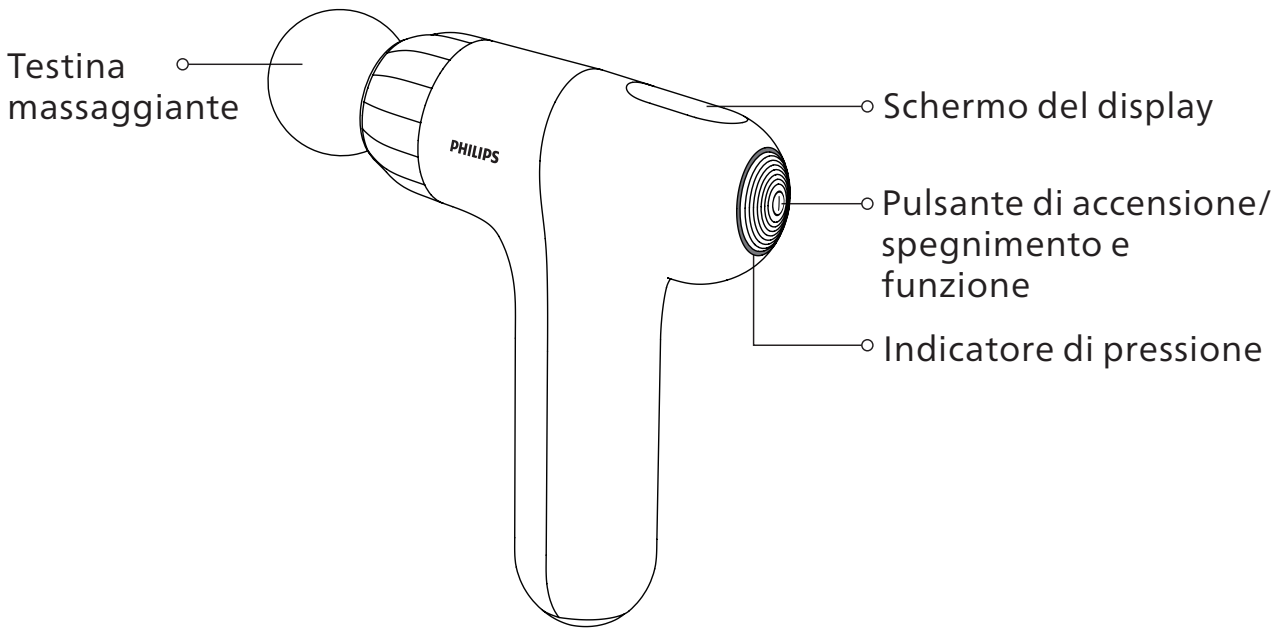

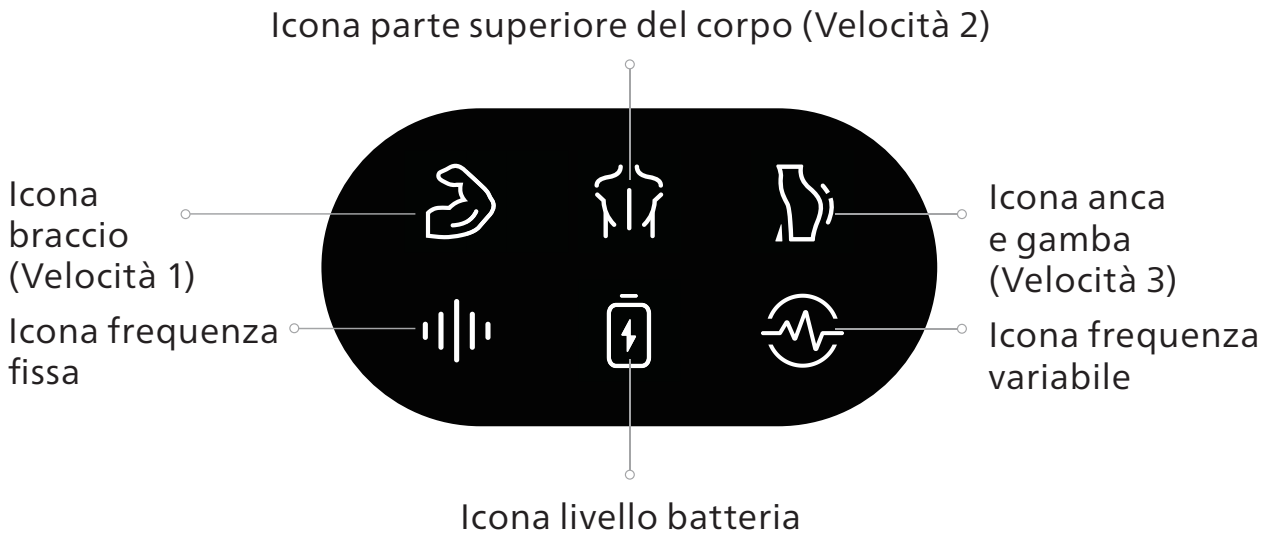

4 Modalità di utilizzo

Preparazione prima dell'uso

Assicurarsi che il dispositivo e tutti gli accessori siano inclusi e intatti. Rimuovere eventuali gioielli o accessori per garantire un contatto senza ostacoli con l'area da massaggiare.

Funzionamento

Accensione e spegnimento

1. Tenere premuto il pulsante di accensione/funzione per 3 secondi per accendere il dispositivo. L'indicatore di pressione si illuminerà di bianco caldo.

2. Tenere premuto il pulsante di accensione/funzione per 3 secondi per spegnere il dispositivo. L'indicatore di pressione si spegnerà. Il dispositivo si spegnerà automaticamente dopo 10 minuti di inattività.

Modalità a frequenza fissa

Il dispositivo si avvia per impostazione predefinita in modalità a frequenza fissa. La velocità iniziale è impostata sul Livello 1 (l'icona del braccio si illumina). Premere brevemente il pulsante di accensione/funzione per passare da un livello di velocità all'altro tra i tre disponibili:

Livello 1 (icona braccio): 1800 giri/min

Livello 2 (icona parte superiore del corpo): 2400 giri/min

Livello 3 (icona anca e gamba): 3000 giri/min

Modalità a frequenza variabile

Cambio modalità: Fare doppio clic sul pulsante di accensione/funzione quando il dispositivo è acceso per passare dalla modalità a frequenza fissa alla modalità a frequenza variabile. Livelli di velocità a frequenza variabile: Premere brevemente il pulsante di accensione/funzione per scorrere i 3 livelli di velocità:

Livello 1 (icona braccio accesa): 1500↔2300 giri/min (ciclo di 10 secondi)

Livello 2 (icona parte superiore del corpo accesa): 1800↔2600 giri/min (ciclo di 10 secondi)

Livello 3 (icona anca e gamba accesa): 2200↔3000 giri/min (ciclo di 10 secondi)

Indicazione del livello della batteria

1. Funzionamento normale (Batteria ≥ 10%): L'icona del livello della batteria rimane spenta.

2. Avviso di batteria scarica (5% < Batteria < 10%): L'indicatore di pressione/ icona del livello della batteria lampeggia in rosso (una volta ogni 0,5 secondi, 5 lampeggi in totale) per indicare che la batteria è scarica. Si prega di caricare il dispositivo al più presto.
3. Spegnimento imminente (Batteria < 5%): Il dispositivo si spegnerà automaticamente.

Ricarica

1. Per il primo utilizzo, caricare completamente il dispositivo prima di metterlo in funzione. Una ricarica completa richiede circa 3,5 ore.
2. Durante la ricarica, l'icona del livello della batteria rimane accesa fissa in bianco. Una volta completata la ricarica, la luce si spegne.
3. Il dispositivo può essere ricaricato in qualsiasi momento, indipendentemente dal livello di batteria rimanente. Non utilizzare il dispositivo mentre è in carica. Deve essere alimentato solo a bassissima tensione di sicurezza corrispondente alla marcatura sull'apparecchio.

Descrizione degli indicatori

Indicatore	Stato	Descrizione
-	-	Nessuna pressione applicata
Spia bianca	Acceso fisso	Pressione 0＜x＜6 kg
Spia blu	Acceso fisso	Pressione 6≤x＜11 kg
Spia arancione	Acceso fisso	Pressione 11≤x≤16 kg

5 Manutenzione

Pulizia

a) Conservazione

- Quando non in uso, spegnere l'interruttore dell'impugnatura della batteria, caricare completamente il prodotto, riporlo nella confezione originale e conservarlo in un luogo sicuro, asciutto, ben ventilato e fresco.
- Non attorcigliare il cavo di alimentazione.
- Non appendere il prodotto tramite il cavo di alimentazione.
- Evitare di graffiare la superficie del prodotto con oggetti appuntiti.
- Non esporre il prodotto alla luce diretta del sole o in aree ad alta temperatura.

b) Pulizia

- Prima della pulizia, assicurarsi che l'interruttore di alimentazione principale sia spento e che la spina sia scollegata.
- Pulire il prodotto solo con un panno asciutto.

Note:

- Non utilizzare detergenti corrosivi (ad esempio benzene o solventi) per pulire il prodotto.

- Non pulire il prodotto o il pannello di controllo con un panno umido per evitare malfunzionamenti.

c) Manutenzione

- Si consiglia di caricare completamente il prodotto ogni 2 mesi per evitare danni alla batteria causati da una scarica eccessiva.
- Mantenere il prodotto pulito e lontano da ambienti ad alta umidità.
- Se il prodotto non viene utilizzato per un periodo prolungato, riporlo nella confezione originale per proteggerlo dalla polvere.

Smaltimento

La batteria agli ioni di litio utilizzata in questo prodotto è una preziosa risorsa riciclabile. Quando il prodotto raggiunge la fine della sua vita utile, si prega di rimuovere la batteria agli ioni di litio e di consegnarla a un ente professionale qualificato per il riciclaggio e la rigenerazione delle batterie ricaricabili.
Precauzioni per la batteria:
1. Non sostituire la batteria autonomamente durante il normale utilizzo.
2. La batteria deve essere rimossa dal prodotto prima dello smaltimento.
Seguire questi passaggi per rimuoverla:
- Tagliare il collegamento tra l'impugnatura e il manicotto in silicone con un utensile professionale.
- Svitare le viti di fissaggio dell'impugnatura con un cacciavite.
- Svitare le viti sulla scheda del circuito.
- Tagliare i cavi della batteria con le forbici.
- Estrarre la batteria.

6 Risoluzione dei problemi

Questa sezione elenca i problemi più comuni con questo prodotto. Se non riuscite a trovare la risposta al vostro problema, vi preghiamo di contattare la linea diretta di assistenza o il vostro centro di assistenza autorizzato locale.

Guasto	Cause	Soluzione
Impossibile accendere	Batteria scarica	Collegare a una fonte di alimentazione e caricare il dispositivo
	L'interruttore di alimentazione non è acceso	Accendere l'interruttore di alimentazione
	Dispositivo non attivato	Tenere premuto il pulsante di accensione
Arresto improvviso durante il funzionamento	Batteria scarica	Collegare a una fonte di alimentazione e caricare il dispositivo
	Protezione da surriscaldamento attivata a causa dell'uso prolungato	Lasciare raffreddare il dispositivo, quindi tieni premuto il pulsante di accensione per riavviarlo
	Protezione del motore attivata a causa di una pressione eccessiva	Rilasciare la pressione, attendere 5 secondi, quindi tenere premuto il pulsante di accensione per riavviare
L'intensità del massaggio è debole	Livello della batteria basso	Collegare a una fonte di alimentazione e caricare il dispositivo

Guasto	Cause	Soluzione
La spia luminosa non si accende	L'interruttore di alimentazione non è acceso	Accendere l'interruttore di alimentazione
	Livello della batteria basso	Collegare a una fonte di alimentazione e caricare il dispositivo
	Batteria completamente scarica	Caricare per 6 ore. Se il problema persiste, contattare il servizio clienti

<table>
<tr><td colspan="3">Dopo lunghi periodi di inutilizzo, verificare che l'apparecchio funzioni correttamente prima dell'uso.</td></tr>
<tr><td rowspan="2">Controlli regolari</td><td>Verificare la presenza dei seguenti guasti:</td><td rowspan="2">Se si verifica uno dei guasti sopra indicati, interrompere immediatamente l'uso dell'apparecchio per evitare incidenti e scollegare l'alimentazione. Inviare l'apparecchio a un centro di assistenza autorizzato dell'azienda per la riparazione.</td></tr>
<tr><td>• Se il cavo di ricarica o la spina si surriscaldano.
• Se il cavo di ricarica presenta graffi profondi, deformazioni o odore di bruciato.
• Se l'apparecchio funziona correttamente dopo l'accensione.
• Se sono presenti altre anomalie o guasti.</td></tr>
</table>

Nota:

Se il guasto non può essere risolto o il prodotto non funziona dopo la risoluzione dei problemi, contattare il personale del servizio post-vendita. Non smontare o tentare di riparare il dispositivo da soli.

7 Specifiche tecniche

Nome del prodotto	Pistola per massaggi Philips
Modello del prodotto	PPM7326
Tensione di funzionamento:	11,1V ⎓
Potenza operativa:	35W
Tensione di carica:	5V ⎓
Corrente di carica:	2A
Dimensioni del prodotto	245x166x60mm
Peso netto	700g
Capacità della batteria	2500mAh

8 Guida al servizio di garanzia

Garanzia e assistenza

Per informazioni o in caso di domande, visitare il sito www.philips.com/support o contattare il centro assistenza clienti del proprio paese/regione. Se nel proprio paese/regione non è presente un centro assistenza clienti, contattare il distributore locale.
Fino a due anni dalla data di acquisto , avrai diritto all'assistenza gratuita in garanzia per qualsiasi danno causato da difetti di fabbricazione o per eventuali danni ai componenti verificatisi in condizioni di utilizzo normale, come confermato dal nostro personale del servizio di manutenzione.
Il servizio di garanzia non copre i materiali di consumo sostituiti frequentemente, le apparecchiature ausiliarie, i costi di spedizione e il servizio a domicilio. Sarà necessario esibire una prova dell'acquisto al personale al momento dell'assistenza.
Paese: Stati Uniti d'America
L’assistenza clienti: (888) 258-3660
Email: philips.massager.us@physishield-bp.com

Certificato di garanzia

Modello del prodotto		Nome utente	
Agenzia di vendita		Numero di telefono	
Data di acquisto		Numero di serie	
Centro di assistenza tecnica specializzato		Indirizzo utente	

9 Contenuto della confezione

Unità centrale	1	Manuale d’uso	1
Testina massaggiante	4	Guida rapida	1
Cavo di ricarica	1		

Articolo di manutenzione	Data	Personale di assistenza

Spis treści

1 Ważne informacje 133
Opis symboli 133
Grupy objęte przeciwwskazaniami 133
Środki ostrożności dotyczące użytkowania 135
Środki ostrożności dotyczące miejsca użytkowania 137

2 Cechy produktu 138

3 Przegląd komponentów 138

4 Sposób użytkowania 139
Przygotowanie przed użyciem 139
Obsługa 139
Ładowanie 141
Opis wskaźników 141

5 Konserwacja 142
Czyszczenie 142
Utylizacja 143

6 Rozwiązywanie problemów 144

7 Specyfikacja techniczna 146

8 Informacje dotyczące serwisu gwarancyjnego produktu 147
Gwarancja i serwis 147
Karta gwarancyjna 148

9 Zawartość opakowania 149

1 Ważne informacje

Prosimy o uważne przeczytanie niniejszej instrukcji przed rozpoczęciem użytkowania produktu i zachowanie jej na przyszłość.

Opis symboli

Aby uniknąć obrażeń ciała lub szkód materialnych, należy postępować zgodnie z poniższymi instrukcjami.

- Ikony poniżej wskazują działania, których należy przestrzegać.

Grupy objęte przeciwwskazaniami

Jeśli jest się w trakcie leczenia w placówce medycznej lub cierpi się na którykolwiek z poniższych stanów, przed użyciem koniecznie należy skonsultować się z lekarzem lub fizjoterapeutą.

- Osoby z chorobami serca
- Osoby z nadciśnieniem tętniczym
- Osoby z nowotworami złośliwymi
- Osoby z niezagojonymi ranami
- Osoby z urazami mięśni
- Osoby korzystające z urządzeń ortopedycznych
- Osoby z zaburzeniami czucia skórnego
- Osoby z zaburzeniami naczyniowymi
- Osoby podatne na drętwienie ciała
- Osoby z historią oparzeń skóry

- Osoby z temperaturą ciała powyżej 38°C
- Osoby ze złamaniami kręgosłupa lub obrzękiem kości
- Osoby poddawane innym zabiegom medycznym
- Osoby z przepukliną krążka międzykręgowego, zapaleniem kręgosłupa itp.
- Osoby zmagające się ze skutkami wypadków komunikacyjnych itp.
- Osoby z chorobą zwyrodnieniową stawów, artretyzmem, dną moczanową
- Osoby z zaburzeniami czucia wywołanymi cukrzycą
- Osoby w ciąży lub które niedawno urodziły
- Osoby z wszczepionymi rozrusznikami serca lub innymi powiązanymi medycznymi urządzeniami elektrycznymi
- Osoby z ostrymi objawami chorób narządów wewnętrznych (nieżytu żołądka, zapalenia wątroby, nieżytu żołądkowo-jelitowego itp.)
- Osoby z ostrym stanem zapalnym, wyczerpane, z dreszczami, wahaniami ciśnienia krwi i innymi objawami
- Osoby z metalowymi, silikonowymi lub plastikowymi implantami w ciele po złamaniach lub operacjach ortopedycznych
- W przypadku następujących osób i stanów zdrowia korzystanie z tego produktu jest wykluczone:

Osoby, którym ze względów medycznych odradzono ćwiczenia lub rozciąganie Przykłady: zakrzepica, poważny tętniak, ostra zakrzepica żylna, różne rodzaje zapalenia skóry, różne infekcje skóry; stosowanie zabronione ze względu na ryzyko zaostrzenia objawów.

- Nie należy używać produktu w następujących okolicznościach:

– W okresach silnego wyczerpania.
– W ciągu godziny przed posiłkiem lub po nim.
– Pod wpływem alkoholu.

Środki ostrożności dotyczące użytkowania

- Nie należy używać produktu, mając na sobie zbyt grubą odzież.
- Zaleca się, aby nie nadużywać funkcji masażu.
- Po zakończeniu ładowania należy niezwłocznie odłączyć zasilacz.
- Należy natychmiast zaprzestać używania produktu, jeśli nie działa on prawidłowo lub jeśli jego działanie wydaje się nieprawidłowe.
- Przed każdym użyciem należy dokładnie sprawdzić, czy produkt działa prawidłowo zgodnie z instrukcją obsługi zawartą w niniejszym podręczniku.
- Produkt należy trzymać z dala od płynów lub źródeł ciepła, a port ładowania utrzymywać w czystości, wolny od kurzu. Produktu nie można używać podczas ładowania.
- Należy natychmiast zaprzestać używania produktu w przypadku wystąpienia jakichkolwiek nieprawidłowych reakcji fizycznych podczas użytkowania, takich jak ból dolnego odcinka pleców, zawroty głowy, nudności, kołatanie serca itp.
- Produkt ma pojedynczy automatyczny timer ustawiony na 10 minut. Nie należy używać produktu dłużej niż 20 minut podczas jednej sesji. Po użyciu należy odłożyć urządzenie na 30 minut, aby wydłużyć jego żywotność.
- To urządzenie może być używane przez dzieci w wieku od 8 lat i osoby o ograniczonych zdolnościach fizycznych, sensorycznych lub umysłowych oraz osoby bez odpowiedniego doświadczenia i stosownej wiedzy, jeśli są one nadzorowane lub zostały poinstruowane w zakresie bezpiecznego korzystania z urządzenia i zrozumiały związane z tym zagrożenia. Dzieci nie mogą bawić się urządzeniem. Dzieci bez nadzoru nie mogą czyścić urządzenia ani wykonywać czynności konserwacyjnych.
- Należy pilnować, aby dzieci nie bawiły się urządzeniem.

- Urządzenie musi być zasilane wyłącznie bardzo niskim bezpiecznym napięciem zgodnie z oznaczeniem na urządzeniu.
- To urządzenie zawiera niewymienne baterie.
- Wszystkie produkty oznaczone tym symbolem są w świetle dyrektywy 2012/19/UE zużytym sprzętem elektrycznym i elektronicznym (Waste of Electrical and Electronic Equipment, WEEE), którego nie należy mieszać z niesortowanymi odpadami domowymi. Zamiast tego należy chronić zdrowie ludzkie i środowisko, przekazując zużyty sprzęt do wyznaczonego przez rząd lub władze lokalne punktu zbiórki w celu recyklingu. Prawidłowa utylizacja i recykling pomogą zapobiec potencjalnym negatywnym skutkom dla środowiska i ludzkiego zdrowia. W celu uzyskania bliższych informacji na temat lokalizacji oraz warunków takich punktów zbiórki należy skontaktować się z instalatorem lub władzami lokalnymi.

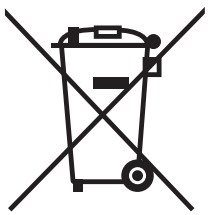

- Nie należy używać urządzenia podczas snu.
- Nie należy używać urządzenia pod kocami lub kołdrami.
- Nie należy narażać produktu na silne uderzenia lub obciążenia.
- Nie należy używać produktu w łazienkach ani pod prysznicem.
- Podczas używania produktu nie należy nosić w pobliżu obszaru masażu twardych przedmiotów, takich jak biżuteria czy ozdoby do paznokci.
- Nie należy ciągnąć produktu z użyciem siły ani przebijać go nożami lub innymi ostrymi przedmiotami.

Środki ostrożności dotyczące miejsca użytkowania

- Przed czyszczeniem zawsze należy odłączyć zasilacz od domowego gniazdka elektrycznego.
- Torby stanowiące opakowanie produktu należy zutylizować w odpowiedni sposób i przechowywać je poza zasięgiem niemowląt oraz małych dzieci.
- W przypadku nieużywania przez dłuższy czas należy przed ponownym użyciem sprawdzić, czy przełącznik i inne elementy działają prawidłowo.
- Należy regularnie sprawdzać urządzenie pod kątem oznak zużycia lub uszkodzeń. Jeśli takie oznaki występują lub jeśli urządzenie było niewłaściwie używane, przed ponownym użyciem należy skontaktować się z dostawcą w celu przeprowadzenia kontroli i naprawy.
- Podczas konserwacji nie należy używać do czyszczenia olei eterycznych, rozcieńczalników, alkoholu, silnie zasadowych detergentów, wybielaczy itp.
- Ten produkt zawiera baterię litową. Nie należy samodzielnie rozmontowywać, modyfikować, zanurzać produktu w wodzie ani wrzucać go do ognia, ponieważ może to spowodować uszkodzenie produktu.
- Nie należy przechowywać produktu w miejscu dostępnym dla dzieci i niemowląt. Ponadto nie należy pozwalać im na dotykanie lub obsługę urządzenia, ponieważ może to skutkować oparzeniami, porażeniem prądem lub obrażeniami ciała.
- Nie należy uszkadzać, modyfikować, zginać ani ciągnąć przewodu do ładowania z użyciem siły. Ponadto nie należy umieszczać ciężkich przedmiotów na przewodzie do ładowania ani go zgniatać.

2 Cechy produktu

Urządzenie wyposażone jest w wysokowydajny silnik bezszczotkowy, który generuje wibracje o wysokiej częstotliwości działające na głębokie tkanki mięśniowe. Ma 6 poziomów intensywności do wyboru (obsługujących przełączanie między zmienną a stałą częstotliwością) oraz 3-stopniowy system wykrywania nacisku. W połączeniu z różnymi głowicami masującymi, urządzenie jest odpowiednie dla różnych grup osób do masażu i rozluźniania mięśni w różnych obszarach ciała.

3 Przegląd komponentów

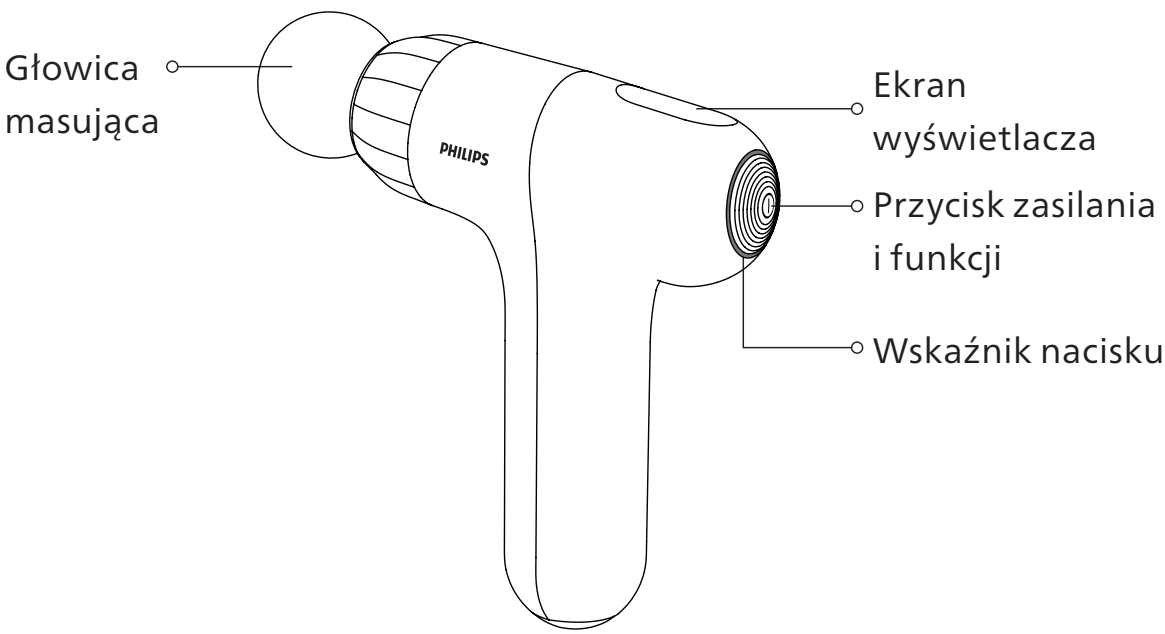



4 Sposób użytkowania

Przygotowanie przed użyciem

Upewnij się, że urządzenie oraz wszystkie akcesoria są dołączone i nieuszkodzone.

Zdejmij biżuterię lub akcesoria, aby zapewnić niezakłócony kontakt z obszarem masażu.

Obsługa

Włączanie/wyłączanie zasilania

1. Naciśnij i przytrzymaj przycisk zasilania/funkcji przez 3 sekundy, aby włączyć urządzenie. Wskaźnik nacisku zaświeci się na ciepły biały kolor.

2. Naciśnij i przytrzymaj przycisk zasilania/funkcji przez 3 sekundy, aby wyłączyć urządzenie. Wskaźnik nacisku zgaśnie. Urządzenie wyłączy się automatycznie po 10 minutach bezczynności.

Tryb stałej częstotliwości

Urządzenie domyślnie uruchamia się w trybie stałej częstotliwości. Początkowa szybkość jest ustawiona na poziom 1 (ikona ramienia świeci się). Naciśnij krótko przycisk zasilania/funkcji, aby przełączać się między trzema poziomami szybkości:

Poziom 1 (ikona ramienia): 1800 obr./min

Poziom 2 (ikona górnej części ciała): 2400 obr./min

Poziom 3 (ikona bioder i nóg): 3000 obr./min

Tryb zmiennej częstotliwości

Przełączanie trybów: Naciśnij dwukrotnie przycisk zasilania/funkcji w stanie włączenia, aby przełączać się między trybem stałej częstotliwości a trybem zmiennej częstotliwości. Poziomy szybkości w trybie zmiennej częstotliwości: Krótko naciskaj przycisk zasilania/funkcji, aby przełączać się między 3 poziomami szybkości:

Poziom 1 (świeci ikona ramienia): 1500↔2300 obr./min (cykl 10-sekundowy)

Poziom 2 (świeci ikona górnej części ciała): 1800↔2600 obr./min (cykl 10-sekundowy)

Poziom 3 (świeci ikona bioder i nóg): 2200↔3000 obr./min (cykl 10-sekundowy)

Wskazanie poziomu naładowania baterii

1. Normalna praca (bateria ≥ 10%): Ikona poziomu naładowania baterii nie świeci.

2. Ostrzeżenie o niskim poziomie baterii (5% < bateria < 10%): Wskaźnik nacisku/ikona poziomu naładowania baterii miga na czerwono (raz na 0,5 sekundy, łącznie 5 mignięć), sygnalizując niski poziom naładowania baterii. Niezwłocznie naładuj urządzenie.
3. Nieuchronne wyłączenie (bateria < 5%): Urządzenie wyłączy się automatycznie.

Ładowanie

1. Przed pierwszym użyciem w pełni naładuj urządzenie. Pełne ładowanie trwa około 3,5 godziny.
2. Podczas ładowania ikona poziomu naładowania baterii świeci światłem ciągłym na biało. Po pełnym naładowaniu światło gaśnie.
3. Urządzenie można ładować w dowolnym momencie, niezależnie od pozostałego poziomu naładowania baterii. Nie używaj urządzenia podczas ładowania. Urządzenie musi być zasilane wyłącznie bardzo niskim bezpiecznym napięciem zgodnie z oznaczeniem na urządzeniu.

Opis wskaźników

Wskaźnik	Stan	Opis
-	-	Brak nacisku
Światło białe	Światło ciągłe	Nacisk 0＜x＜6 kg
Niebieskie światło	Światło ciągłe	Nacisk 6≤x＜11 kg
Pomarańczowe światło	Światło ciągłe	Nacisk 11≤x≤16 kg

5 Konserwacja

Czyszczenie

a) Przechowywanie

– Gdy produkt nie jest używany, wyłącz przełącznik baterii na uchwycie, w pełni naładuj produkt, umieść go w oryginalnym opakowaniu i przechowuj w bezpiecznym, suchym, dobrze wentylowanym i chłodnym miejscu.
– Nie skręcaj przewodu zasilającego.
– Nie wieszaj produktu za przewód zasilający.
– Unikaj rysowania powierzchni produktu ostrymi przedmiotami.
– Nie umieszczaj produktu w miejscu bezpośredniego nasłonecznienia ani w miejscach o wysokiej temperaturze.

b) Czyszczenie

– Przed przystąpieniem do czyszczenia upewnij się, że główny wyłącznik zasilania jest wyłączony, a wtyczka przewodu zasilającego jest wyjęta z gniazdka.
– Czyść produkt wyłącznie suchą ściereczką.

Uwagi:

– Do czyszczenia produktu nie używaj żrących środków czyszczących (np. benzenu lub rozcieńczalnika).
– Nie czyść produktu ani panelu sterowania wilgotną ściereczką, aby zapobiec awarii.

c) Konserwacja

– Zaleca się ładowanie produktu do pełna co 2 miesiące, aby zapobiec uszkodzeniu baterii wskutek nadmiernego rozładowania.

– Produkt utrzymuj w czystości i trzymaj z dala od miejsc o wysokiej wilgotności.

– Jeśli produkt nie jest używany przez dłuższy czas, umieść go w oryginalnym opakowaniu, aby chronić przed kurzem.

Utylizacja

Bateria litowo-jonowa zastosowana w tym produkcie jest cennym surowcem wtórnym. Po zakończeniu okresu eksploatacji produktu należy wyjąć baterię litowo-jonową i przekazać ją profesjonalnej jednostce wykwalifikowanej w zakresie recyklingu i regeneracji baterii.

Środki ostrożności dotyczące baterii:

1. Nie wymieniaj samodzielnie baterii podczas normalnego użytkowania.

2. Przed utylizacją bateria musi zostać wyjęta z produktu. Aby ją wyjąć, wykonaj następujące kroki:

– Przetnij połączenie między uchwytem a silikonową osłoną za pomocą profesjonalnego narzędzia.

– Odkręć śruby mocujące uchwyt za pomocą śrubokręta.

– Odkręć śruby na płytce drukowanej.

– Przetnij przewody baterii nożyczkami.

– Wyjmij baterię.

6 Rozwiązywanie problemów

W tej sekcji wymieniono najczęstsze problemy związane z tym produktem. Jeśli nie możesz znaleźć odpowiedzi na swój problem, skontaktuj się z infolinią serwisową lub lokalnym autoryzowanym punktem serwisowym.

Usterka	Przyczyny	Rozwiązanie
Nie można włączyć zasilania	Bateria jest wyczerpana	Podłącz urządzenie do źródła zasilania i naładuj je.
	Przełącznik zasilania nie jest włączony	Włącz przełącznik zasilania.
	Urządzenie jest nieaktywne	Naciśnij i przytrzymaj przycisk zasilania.
Nagłe zatrzymanie podczas pracy	Bateria jest wyczerpana	Podłącz urządzenie do źródła zasilania i naładuj je.
	Zabezpieczenie przed przegrzaniem aktywowało się wskutek długotrwałego użytkowania	Pozwól urządzeniu ostygnąć, a następnie naciśnij i przytrzymaj przycisk zasilania, aby uruchomić je ponownie.
	Zabezpieczenie silnika aktywowało się wskutek nadmiernego nacisku	Zwolnij nacisk, odczekaj 5 sekund, a następnie naciśnij i przytrzymaj przycisk zasilania, aby uruchomić urządzenie ponownie.
Zbyt słaba intensywność masażu	Niski poziom naładowania baterii	Podłącz urządzenie do źródła zasilania i naładuj je.

Usterka	Przyczyny	Rozwiązanie
Wskaźnik nie świeci się	Przełącznik zasilania nie jest włączony	Włącz przełącznik zasilania.
	Niski poziom naładowania baterii	Podłącz urządzenie do źródła zasilania i naładuj je.
	Bateria całkowicie rozładowana	Ładuj urządzenie przez 6 godzin. Jeśli problem będzie nadal występować, skontaktuj się z obsługą klienta.

<table>
<tr><td colspan="3">Przed ponownym użyciem urządzenia po długim okresie nieużywania sprawdź, czy działa ono prawidłowo.</td></tr>
<tr><td rowspan="2">Regularne kontrole</td><td>Sprawdź następujące kwestie:</td><td rowspan="2">W przypadku wystąpienia którejkolwiek z powyższych usterek natychmiast zaprzestań używania urządzenia, aby zapobiec wypadkom, i odłącz zasilanie. Przekaż urządzenie do autoryzowanego centrum serwisowego firmy w celu naprawy.</td></tr>
<tr><td>Czy kabel do ładowania lub wtyczka nie nagrzewa się.
Czy kabel do ładowania nie ma głębokich zarysowań lub odkształceń ani nie pachnie spalenizną.
Czy urządzenie działa prawidłowo po włączeniu.
Czy występują inne nieprawidłowości lub usterki.</td></tr>
</table>

Uwaga:

Jeśli usterki nie można usunąć lub produkt nie działa mimo wykonania wskazówek z sekcji rozwiązywania problemów, skontaktuj się z personelem serwisu posprzedażowego. Nie rozmontowuj ani nie próbuj naprawiać urządzenia.

7 Specyfikacja techniczna

Nazwa produktu	Pistolet do masażu Philips
Model produktu	PPM7326
Napięcie robocze	11,1 V ⎓
Moc robocza	35 W
Napięcie ładowania	5 V ⎓
Prąd ładowania	2 A
Wymiary produktu	245 x 166 x 60 mm
Masa netto	700 g
Pojemność baterii	2500 mAh

8 Informacje dotyczące serwisu gwarancyjnego produktu

Gwarancja i serwis

Jeśli potrzebujesz informacji lub masz jakiekolwiek pytania, odwiedź stronę www.philips.com/support albo skontaktuj się z centrum obsługi klienta w swoim kraju/regionie. Jeśli w Twoim kraju/regionie nie ma centrum obsługi klienta, skontaktuj się z lokalnym dystrybutorem.
W ciągu dwóch lat od daty zakupu dostępny jest bezpłatny serwis gwarancyjny obejmujący wszelkie uszkodzenia spowodowane przez wady w procesie produkcyjnym oraz wszelkie uszkodzenia podzespołów powstałe podczas normalnej eksploatacji, które zostały potwierdzone przez nasz personel serwisowy.
Serwis gwarancyjny nie obejmuje często wymienianych materiałów eksploatacyjnych, wyposażenia dodatkowego, kosztów transportu ani usługi typu „od drzwi do drzwi". Podczas realizowania usługi serwisowej należy okazać dowód zakupu przedstawicielowi personelu serwisowego.
Kraj: Stany Zjednoczone
Obsługa klienta: (888) 258-3660
E-mail: philips.massager.us@physishield-bp.com

Karta gwarancyjna

Model produktu		Imię i nazwisko użytkownika	
Punkt sprzedaży		Numer telefonu	
Data zakupu		Numer seryjny	
Specjalistyczne centrum serwisowe		Adres użytkownika	

Czynność konserwacyjna	Data	Personel serwisowy

9 Zawartość opakowania

Jednostka główna	1 szt.	Instrukcja obsługi	1 szt.
Głowica masująca	4 szt.	Skrócona instrukcja obsługi	1 szt.
Kabel do ładowania	1 szt.		

İçindekiler

1	Beni oku	151
	Sembol Açıklaması	151
	Kontrendike Gruplar	151
	Kullanım Önlemleri	153
	Yer İçin Önlemler	155
2	Ürün Özellikleri	156
3	Bileşenlere Genel Bakış	156
4	Nasıl kullanılır	157
	Kullanım Öncesi Hazırlık	157
	Kullanım	157
	Şarj ediliyor	159
	Göstergelerin Açıklaması	159
5	Bakım	160
	Temizleme	160
	İmha	161
6	Sorun giderme	162
7	Teknik Özellikler	164
8	Garanti Hizmet Kılavuzu	165
	Garanti ve Servis	165
	Garanti Belgesi	166
9	Ambalaj içeriği	167

1 Beni oku

Lütfen ürünü kullanmadan önce bu kılavuzu dikkatlice okuyun ve uygun şekilde saklayın.

Sembol Açıklaması

Kişisel yaralanmaları veya maddi hasarları önlemek için lütfen aşağıdaki talimatlara uyun.

- Aşağıdaki simgeler, izlenmesi gereken eylemleri belirtir.

Kontrendike Gruplar

Bir sağlık kuruluşunda tedavi görüyorsanız veya aşağıdaki durumlardan herhangi birine sahipseniz, kullanmadan önce mutlaka bir doktora veya fizyoterapiste danışın.

- Kalp hastalığı olan kişiler
- Hipertansiyonu olan kişiler
- Malign tümörleri olan kişiler
- İyileşmemiş yaraları olan kişiler
- Kas yaralanması olan kişiler
- Ortopedik cihaz kullanan kişiler
- Cilt duyu bozukluğu olan kişiler
- Damar rahatsızlığı olan kişiler

- Vücudunda uyuşma eğilimi olan kişiler
- Cilt yanığı geçmişi olan kişiler
- Vücut sıcaklığı 38°C'nin üzerinde olan kişiler
- Omurga kırığı veya kemik şişmesi olan kişiler
- Başka tıbbi tedaviler gören kişiler
- Bel fıtığı, spondilit vb. rahatsızlıkları olan kişiler
- Trafik kazaları vb. nedenlerle sekeli olan kişiler
- Osteoartrit, artrit, gut hastaları
- Diyabete bağlı duyu bozukluğu olan kişiler
- Hamile olan veya yakın zamanda doğum yapmış kişiler
- Vücudunda kalp pili veya diğer ilgili tıbbi elektrikli cihazlar bulunan kişiler
- Akut iç organ hastalığı semptomları (gastrit, hepatit, gastroenterit vb.) olan kişiler
- Akut inflamasyon, yorgunluk, titreme, kan basıncı dalgalanmaları ve diğer semptomları olan kişiler
- Kırıklar veya ortopedik ameliyatlar nedeniyle vücudunda metal, silikon veya plastik implant bulunan kişiler

- Aşağıdaki bireylerin/durumlara sahip kişilerin bu ürünü kullanması yasaktır

Egzersiz veya esneme hareketleri yapması tıbbi olarak önerilmeyen bireyler Örnekler: tromboz, şiddetli anevrizma, akut venöz tromboz, çeşitli dermatit türleri, çeşitli cilt enfeksiyonları; semptomların kötüleşme riski nedeniyle yasaktır.

- Ürünü aşağıdaki durumlarda kullanmayın:

- Şiddetli yorgunluk dönemlerinde
- Yemeklerden bir saat önce veya sonra
- Alkol etkisi altındayken

Kullanım Önlemleri

- Ürünü aşırı kalın giysiler giyerken kullanmayın.
- Masaj fonksiyonunun aşırı kullanılmaması önerilir.
- Şarj işlemi tamamlandıktan sonra güç kaynağının fişini derhal çekin.
- Normal şekilde çalışmıyorsa veya anormal hissediliyorsa ürünü kullanmayı derhal bırakın.
- Her kullanımdan önce, ürünün bu kılavuzdaki çalıştırma talimatlarına uygun olarak düzgün çalışıp çalışmadığını dikkatlice kontrol edin.
- Ürünü sıvılardan veya ısı kaynaklarından uzak tutun ve şarj portunu tozdan arındırılmış halde tutun. Ürün şarj sırasında kullanılamaz.
- Kullanım sırasında bel ağrısı, baş dönmesi, mide bulantısı, çarpıntı vb. gibi herhangi bir anormal fiziksel reaksiyon yaşarsanız ürünü kullanmayı derhal bırakın.
- Ürün 10 dakikalık tek bir otomatik zamanlayıcıya sahiptir. Her seansta 20 dakikadan fazla kullanmayın. Hizmet ömrünü uzatmak için cihazı kullandıktan sonra 30 dakika dinlendirin.
- Bu cihaz, 8 yaş ve üzeri çocuklar ile fiziksel, duyusal veya zihinsel yetenekleri kısıtlı ya da deneyim ve bilgi eksikliği olan kişiler tarafından, cihazın güvenli bir şekilde kullanımıyla ilgili gözetim veya talimat verilmişse ve içerdiği tehlikeleri anlıyorlarsa kullanılabilir. Çocuklar cihazla oynamamalıdır.

Temizlik ve kullanıcı bakımı gözetim altında olmayan çocuklar tarafından yapılmamalıdır.

- Çocukların cihazla oynamadıklarından emin olmak için gözetim altında tutulmaları gerekir.
- Yalnızca cihaz üzerindeki işarete karşılık gelen güvenlikli ekstra düşük voltaj ile beslenmelidir.
- Bu cihaz, değiştirilemeyen piller içermektedir.
- Bu sembolü taşıyan tüm ürünler, ayrıştırılmamış evsel atıklarla karıştırılmaması gereken atık elektrikli ve elektronik ekipmanlardır (2012/19/EU direktifindeki WEEE). Bunun yerine, atık ekipmanınızı devlet veya yerel makamlar tarafından belirlenen, atık elektrikli ve elektronik ekipmanların geri dönüşümü için ayrılmış bir toplama noktasına teslim ederek insan sağlığını ve çevreyi korumalısınız. Doğru imha ve geri dönüşüm, çevre ve insan sağlığı üzerindeki olası olumsuz sonuçların önlenmesine yardımcı olacaktır. Bu tür toplama noktalarının konumu ile şart ve koşulları hakkında daha fazla bilgi için lütfen kurulumu yapan kişiyle veya yerel makamlarla iletişime geçin.

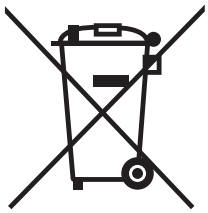

- Uyurken kullanmayın.
- Battaniye veya yorgan altında kullanmayın.
- Ürünü şiddetli darbelere veya yüke maruz bırakmayın.
- Ürünü banyolarda veya duş kabinlerinde kullanmayın.

- Kullanım sırasında masaj bölgesinin çevresinde takı veya tırnak süsü aksesuarları gibi sert nesneler bulundurmayın.
- Ürünü zorlayarak çekmeyin veya bıçak ya da diğer keskin nesnelerle delmeyin.

Yer İçin Önlemler

- Temizlikten önce adaptörü her zaman ev tipi elektrik prizinden çekin.
- Ürünün ambalaj poşetlerini uygun şekilde atın ve bebeklerden ve küçük çocuklardan uzak tutun.
- Uzun süre kullanılmadığında, tekrar kullanmadan önce anahtarın ve diğer bileşenlerin normal şekilde çalıştığından emin olun.
- Cihazı aşınma veya hasar belirtileri açısından düzenli olarak kontrol edin. Bu tür belirtiler varsa veya cihaz yanlış kullanılmışsa, tekrar kullanmadan önce inceleme ve onarım için tedarikçiyle iletişime geçin.
- Bakım sırasında temizlik için uçucu yağlar, tiner, alkol, kuvvetli alkali deterjanlar, çamaşır suyu vb. kullanmayın.
- Bu ürün bir lityum pil içerir. Ürüne zarar verebileceğinden ürünü kendi başınıza sökmeyin, üzerinde değişiklik yapmayın, suya daldırmayın veya ateşe atmayın.
- Ürünü çocukların, bebeklerin ve küçük çocukların ulaşabileceği yerlerde saklamayın. Ayrıca, yanıklara, elektrik çarpmasına veya kişisel yaralanmalara yol açabileceğinden, ürüne dokunmalarına veya ürünü çalıştırmalarına izin vermeyin.
- Şarj kablosuna zarar vermeyin, üzerinde değişiklik yapmayın, bükmeyin veya zorlayarak çekmeyin. Ayrıca, şarj kablosunun üzerine ağır nesneler koymayın veya kabloyu ezmeyin.

2 Ürün Özellikleri

Bu cihaz, derin kas dokularına etki etmek için yüksek frekanslı titreşimler üreten yüksek performanslı bir fırçasız motor içerir. 6 seçilebilir yoğunluk kademesi (değişken ve sabit frekans geçişini destekleyen) ve 3 aşamalı bir basınç algılama sistemi ile tasarlanmıştır. Çeşitli masaj başlıkları ile kullanıldığında, farklı insan gruplarının vücudun çeşitli bölgelerindeki kaslara masaj yapması ve gevşetmesi için uygundur.

3 Bileşenlere Genel Bakış

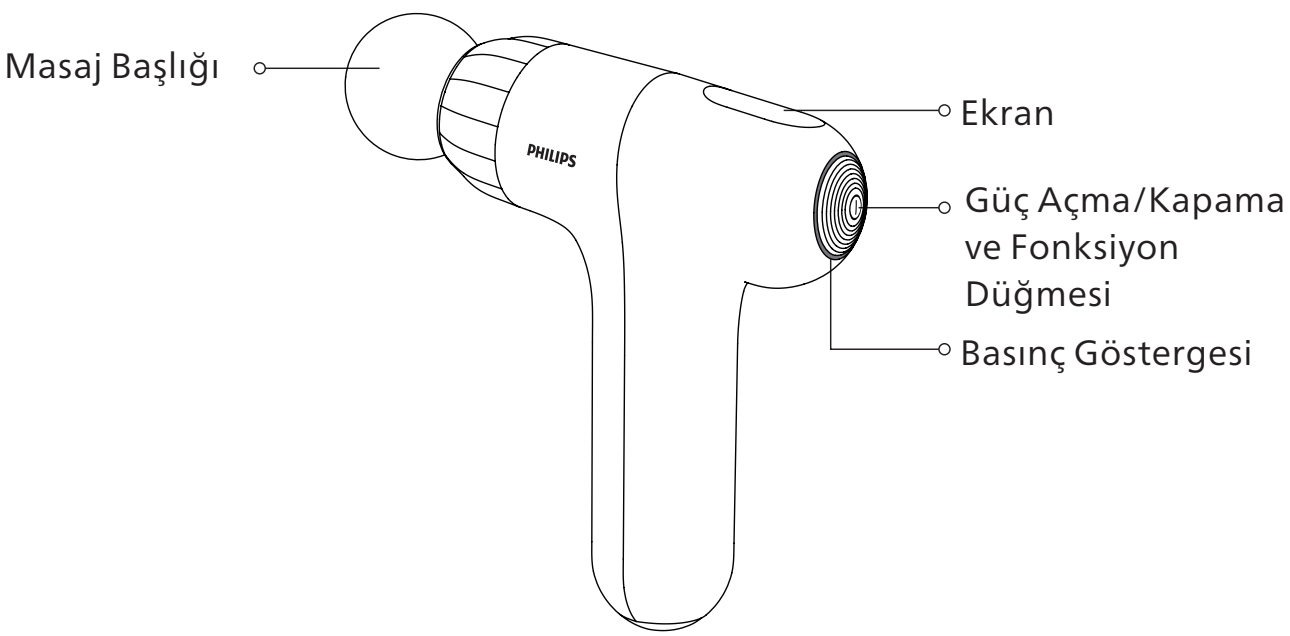

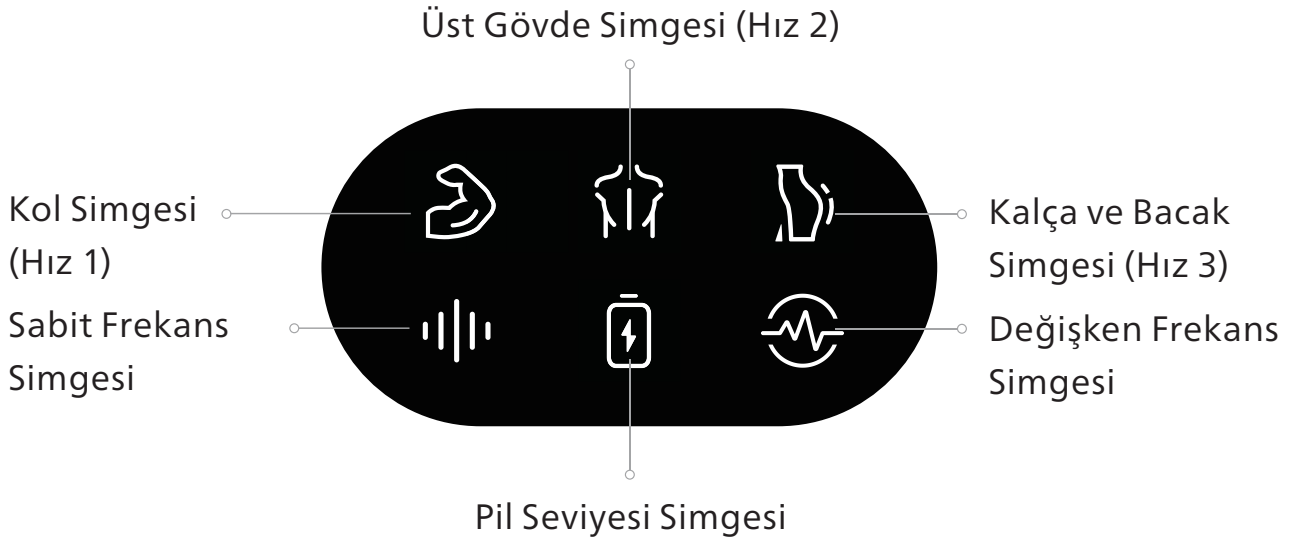

4 Nasıl kullanılır

Kullanım Öncesi Hazırlık

Cihazın ve tüm aksesuarların dahil olduğundan ve sağlam olduğundan emin olun.

Masaj bölgesiyle engelsiz temas sağlamak için takı veya aksesuarları çıkarın.

Kullanım

Güç Açma/Kapama

1. Cihazı açmak için Güç/İşlev düğmesine 3 saniye boyunca basılı tutun. Basınç göstergesi sıcak beyaz renkte yanacaktır.

2. Cihazı kapatmak için Güç/İşlev düğmesine 3 saniye boyunca basılı tutun. Basınç göstergesi sönecektir. Cihaz, 10 dakika boyunca işlem yapılmadığında otomatik olarak kapanacaktır.

Sabit Frekans Modu

Cihaz varsayılan olarak Sabit Frekans Modunda başlar. Başlangıç hızı 1. Seviyeye ayarlıdır (Kol simgesi yanar).

Üç hız seviyesi arasında geçiş yapmak için Güç/İşlev düğmesine kısa süreli basın:

Seviye 1 (Kol simgesi): 1800 rpm

Seviye 2 (Üst Gövde simgesi): 2400 rpm

Seviye 3 (Kalça ve Bacak simgesi): 3000 rpm

Değişken Frekans Modu

Mod Değiştirme: Sabit Frekans Modu ile Değişken Frekans Modu arasında geçiş yapmak için cihaz açık durumdayken Güç/İşlev Düğmesine çift tıklayın.

Değişken Frekans Hız Seviyeleri: 3 hız seviyesi arasında geçiş yapmak için Güç/İşlev Düğmesine kısa süreli basın:

Seviye 1 (Kol Simgesi açık): 1500↔2300 dev/dak (10 saniyelik döngü)

Seviye 2 (Üst Gövde simgesi açık): 1800↔2600 dev/dak (10 saniyelik döngü)

Seviye 3 (Kalça ve Bacak simgesi açık): 2200↔3000 dev/dak (10 saniyelik döngü)

Pil Seviyesi Göstergesi

1. Normal Çalışma (Pil ≥ %10): Pil Seviyesi Simgesi yanmaz.

2. Düşük Pil Uyarısı (%5 < Pil < %10): Basınç Göstergesi/Pil Seviyesi Simgesi, düşük pili belirtmek için kırmızı renkte yanıp söner (her 0,5 saniyede bir, toplam 5 kez). Lütfen cihazı derhal şarj edin.
3. Yaklaşan Kapanma (Pil < %5): Cihaz otomatik olarak kapanacaktır.

Şarj ediliyor

1. İlk kullanım için, çalıştırmadan önce cihazı tamamen şarj edin. Tam şarj yaklaşık 3,5 saat sürer.
2. Şarj sırasında pil seviyesi simgesi beyaz renkte sabit yanar. Tamamen şarj olduğunda ışık söner.
3. Cihaz, kalan pil seviyesine bakılmaksızın istenildiği zaman şarj edilebilir. Cihazı şarj olurken çalıştırmayın. Yalnızca cihaz üzerindeki işarete karşılık gelen güvenlikli ekstra düşük voltaj ile beslenmelidir.

Göstergelerin Açıklaması

Gösterge	Durum	Açıklama
-	-	Basınç Uygulanmıyor
Beyaz Işık	Sabit Yanıyor	0＜x＜6 kg Basınç
Mavi Işık	Sabit Yanıyor	6≤x＜11 kg Basınç
Turuncu Işık	Sabit Yanıyor	11≤x≤16 kg Basınç

5 Bakım

Temizleme

a) Muhafaza

- Kullanılmadığı zamanlarda pil kolu anahtarını kapatın, ürünü tamamen şarj edin, orijinal ambalajına yerleştirin ve güvenli, kuru, iyi havalandırılan ve serin bir yerde saklayın.
- Güç kablosunu bükmeyin.
- Ürünü güç kablosundan asmayın.
- Ürün yüzeyini keskin nesnelerle çizmekten kaçının.
- Ürünü doğrudan güneş ışığına veya yüksek sıcaklıktaki alanlara koymayın.

b) Temizlik

- Temizlemeden önce ana güç anahtarının kapalı olduğundan ve fişin çekildiğinden emin olun.
- Ürünü sadece kuru bir bezle temizleyin.

Notlar:

- Ürünü temizlemek için aşındırıcı temizleyiciler (örneğin benzen veya tiner) kullanmayın.
- Arızayı önlemek için ürünü veya kontrol panelini nemli bir bezle temizlemeyin.

c) Bakım

- Aşırı deşarjdan kaynaklanan pil hasarını önlemek için ürünün her 2 ayda bir tamamen şarj edilmesi önerilir.
- Ürünü temiz tutun ve yüksek nemli ortamlardan uzaklaştırın.
- Ürün uzun bir süre kullanılmayacaksa, tozlanmayı önlemek için orijinal ambalajına yerleştirin.

İmha

Bu üründe kullanılan lityum iyon pil, değerli ve geri dönüştürülebilir bir kaynaktır. Ürün kullanım ömrünün sonuna geldiğinde, lütfen lityum iyon pili çıkarın ve şarj edilebilir pillerin geri dönüşümü ve yeniden kazanımı konusunda yetkili profesyonel bir kuruluşa teslim edin.

Pil Önlemleri:

1. Normal kullanım sırasında pili kendiniz değiştirmeyin.
2. İmha etmeden önce pil üründen çıkarılmalıdır. Çıkarmak için şu adımları izleyin:

- Sap ile silikon kılıf arasındaki bağlantıyı profesyonel bir aletle kesin.
- Sap sabitleme vidalarını bir tornavida ile sökün.
- Devre kartı üzerindeki vidaları sökün.
- Batarya kablolarını makasla kesin.
- Bataryayı çıkarın.

6 Sorun giderme

Bu bölüm, bu ürünle ilgili en yaygın sorunları listeler. Sorununuzun cevabını bulamazsanız, lütfen servis hattı veya yerel yetkili servis merkeziniz ile iletişime geçin.

Arıza	Nedenleri	Çözüm
Ürün Açılmıyor	Şarjı Bitmiş	Bir güç kaynağına bağlayın ve cihazı şarj edin
	Açma/Kapama düğmesi açık değil	Açma/Kapama düğmesini açın
	Cihaz etkinleştirilmemiş	Açma/Kapama düğmesine basılı tutun
Çalışma sırasında ani durma	Şarjı Bitmiş	Bir güç kaynağına bağlayın ve cihazı şarj edin
	Uzun süreli kullanım nedeniyle aşırı ısınma koruması etkinleştirildi	Cihazın soğumasını bekleyin, ardından yeniden başlatmak için Açma/Kapama düğmesine basılı tutun
	Aşırı basınç nedeniyle motor koruması etkinleştirildi	Basıncı serbest bırakın, 5 saniye bekleyin, ardından yeniden başlatmak için Açma/Kapama düğmesine basılı tutun
Masaj yoğunluğu zayıf	Düşük pil seviyesi	Bir güç kaynağına bağlayın ve cihazı şarj edin

Arıza	Nedenleri	Çözüm
Gösterge ışığı yanmıyor	Açma/Kapama düğmesi açık değil	Açma/Kapama düğmesini açın
	Düşük pil seviyesi	Bir güç kaynağına bağlayın ve cihazı şarj edin
	Şarj tamamen bitmiş	6 saat boyunca şarj edin. Sorun devam ederse, müşteri hizmetleri ile iletişime geçin

Uzun süre kullanılmadığında, kullanmadan önce cihazın düzgün çalıştığını doğrulayın.		
Düzenli Kontroller	Aşağıdaki arızaları kontrol edin: • Şarj kablosunun veya fişin ısınıp ısınmadığı. • Şarj kablosunda derin çizikler, deformasyon veya yanık kokusu olup olmadığı. • Cihazın açıldıktan sonra düzgün çalışıp çalışmadığı. • Başka anormallikler veya arızalar olup olmadığı.	Yukarıdaki arızalardan herhangi biri meydana gelirse, kazaları önlemek için cihazı kullanmayı derhal bırakın ve fişten çekin. Cihazı onarım için şirketin yetkili servis merkezine gönderin.

Not:

Arıza giderilemiyorsa veya ürün sorun giderme işleminden sonra çalışmıyorsa, satış sonrası servis personeli ile iletişime geçin. Cihazı sökmeyin veya kendiniz onarmaya çalışmayın.

7 Teknik Özellikler

Ürün adı	Philips Masaj Tabancası
Ürün modeli	PPM7326
Çalışma Voltajı	11.1V ⎓
Çalışma Gücü	35W
Şarj Voltajı	5V ⎓
Şarj Akımı	2A
Ürün Boyutu	245x166x60mm
Net ağırlık	700g
Batarya Kapasitesi	2500mAh

8 Garanti Hizmet Kılavuzu

Garanti ve Servis

Bilgiye ihtiyacınız olursa veya herhangi bir sorunuz varsa, lütfen www.philips.com/support adresini ziyaret edin veya ülkenizdeki/bölgenizdeki tüketici hizmetleri merkezi ile iletişime geçin. Ülkenizde/bölgenizde tüketici hizmetleri merkezi yoksa, lütfen yerel distribütörünüzle iletişime geçin.
Satın alım tarihinden itibaren iki yıl içinde üretim süreci sorunlarından kaynaklanan her türlü hasar veya servis personelimizin doğruladığı normal kullanım koşulları altındaki bileşen hasarları için ücretsiz garanti hizmeti alacaksınız.
Garanti hizmeti; sık değiştirilen sarf malzemelerini, yardımcı ekipmanları, nakliye ücretini ve kapıdan kapıya hizmeti kapsamaz. Servis hizmeti sırasında servis personeline satın alım belgesini gösterin.
Ülke: Amerika Birleşik Devletleri
Tüketici Hizmetleri: (888) 258-3660
E-posta: philips.massager.us@physishield-bp.com

Garanti Belgesi

Ürün modeli		Kullanıcı Adı	
Satış Acentesi		Telefon Numarası	
Satın Alma Tarihi		Seri Numarası	
Özel Teknik Servis Merkezi		Kullanıcı Adresi	

Bakım Öğesi	Tarih	Servis Personeli

9 Ambalaj içeriği

Ana ünite	1×	Kullanıcı kılavuzu	1×
Masaj Başlığı	4×	Hızlı başlangıç kılavuzu	1×
Şarj Kablosu	1×		

Visit us
www.philips.com

There may be certain differences between the content of this manual and your product. Please refer to the actual product. We reserve the right to update the product at any time without prior notice.

2026 AquaShield

All rights reserved

Philips and the Philips Shield Emblem are registered trademarks of Koninklijke Philips N.V. and are used under license.

This product has been manufactured by and is sold under the responsibility of Shanghai Aquashield Health Technology Company Limited and Shanghai Aquashield Health Technology Company Limited is the warrantor in relation to this product.

Made in China

Rev A AUG 26

22
PAP